REV	DENOMINACIÓN	FECHA	DIBUJÓ	REVISÓ	APROBÓ
3	CONFORME A OBRA	07/06/13	DCR	S&W	GVR
2	MODIFICACIONES INDICADAS	12/03/12	MGF	S&W	GVR
1	APTO CONSTRUCCIÓN	19/04/10	FDC	S&W	GVR
0	APTO CONSTRUCCIÓN	26/05/09	SGB	S&W	GVR
B	MODIFICACIONES SEGUN OBSERVACIONES ANCAP	17/04/09	MER	S&W	GVR

AESA

CLIENTE: ANCAP

OBM: 3149

ESTE DOCUMENTO CONTIENE INFORMACIÓN DE PROPIEDAD DE AESA, SU REPRODUCCIÓN TOTAL O PARCIAL QUEDA TOTALMENTE PROHIBIDA

PROYECTO: GAS OIL Y GASOLINA DE BAJO AZUFRE

	PROYECTÓ	DIBUJÓ	REVISÓ	APROBÓ
INICIAL	JDC	JDC	TDJ	RMT
FECHA	26/05/09	26/05/09	26/05/09	26/05/09
FIRMA				

REALIZADO EN AUTOCAD 2006 NO MODIFICAR MANUALMENTE

TÍTULO: TÍPICOS DE MONTAJE FUERZA MOTRIZ

AESA N° 3149-00-0000-IG-EL-TM-004

HOJA 01 DE 18

ESCALA: S/E

VERSIÓN 1

REVISIÓN 3

3149-00-0000-IG-EL-TM-004.dwg

A4 – 210 x 297

REV.	N° HOJA	N° TIPICO	DESCRIPCIÓN	OBSERVACIONES
1	1	-	CARATULA	
1	2	-	INDICE	
1	3	FM-01	BOTONERA MARCHA/PARADA	
1	4	FM-02	ACOMETIDA A MOTOR HORIZONTAL	
1	5	FM-03	ACOMETIDA A MOTOR VERTICAL	
1	6	FM-04	ACOMETIDA A CAJA DE DISTRIBUCION (JB)	
1	7	FM-05	TENDIDO DE CABLE SUBTERRANEO DIRECTAMENTE ENTERRADO PARA CABLES DE BT	
1	8	FM-06	BOTONERA MARCHA/PARADA CON AMPERIMETRO	
1	9	FM-07	BOTONERA MARCHA/PARADA CON AMPERIMETRO Y REARME DE VIBROSWITCH	
1	10	FM-08	MOJON INDICADOR PARA CABLE DE BT	
1	11	FM-09	CAÑERO PARA CRUCE DE CALLE	
1	12	FM-10	TENDIDO DE CABLE SUBTERRANEO CABLE PARA MEDIA TENSION DIRECTAMENTE ENTERRADO	
1	13	FM-11	MOJON INDICADOR PARA CABLE DE MT	
1	14	FM-12	CANALIZACIÓN BAJA Y MEDIA TENSION POR TRINCHERA DE H°A°	
1	15	FM-13	CONJUNTO DE TOMACORRIENTES APE	
1	16	FM-14	TENDIDO DE CABLES EN TUBOS DE PVC DIRECTAMENTE ENTERRADOS	
1	17	FM-15	BOTONERA MARCHA/PARADA CON AMPERIMETRO	
1	18	FM-16	ACOMETIDA A MOTOR DE AEROENFRIADOR	

NOTAS :

1.- LOS TÍPICOS QUE CONFORMAN ESTE DOCUMENTO INDICAN EN CADA CASO EL CONCEPTO DE INSTALACION. EN BASE A ESTO LOS MISMOS SERAN ADAPTADOS EN OBRA SEGÚN LAS NECESIDADES QUE SURJAN DURANTE EL MONTAJE.

AESA

ANCAP

TITULO

TÍPICOS DE MONTAJE DE FUERZA MOTRIZ

OBM: 3149

GAS OIL Y GASOLINA DE BAJO AZUFRE

AESA N° 3149-00-0000-IG-EL-TM-004

ESC. S/E

VERS. 1

HOJA 02 DE 18

REV. 3

3149-00-0000-IG-EL-TM-004.dwg

A4 - 210 x 297

BOTONERA MARCHA/PARADA

FM–01

DETALLE DE PLACA

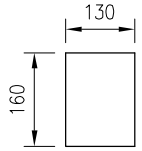

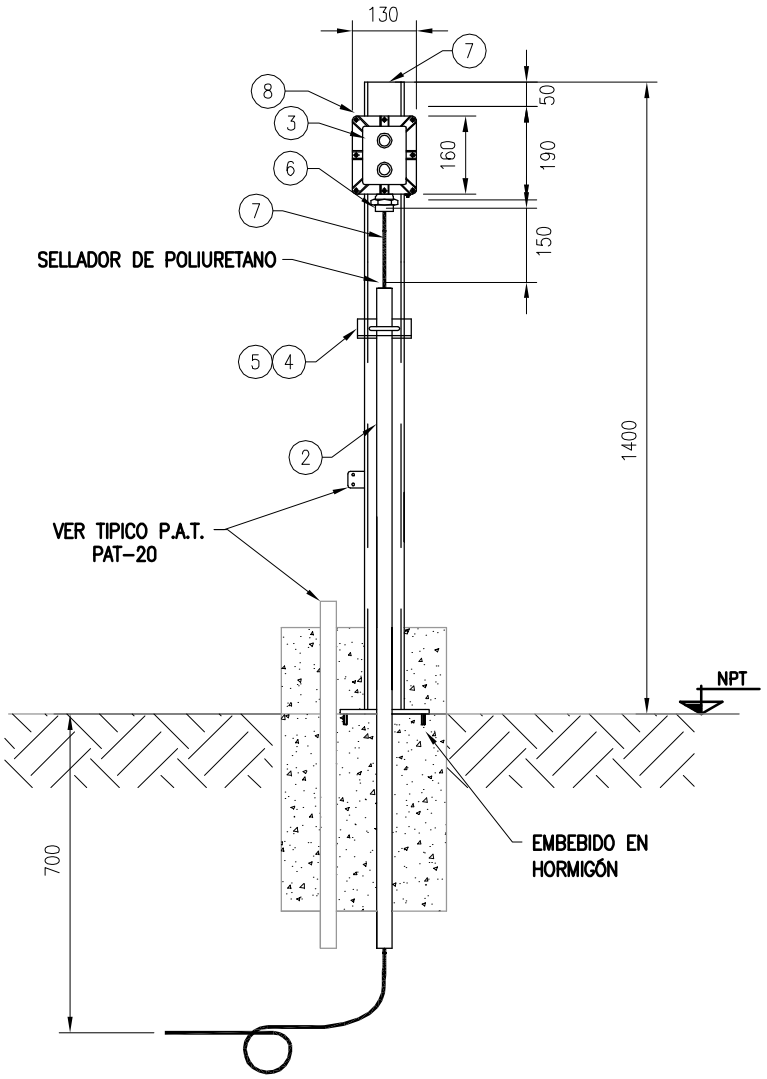

NOTAS:
NOTA 1: EN TODOS AQUELLOS MATERIALES QUE NO TENGAN TERMINACION ANTICORROSIVA SE REALIZARA UN TRATAMIENTO QUE CONSISTE EN: PREPARACION DE LA SUPERFICIE SSPC–SP10, PERFIL DE RUGOSIDAD DE 70µm, 2 CAPAS DE EPOXI DE 140µm (ESPESOR FINAL) Y 1 CAPA DE POLIURETANO ALIFÁTICO DE 50µm.
NOTA 2: LA TORNILLERÍA DE SUJECIÓN DEBERÁ SER DE ACERO INOXIDABLE

POS.	DESCRIPCIÓN – MATERIAL	UNIDAD	CANT.	CODIGO
8	PLACA DE HIERRO 130x160mm PARA FIJACION CAJA DE CONEXIONADO, ESP. 1/8"	c/u	1	CO–BOT–0006–TC–HG
7	PERFIL NORMAL "U" DE HIERRO , PNU N°8 LARGO: 1400mm	c/u	1	CO–BOT–0002–TL–HG
6	CABLE DE COMANDO, SECCIÓN: 5x2,5mm2	m	S/N	CO–CBT–0001–CU–XLF
5	GRAPA DE A°G° U BOLT, TIPO APPLETON Ø=1½" C/ BULONERÍA A° INOX.	c/u	1	PT–GRA–0010–AG–000
4	PERFIL "L" DE HIERRO. (1½" x 3/16") LARGO: 100mm	c/u	1	CO–BOT–0001–TL–HG
3	PRENSACABLE DE LATON P/ CABLE ARMADO, PROTEC. IP55 Exd II C, ROSCA NPT Ø=3/4" Y Ø INT.SEGÚN CABLE	c/u	1	PC–A–0002–NPT–APE
2	CAÑO DE H°G° SCH 40, Ø=: 1½"	m	S/N	CO–SCH–0003–NPT–AG
1	BOTONERA DE FUNDICIÓN DE ALUMINIO (MARCHA–PARADA) TIPO EXd IIB+H2 – IP55 C/PULSADORES CON PROTECCION Y DRENADOR	c/u	1	BO–APE–0001–NPT–FA

AESA

ANCAP

TITULO

TÍPICOS DE MONTAJE DE FUERZA MOTRIZ

OBM: 3149

GAS OIL Y GASOLINA DE BAJO AZUFRE

AESA N° 3149–00–0000–IG–EL–TM–004

ESC. S/E

VERS. 1

HOJA 03 DE 18

REV. 3

3149–00–0000–IG–EL–TM–004.dwg

A4 – 210 x 297

ACOMETIDA A MOTOR HORIZONTAL

FM–02

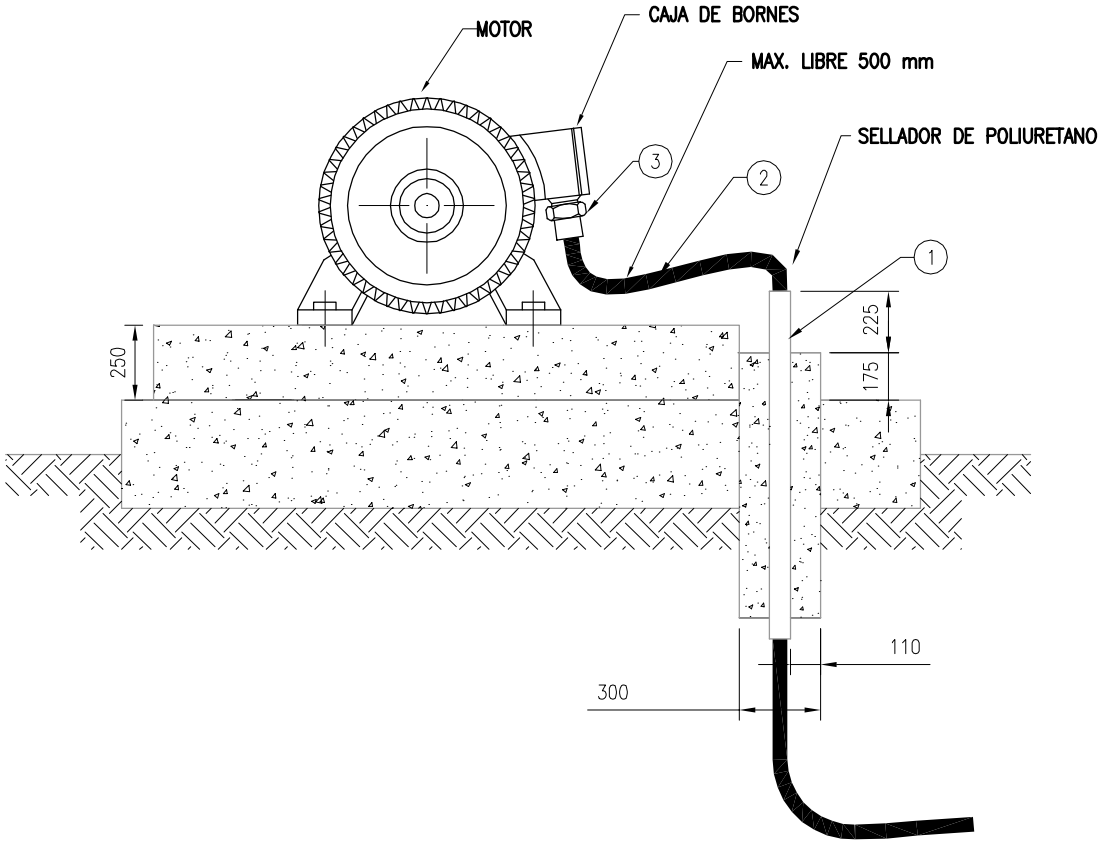

NOTAS:

NOTA 1: EN TODOS AQUELLOS MATERIALES QUE NO TENGAN TERMINACION ANTICORROSIVA SE REALIZARA UN TRATAMIENTO QUE CONSISTE EN: PREPARACION DE LA SUPERFICIE SSPC–SP10, PERFIL DE RUGOSIDAD DE 70µm, 2 CAPAS DE EPOXI DE 140µm (ESPESOR FINAL) Y 1 CAPA DE POLIURETANO ALIFÁTICO DE 50µm.

NOTA 2: LA TORNILLERÍA DE SUJECIÓN DEBERÁ SER DE ACERO INOXIDABLE

POS.	DESCRIPCIÓN – MATERIAL	UNIDAD	CANT.	CODIGO
3	PRENSACABLE DE LATON P/ CABLE ARMADO, PROTEC. IP55 Exd II C, ROSCA NPT Y Ø INT.SEGÚN CABLE	c/u	1	SEGÚN CORRESPONDA
2	CABLE ARMADO. FORMACIÓN Y SECCIÓN SEGÚN PLANO DE PLANTA	m	S/N	SEGÚN CORRESPONDA
1	CAÑO H°G° SCH 40. ROSCA NPT Ø=SEGÚN PLANO DE PLANTA	m	S/N	SEGÚN CORRESPONDA

AESA

ANCAP

TITULO

TÍPICOS DE MONTAJE DE FUERZA MOTRIZ

OBM: 3149

GAS OIL Y GASOLINA DE BAJO AZUFRE

AESA N° 3149–00–0000–IG–EL–TM–004

ESC. S/E

VERS. 1

HOJA 04 DE 18

REV. 3

3149–00–0000–IG–EL–TM–004.dwg

A4 – 210 x 297

ACOMETIDA A MOTOR VERTICAL

FM–03

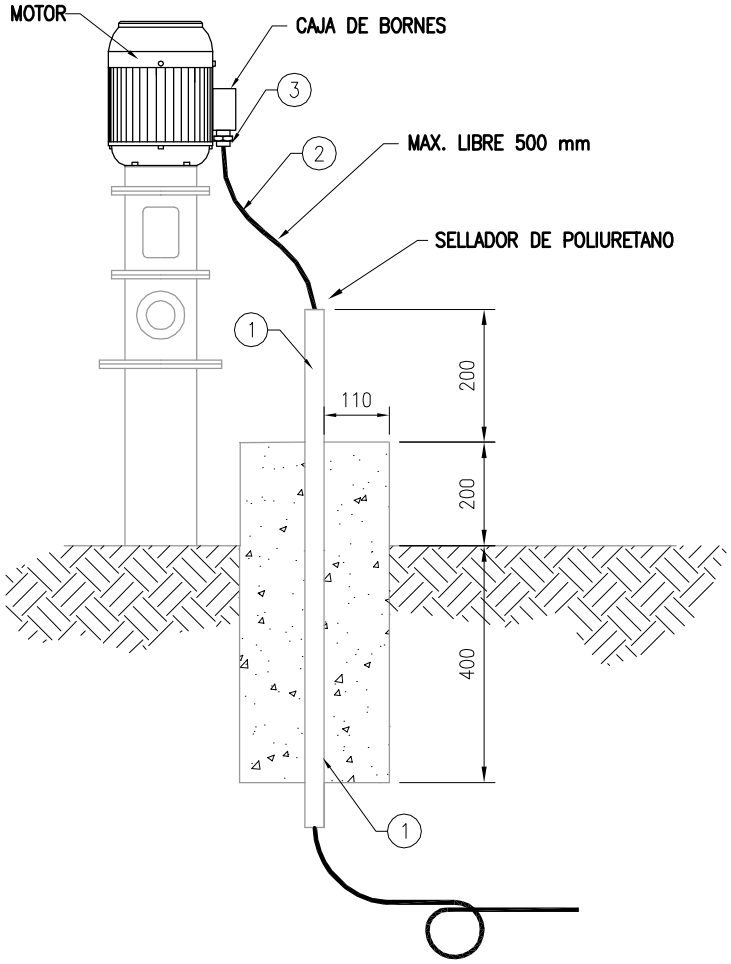

NOTAS:
NOTA 1: EN TODOS AQUELLOS MATERIALES QUE NO TENGAN TERMINACION ANTICORROSIVA SE REALIZARA UN TRATAMIENTO QUE CONSISTE EN: PREPARACION DE LA SUPERFICIE SSPC–SP10, PERFIL DE RUGOSIDAD DE 70µm, 2 CAPAS DE EPOXI DE 140µm (ESPESOR FINAL) Y 1 CAPA DE POLIURETANO ALIFÁTICO DE 50µm.
NOTA 2: LA TORNILLERÍA DE SUJECIÓN DEBERÁ SER DE ACERO INOXIDABLE

POS.	DESCRIPCIÓN – MATERIAL	UNIDAD	CANT.	CODIGO
3	PRENSACABLE DE LATON P/ CABLE ARMADO, PROTEC. IP55 Exd II C, ROSCA NPT Y Ø INT.SEGÚN CABLE	c/u	1	SEGÚN CORRESPONDA
2	CABLE ARMADO. FORMACIÓN Y SECCIÓN SEGÚN PLANO DE PLANTA	m	S/N	SEGÚN CORRESPONDA
1	CAÑO H°G° SCH 40. ROSCA NPT Ø=SEGÚN PLANO DE PLANTA	m	S/N	SEGÚN CORRESPONDA

AESA
ANCAP

TITULO
TÍPICOS DE MONTAJE DE FUERZA MOTRIZ

OBM: 3149
GAS OIL Y GASOLINA DE BAJO AZUFRE

AESA N° 3149–00–0000–IG–EL–TM–004
ESC. S/E
VERS. 1
HOJA 05 DE 18
REV. 3

3149–00–0000–IG–EL–TM–004.dwg
A4 – 210 x 297

ACOMETIDA A CAJA DE DISTRIBUCION

FM–04

DETALLE DE PLACA

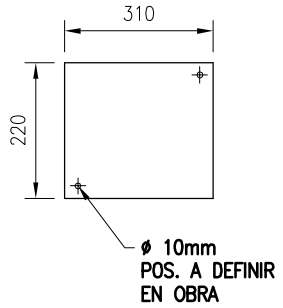

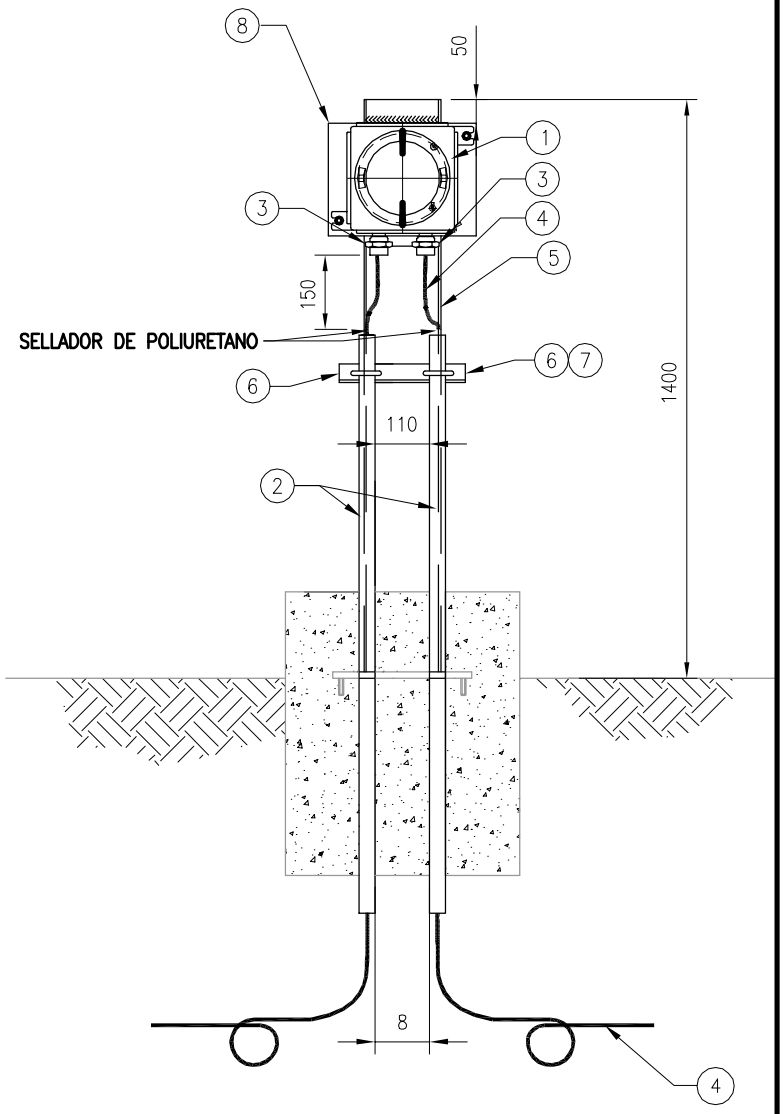

NOTAS:
NOTA 1: EN TODOS AQUELLOS MATERIALES QUE NO TENGAN TERMINACION ANTICORROSIVA SE REALIZARA UN TRATAMIENTO QUE CONSISTE EN: PREPARACION DE LA SUPERFICIE SSPC–SP10, PERFIL DE RUGOSIDAD DE 70µm, 2 CAPAS DE EPOXI DE 140µm (ESPESOR FINAL) Y 1 CAPA DE POLIURETANO ALIFÁTICO DE 50µm.
NOTA 2: LA TORNILLERÍA DE SUJECIÓN DEBERÁ SER DE ACERO INOXIDABLE

POS.	DESCRIPCIÓN – MATERIAL	UNIDAD	CANT.	CODIGO
8	PLACA DE HIERRO PARA FIJACION CAJA DE CONEXIONADO, ESP. 1/8"	c/u	1	CO–BOT–0003–TC–HG
7	GRAPA DE A°G° U BOLT, TIPO APPLETON 1 ½" C/ BULONERÍA A° INOX.	c/u	2	PT–GRA–0010–AG–000
6	PERFIL "L" DE HIERRO (1½"x3/16") LARGO: 150mm	c/u	1	CO–BOT–0001–TL–HG
5	PERFIL NORMAL "U" DE HIERRO , PNU N°8 LARGO: 1400mm	c/u	1	CO–BOT–0002–TL–HG
4	CABLE ARMADO. FORMACIÓN Y SECCIÓN SEGÚN PLANO DE PLANTA	m	S/N	SEGÚN CORRESPONDA
3	PRENSACABLE DE LATON P/ CABLE ARMADO, PROTEC. IP55 Exd II C, ROSCA NPT Ø=3/4" Y Ø INT.SEGÚN CABLE	c/u	2	PC–A–0002–NPT–APE
2	CAÑO H°G° SCH 40, Ø=1½"	m	S/N	CO–SCH–0003–NPT–AG
1	CAJA DE DIST. PROTEC. IP55 Exd II C, TAPA ROSCADA. 2 ENTRADAS ROSCA NPT Ø=3/4" Y DRENADOR. BULONERÍA A° INOX.	m	1	CA–APE–0008–GP–AL

AESA

ANCAP

TITULO

TÍPICOS DE MONTAJE DE FUERZA MOTRIZ

OBM: 3149

GAS OIL Y GASOLINA DE BAJO AZUFRE

AESA N° 3149–00–0000–IG–EL–TM–004

ESC. S/E

VERS. 1

HOJA 06 DE 18

REV. 3

3149–00–0000–IG–EL–TM–004.dwg

A4 – 210 x 297

TENDIDO DE CABLE SUBTERRANEO DIRECTAMENTE ENTERRADO PARA CABLES DE BT ANCHO DE ZANJA <= 800MM

FM–05

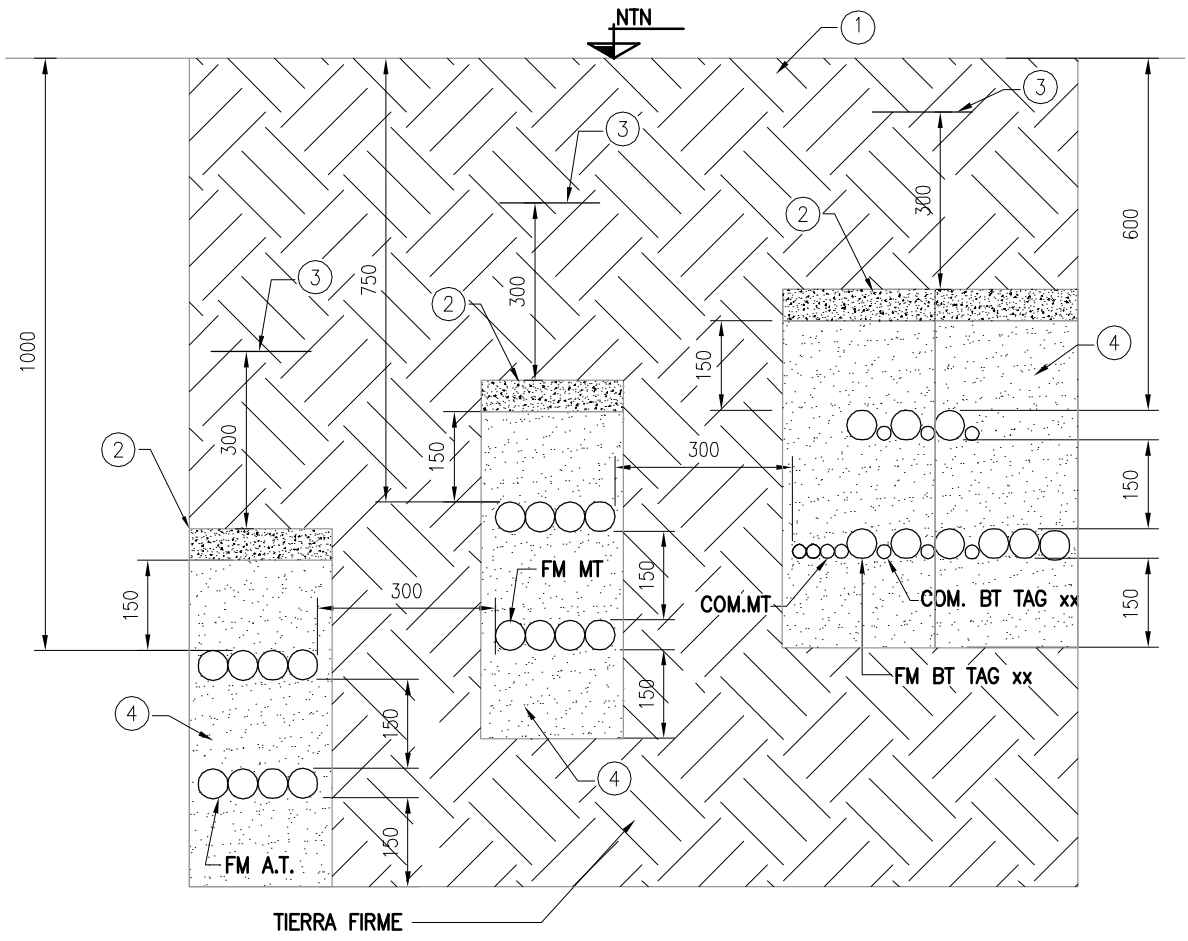

POS.	DESCRIPCIÓN – MATERIAL	UNIDAD	CANT.	CODIGO
4	ARENA	m3	S/N	–
3	MALLA DE SEÑALIZACION "PELIGRO CABLE DE MEDIA / BAJA TENSION "	c/u	S/N	–
2	LOSETA DE HORMIGON COLOCADA TRANSVERSALMENTE	m3	S/N	–
1	RELLENO DE TIERRA NEGRA ZARANDEADA Y COMPACTADA	m3	S/N	–

AESA

ANCAP

TITULO

TÍPICOS DE MONTAJE DE FUERZA MOTRIZ

OBM: 3149

GAS OIL Y GASOLINA DE BAJO AZUFRE

AESA N° 3149–00–0000–IG–EL–TM–004

ESC. S/E

VERS. 1

HOJA 07 DE 18

REV. 3

3149–00–0000–IG–EL–TM–004.dwg

A4 – 210 x 297

BOTONERA MARCHA/PARADA CON AMPERIMETRO

FM–06

DETALLE DE PLACA

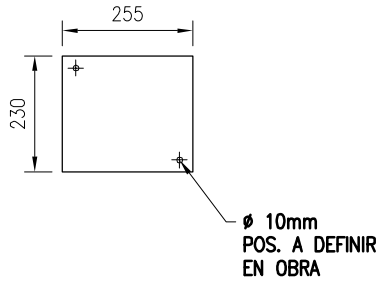

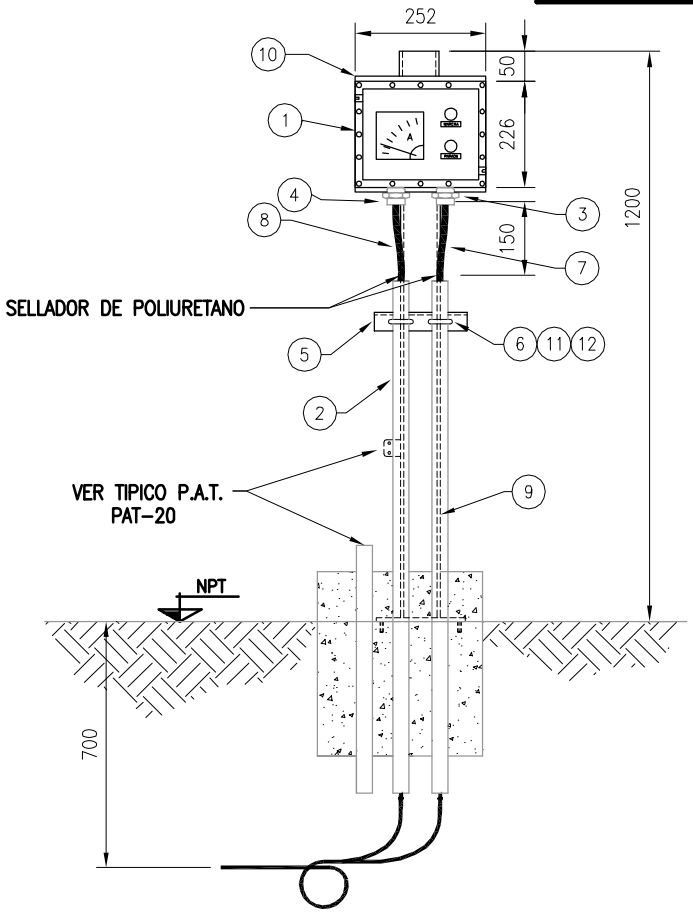

NOTAS:
NOTA 1: EN TODOS AQUELLOS MATERIALES QUE NO TENGAN TERMINACION ANTICORROSIVA SE REALIZARA UN TRATAMIENTO QUE CONSISTE EN: PREPARACION DE LA SUPERFICIE SSPC–SP10, PERFIL DE RUGOSIDAD DE 70µm, 2 CAPAS DE EPOXI DE 140µm (ESPESOR FINAL) Y 1 CAPA DE POLIURETANO ALIFÁTICO DE 50µm.
NOTA 2: LA TORNILLERÍA DE SUJECIÓN DEBERÁ SER DE ACERO INOXIDABLE

POS.	DESCRIPCIÓN – MATERIAL	UNIDAD	CANT.	CODIGO
12	ARANDELA A° INOX. W3/8"	c/u	4	AC–APL–0001–AI–000
11	TUERCA A° INOX. W3/8"	c/u	4	AC–TU–0001–AI–000
10	PLACA DE HIERRO PARA FIJACION CAJA DE CONEXIONADO 255x230mm, ESP. 1/8"	c/u	1	CO–BOT–0007–TC–HG
9	PERFIL NORMAL "U" DE HIERRO , PNU N°8 LARGO: 1400mm	m	1	CO–BOT–0002–TL–HG
8	CABLE DE COMANDO CON AISLACIÓN XLPE, VAINA PVC; ARMADURA DOBLE FLEJE AC° GALV. EN CALIENTE; SECCIÓN 3x4mm²; Un 1,1kV	m	S/N	FM–CBT–0026–CU–XLD
7	CABLE DE COMANDO CON AISLACIÓN XLPE, VAINA PVC; ARMADURA DOBLE FLEJE AC° GALV. EN CALIENTE; SECCIÓN 5x2,5mm²; Un 1,1kV	m	S/N	CO–CBT–0001–CU–XLD
6	GRAPA DE A°G° U BOLT, TIPO APPLETON Ø=1½"	c/u	2	PT–GRA–0010–AG–000
5	PERFIL "L" DE HIERRO 1½"x3/16" LARGO: 150mm	m	0,2	CO–BOT–0001–TL–HG
4	PRENSACABLE DE LATON P/CABLE ARMADO, PROTEC. IP55 Exd II C, ROSCA NPT Ø=3/4" Ø EXTERIOR 20mm, Ø SOBRE ARMADURA 15,2mm, Ø BAJO ARMADURA 14mm.	c/u	1	PC–A–0002–NPT–APE
3	PRENSACABLE DE LATON P/ CABLE ARMADO, PROTEC. IP55 Exd II C, ROSCA NPT Ø=3/4" Ø EXTERIOR 19,5mm, Ø SOBRE ARMADURA 15,5mm, Ø BAJO ARMADURA 14mm.	c/u	1	PC–A–0038–NPT–APE
2	CAÑO DE H°G° SCH 40, Ø=1½"	m	S/N	CO–SCH–0003–NPT–AG
1	BOTONERA (MARCHA–PARADA–AMPERIMETRO) TIPO EXd. IIB+H2 – IP55 – C/2 PULSADORES CON PROTECCION Y DRENADOR.	c/u	1	BO–EST–0004–NPT–FA

AESA

ANCAP

TITULO

TÍPICOS DE MONTAJE DE FUERZA MOTRIZ

OBM: 3149

GAS OIL Y GASOLINA DE BAJO AZUFRE

AESA N° 3149–00–0000–IG–EL–TM–004

ESC. S/E

VERS. 1

HOJA 08 DE 18

REV. 3

3149–00–0000–IG–EL–TM–004.dwg

A4 – 210 x 297

BOTONERA MARCHA/PARADA CON AMPERIMETRO Y REARME DE VIBROSWITCH

FM–07

DETALLE DE PLACA

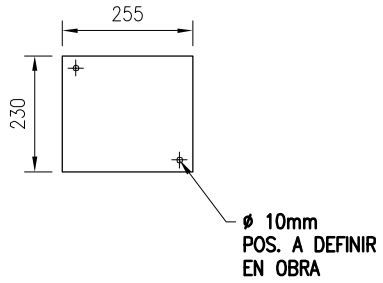

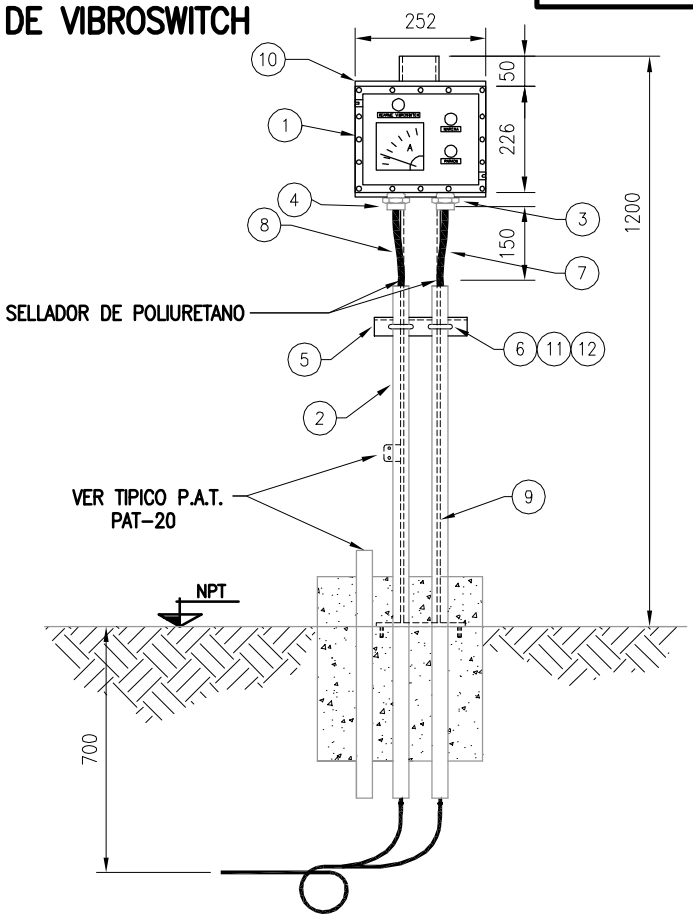

NOTAS:
NOTA 1: EN TODOS AQUELLOS MATERIALES QUE NO TENGAN TERMINACION ANTICORROSIVA SE REALIZARA UN TRATAMIENTO QUE CONSISTE EN: PREPARACION DE LA SUPERFICIE SSPC–SP10, PERFIL DE RUGOSIDAD DE 70µm, 2 CAPAS DE EPOXI DE 140µm (ESPESOR FINAL) Y 1 CAPA DE POLIURETANO ALIFÁTICO DE 50µm.
NOTA 2: LA TORNILLERÍA DE SUJECIÓN DEBERÁ SER DE ACERO INOXIDABLE

POS.	DESCRIPCIÓN – MATERIAL	UNIDAD	CANT.	CODIGO
12	ARANDELA A° INOX. W3/8"	c/u	4	AC–APL–0001–AI–000
11	TUERCA A° INOX. W3/8"	c/u	4	AC–TU–0001–AI–000
10	PLACA DE HIERRO PARA FIJACION CAJA DE CONEXIONADO 255x230mm, ESP. 1/8"	c/u	1	CO–BOT–0007–TC–HG
9	PERFIL NORMAL "U" DE HIERRO , PNU N°8 LARGO: 1400mm	m	1	CO–BOT–0002–TL–HG
8	CABLE DE COMANDO CON AISLACIÓN XLPE, VAINA PVC; ARMADURA DOBLE FLEJE AC° GALV. EN CALIENTE; SECCIÓN 3x4mm²; Un 1,1kV	m	S/N	FM–CBT–0026–CU–XLD
7	CABLE DE COMANDO CON AISLACIÓN XLPE, VAINA PVC; ARMADURA DOBLE FLEJE AC° GALV. EN CALIENTE; SECCIÓN 5x2,5mm²; Un 1,1kV	m	S/N	CO–CBT–0001–CU–XLD
6	GRAPA DE A°G° U BOLT, TIPO APPLETON Ø=1½"	c/u	2	PT–GRA–0010–AG–000
5	PERFIL "L" DE HIERRO 1½"x3/16" LARGO: 150mm	m	0,2	CO–BOT–0001–TL–HG
4	PRENSACABLE DE LATON P/CABLE ARMADO, PROTEC. IP55 Exd II C, ROSCA NPT Ø=3/4" Ø EXTERIOR 20mm, Ø SOBRE ARMADURA 15,2mm, Ø BAJO ARMADURA 14mm.	c/u	1	PC–A–0002–NPT–APE
3	PRENSACABLE DE LATON P/ CABLE ARMADO, PROTEC. IP55 Exd II C, ROSCA NPT Ø=3/4" Ø EXTERIOR 19,5mm, Ø SOBRE ARMADURA 15,5mm, Ø BAJO ARMADURA 14mm.	c/u	1	PC–A–0038–NPT–APE
2	CAÑO DE H°G° SCH 40, Ø=1½"	m	S/N	CO–SCH–0003–NPT–AG
1	BOTONERA (MARCHA–PARADA–RESET V.S. Y AMPERIMETRO) TIPO EXd IIB+H2 – IP55 CON PULSADORES CON PROTECCION Y DRENADOR	c/u	1	BO–EST–0005–NPT–FA

AESA

ANCAP

TITULO

TÍPICOS DE MONTAJE DE FUERZA MOTRIZ

OBM: 3149

GAS OIL Y GASOLINA DE BAJO AZUFRE

AESA N° 3149–00–0000–IG–EL–TM–004

ESC. S/E

VERS. 1

HOJA 09 DE 18

REV. 3

3149–00–0000–IG–EL–TM–004.dwg

A4 – 210 x 297

MOJON INDICADOR PARA CABLE DE BT

FM–08

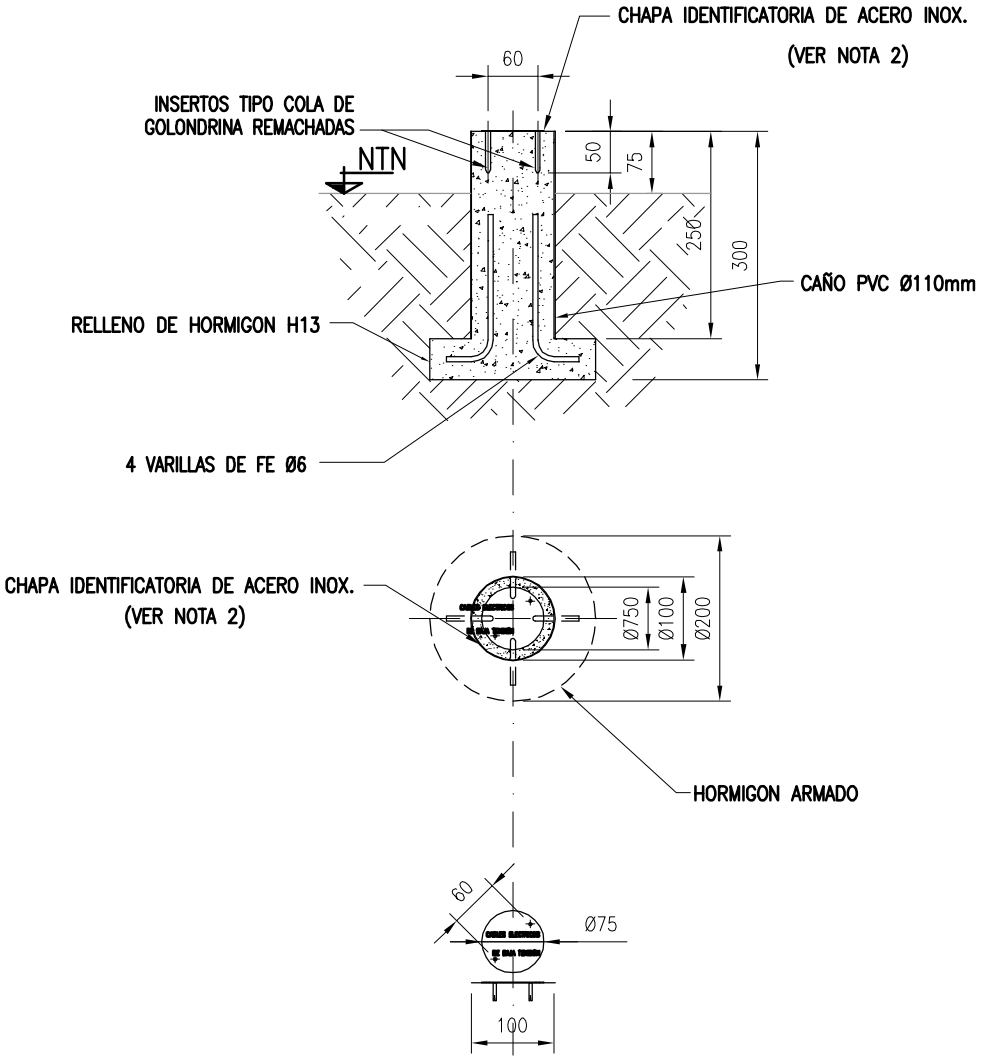

NOTAS:

1.– SE INSTALARAN EN EL INICIO, CAMBIO DE DIRECCION, COMO MAXIMO CADA 20 METROS EN LINEA RECTA Y EN EL FINAL.

2.– SE COLOCARA UNA CHAPA DE ACERO INOXIDABLE GRABADA BAJO RELIEVE, CON LA LEYENDA CABLES ELÉCTRICOS DE BAJA TENSIÓN

AESA

ANCAP

TITULO

TÍPICOS DE MONTAJE DE FUERZA MOTRIZ

OBM: 3149

GAS OIL Y GASOLINA DE BAJO AZUFRE

AESA N° 3149–00–0000–IG–EL–TM–004	ESC. S/E
	VERS. 1
HOJA 10 DE 18	REV. 3

3149–00–0000–IG–EL–TM–004.dwg

A4 – 210 x 297

CAÑERO PARA CRUCE DE CALLE

FM-09

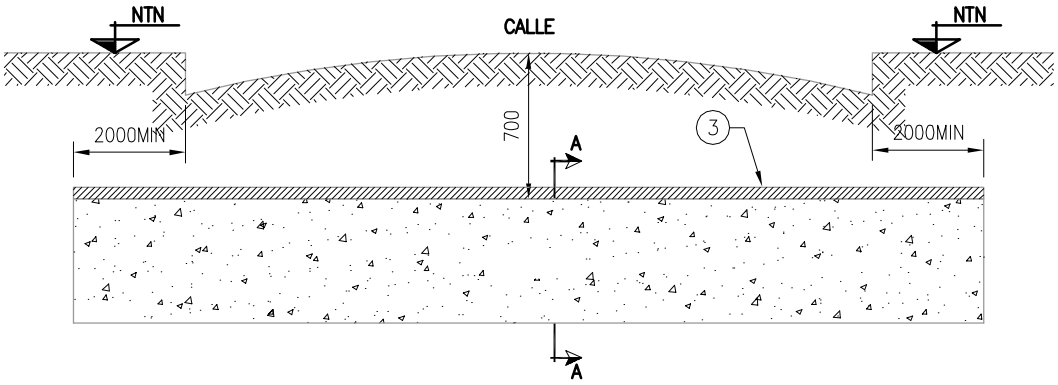

CORTE A-A CAÑERO

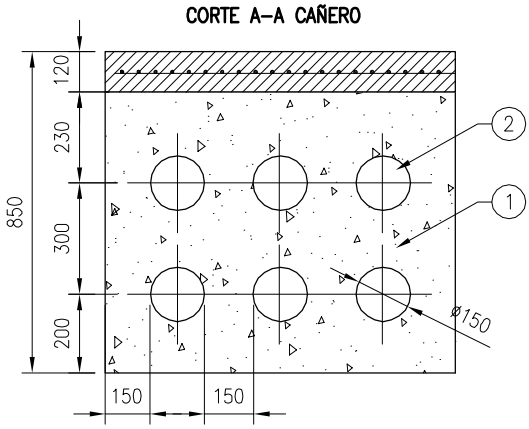

NOTA: LAS MEDIDAS ESTÁN EXPRESADAS EN mm

DETALLE "A" LOSA H°A°

PLANTA

CORTE B-B

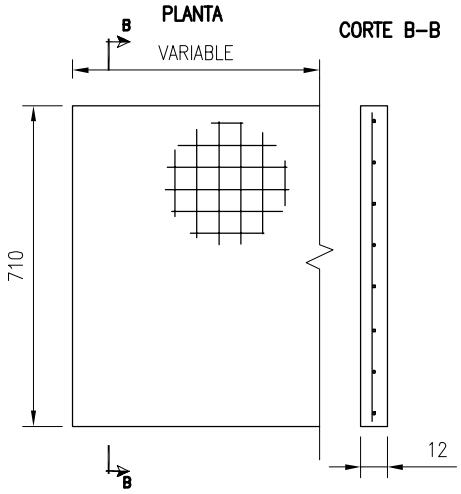

LOSA DE HORMIGON B-52 ESP: 12cm,
MALLA Q524 (BARRAS ø10 C/15cm
EN AMBAS DIRECCIONES)

POS.	DESCRIPCIÓN – MATERIAL	UNIDAD	CANT.	CODIGO
3	LOSA DE HORMIGON ARMADO;	–	S/N	–
2	CAÑO DE PVC ESPESOR 3,2mm, ø 150mm	m	S/N	CO-PLG-0003-MM-PVC
1	HORMIGON POBRE COLOREADO	–	S/N	–

AESA

ANCAP

TITULO

TÍPICOS DE MONTAJE DE FUERZA MOTRIZ

OBM: 3149

GAS OIL Y GASOLINA DE BAJO AZUFRE

AESA N° 3149-00-0000-IG-EL-TM-004

ESC. S/E

VERS. 1

HOJA 11 DE 18

REV. 3

3149-00-0000-IG-EL-TM-004.dwg

A4 – 210 x 297

TENDIDO DE CABLE SUBTERRANEO CABLE PARA MEDIA TENSION DIRECTAMENTE ENTERRADO

FM–10

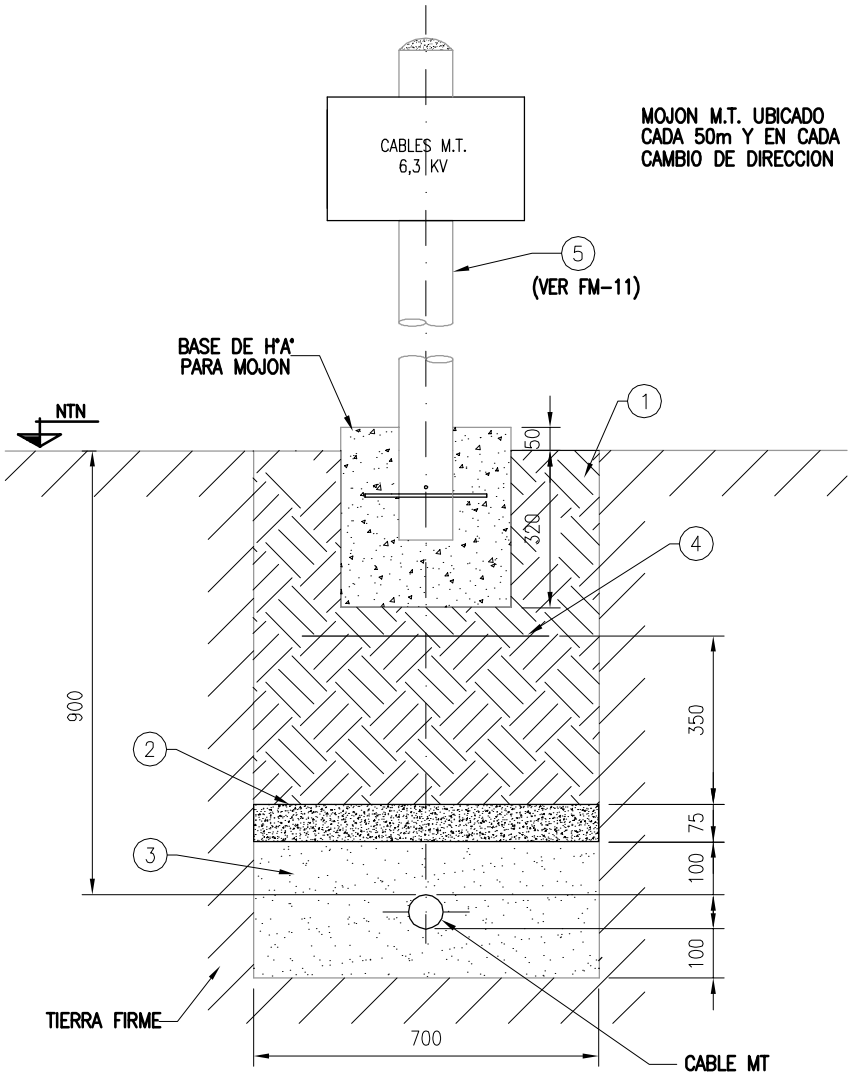

POS.	DESCRIPCIÓN – MATERIAL	UNIDAD	CANT.	CODIGO
5	CAÑO DE PVC ESPESOR 3,2mm, Ø150mm LONGITUD: 800mm	c/u	S/N	CO–PLG–0002–MM–PVC
4	MALLA DE SEÑALIZACION "PELIGRO CABLE DE MEDIA TENSION"	c/u	S/N	–
3	ARENA	–	S/N	–
2	LOSETA DE HORMIGON COLOCADA TRANSVERSALMENTE	–	S/N	–
1	RELLENO DE TIERRA NEGRA ZARANDEADA Y COMPACTADA	–	S/N	–

AESA

ANCAP

TITULO

TÍPICOS DE MONTAJE DE FUERZA MOTRIZ

OBM: 3149

GAS OIL Y GASOLINA DE BAJO AZUFRE

AESA N° 3149–00–0000–IG–EL–TM–004

ESC. S/E

VERS. 1

REV. 3

HOJA 12 DE 18

3149–00–0000–IG–EL–TM–004.dwg

A4 – 210 x 297

MOJON INDICADOR PARA CABLE DE MT

FM-11

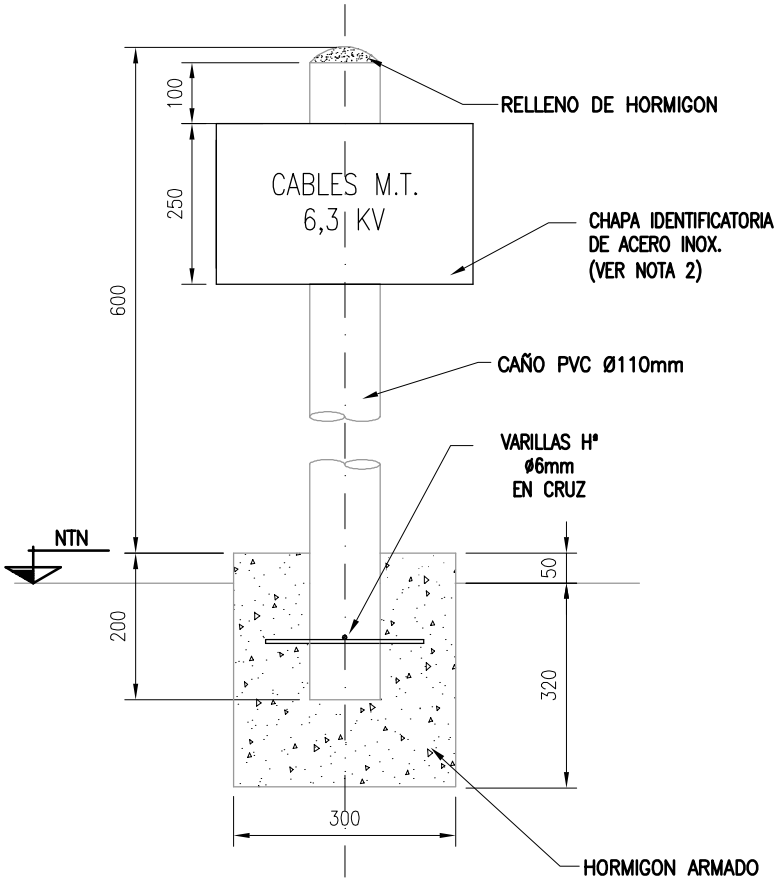

DETALLE DE CARTEL DE INDICACION

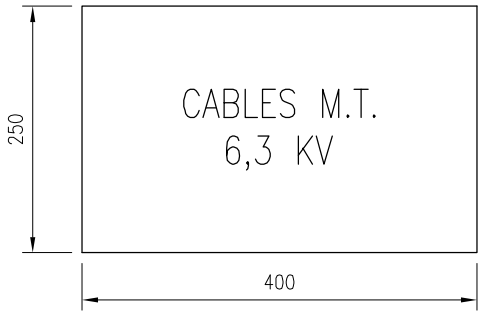

NOTAS:

1.– SE INSTALARAN EN EL INICIO, CAMBIO DE DIRECCION, COMO MAXIMO CADA 50 METROS EN LINEA RECTA Y EN EL FINAL.

2.– SE COLOCARAN MEDIANTE DOS REMACHES POP UNA CHAPA DE ACERO INOXIDABLE GRABADA BAJO RELIEVE

AESA

ANCAP

TITULO

TÍPICOS DE MONTAJE DE FUERZA MOTRIZ

OBM: 3149

GAS OIL Y GASOLINA DE BAJO AZUFRE

AESA N° 3149-00-0000-IG-EL-TM-004	ESC. S/E
	VERS. 1
HOJA 13 DE 18	REV. 3

3149-00-0000-IG-EL-TM-004.dwg

A4 – 210 x 297

CANALIZACIÓN BAJA Y MEDIA TENSION POR TRINCHERA DE H°A° O LADRILLO

FM–12

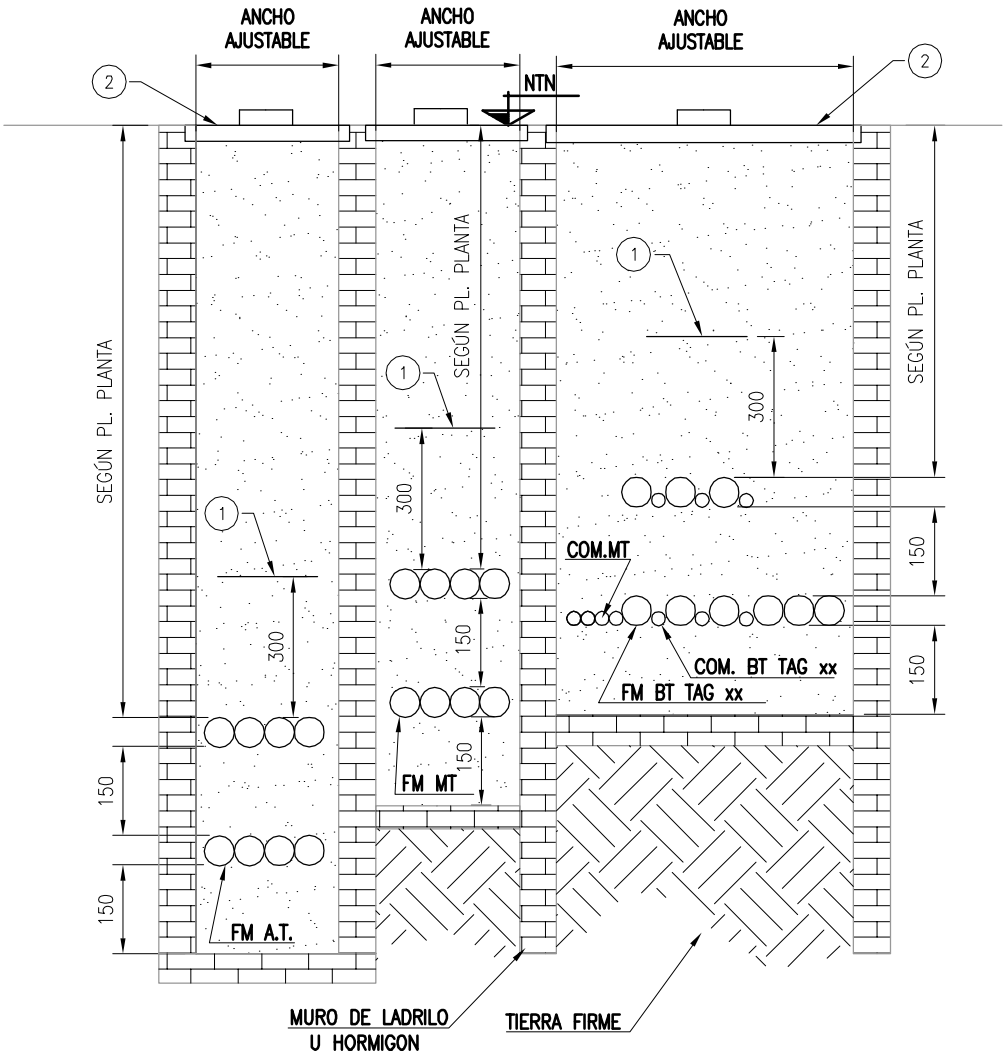

POS.	DESCRIPCIÓN – MATERIAL	UNIDAD	CANT.	CODIGO
2	LOSA DESTAPABLE DE HORMIGÓN ARMADO	–	S/N	–
1	MALLA DE SEÑALIZACION "PELIGRO CABLE DE MEDIA/BAJA TENSION"	c/u	S/N	–

AESA

ANCAP

TITULO

TÍPICOS DE MONTAJE DE FUERZA MOTRIZ

OBM: 3149

GAS OIL Y GASOLINA DE BAJO AZUFRE

AESA N° 3149–00–0000–IG–EL–TM–004

ESC. S/E

VERS. 1

REV. 3

HOJA 14 DE 18

3149–00–0000–IG–EL–TM–004.dwg

A4 – 210 x 297

CONJUNTO DE TOMACORRIENTES APE

FM-13

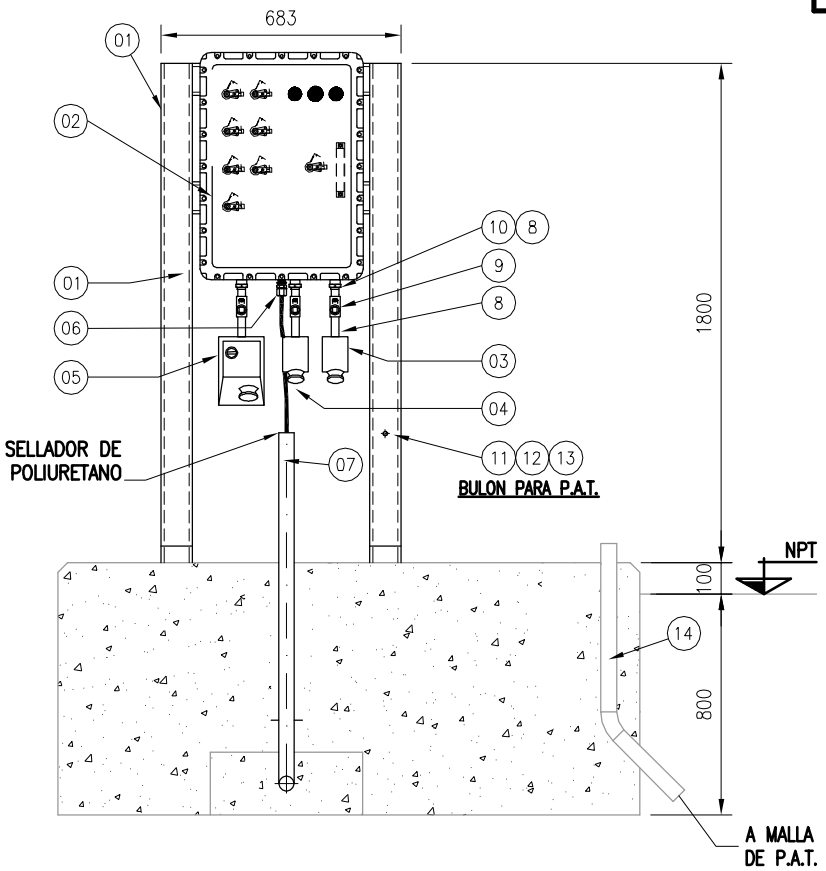

NOTAS:
NOTA 1: EN TODOS AQUELLOS MATERIALES QUE NO TENGAN TERMINACION ANTICORROSIVA SE REALIZARA UN TRATAMIENTO QUE CONSISTE EN: PREPARACION DE LA SUPERFICIE SSPC-SP10, PERFIL DE RUGOSIDAD DE 70µm, 2 CAPAS DE EPOXI DE 140µm (ESPESOR FINAL) Y 1 CAPA DE POLIURETANO ALIFÁTICO DE 50µm.
NOTA 2: LA TORNILLERÍA DE SUJECIÓN DEBERÁ SER DE ACERO INOXIDABLE

POS.	DESCRIPCIÓN – MATERIAL	UNIDAD	CANT.	CODIGO
14	CAÑO REFORZADO DE PVC Ø=1"	m	1	CO-PLG-0004-MM-PVC
13	BULON DE A° INOX. W3/8"x1½"	c/u	4	AC-BU-0001-AI-112
12	ARANDELA A° INOX. W3/8"	c/u	10	AC-APL-0001-AI-000
11	TUERCA A° INOX. W3/8"	c/u	6	AC-TU-0001-AI-000
10	BUJE DE REDUCCION, ROSCA NPT M-H DE Ø=1" A Ø=3/4", FUNDICION DE ALUMINIO	c/u	3	BU-APE-0001-NPT-FA
9	SELLADOR Exd II C, FUNDICION DE ALUMINIO, VERTICAL-HORIZONTAL Ø=3/4" NPT	c/u	3	SR-APE-0001-NPT-FA
8	NIPLE, ACERO ZINCADO Exd II C, Ø=3/4" ROSCA NPT	c/u	6	NI-APE-0001-NPT-AC
7	CAÑO H°G° SCH 40, Ø=SEGÚN PLANO DE PLANTA	m	1,5	–
6	PRENSACABLE DE LATON P/ CABLE ARMADO, PROTEC. IP55 Exd II C, ROSCA NPT 2"	c/u	1	PC-A-0038-NPT-APE
5	TOMACORRIENTE Ex ed CUERPO DE ALEACIÓN DE ALUMINIO 62 A 3F+T (220VCA)	c/u	1	TC-BTT-0001-GP-AL
4	TOMACORRIENTE Ex ed CUERPO DE ALEACIÓN DE ALUMINIO 4A 2F+T (32VCA)	c/u	1	TC-BTT-0004-GP-AL
3	TOMACORRIENTE Ex ed CUERPO DE ALEACIÓN DE ALUMINIO 16A 2F+T (220VCA)	c/u	1	TC-BTT-0005-GP-AL
2	CAJA Exd IIB+H2 DE ALUMINIO CON DRENADOR. C/INT. TERMOMAGNÉTICOS, DISYUNTOR DIFERENCIAL Y TRANSFORMADOR 220V/32V. DIMENSIONES INT: 630x430x285mm – IP55	c/u	1	CA-APE-0009-GP-AL
1	PERFIL DE HIERRO "U", PNU N°10	m	7	CO-BOT-0002-TL-HG

AESA

ANCAP

TITULO

TÍPICOS DE MONTAJE DE FUERZA MOTRIZ

OBM: 3149

GAS OIL Y GASOLINA DE BAJO AZUFRE

AESA N° 3149-00-0000-IG-EL-TM-004

ESC. S/E

VERS. 1

HOJA 15 DE 18

REV. 3

3149-00-0000-IG-EL-TM-004.dwg

A4 – 210 x 297

TENDIDO DE CABLES EN TUBOS DE PVC DIRECTAMENTE ENTERRADOS

FM–14

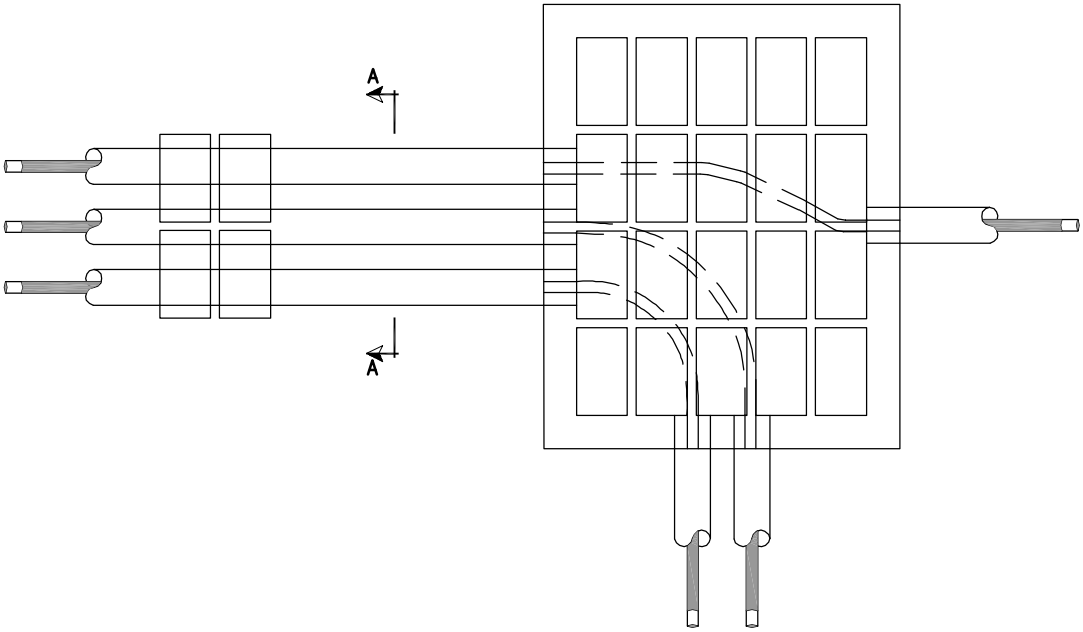

CORTE A–A

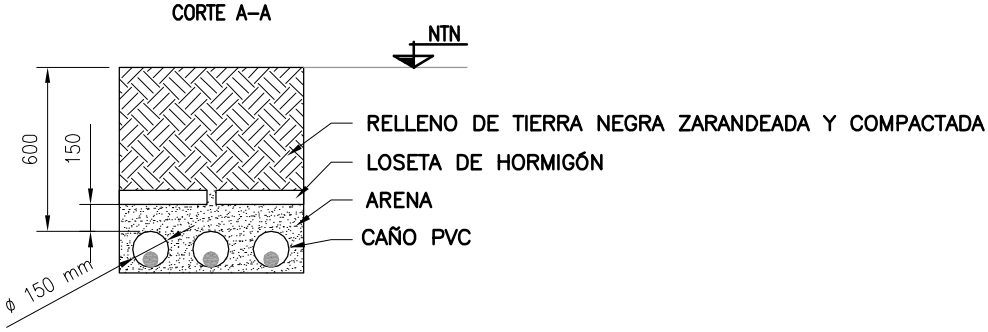

AESA

ANCAP

TITULO

TÍPICOS DE MONTAJE DE FUERZA MOTRIZ

OBM: 3149

GAS OIL Y GASOLINA DE BAJO AZUFRE

AESA N° 3149–00–0000–IG–EL–TM–004	ESC. S/E
	VERS. 1
HOJA 16 DE 18	REV. 3

3149–00–0000–IG–EL–TM–004.dwg

A4 – 210 x 297

BOTONERA MARCHA/PARADA CON AMPERIMETRO

FM–15

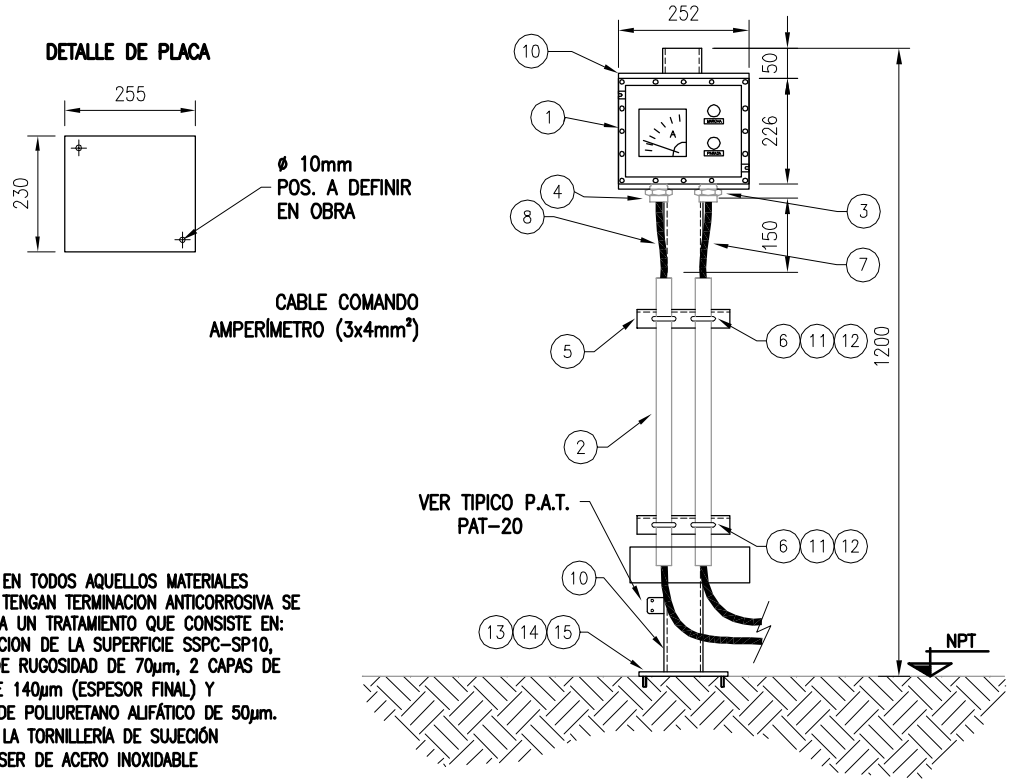

NOTAS:
NOTA 1: EN TODOS AQUELLOS MATERIALES QUE NO TENGAN TERMINACION ANTICORROSIVA SE REALIZARA UN TRATAMIENTO QUE CONSISTE EN: PREPARACION DE LA SUPERFICIE SSPC–SP10, PERFIL DE RUGOSIDAD DE 70µm, 2 CAPAS DE EPOXI DE 140µm (ESPESOR FINAL) Y 1 CAPA DE POLIURETANO ALIFÁTICO DE 50µm.
NOTA 2: LA TORNILLERÍA DE SUJECIÓN DEBERÁ SER DE ACERO INOXIDABLE

POS.	DESCRIPCIÓN – MATERIAL	UNIDAD	CANT.	CODIGO
15	ARANDELA A° INOX. 3/4"	c/u	4	AC–APL–0004–AI–000
14	BULON A° INOX. W3/4"	c/u	4	AC–BU–0005–AI–112
13	BROCA A° INOX. W3/4"	c/u	4	AC–BR–0004–AI–000
12	ARANDELA A° INOX. W3/8"	c/u	4	AC–APL–0001–AI–000
11	TUERCA A° INOX. W3/8"	c/u	4	AC–TU–0001–AI–000
10	PLACA DE HIERRO PARA FIJACION CAJA DE CONEXIONADO 255x230mm, ESP. 1/8"	c/u	1	CO–BOT–0007–TC–HG
9	PERFIL NORMAL "U" DE HIERRO , PNU N°8 LARGO: 1400mm	m	1	CO–BOT–0002–TL–HG
8	CABLE DE COMANDO CON AISLACIÓN XLPE, VAINA PVC; ARMADURA DOBLE FLEJE AC° GALV. EN CALIENTE; SECCIÓN 3x4mm²; Un 1,1kV	m	S/N	FM–CBT–0026–CU–XLD
7	CABLE DE COMANDO CON AISLACIÓN XLPE, VAINA PVC; ARMADURA DOBLE FLEJE AC° GALV. EN CALIENTE; SECCIÓN 5x2,5mm²; Un 1,1kV	m	S/N	CO–CBT–0001–CU–XLD
6	GRAPA DE A°G° U BOLT, TIPO APPLETON Ø=1½"	c/u	2	PT–GRA–0010–AG–000
5	PERFIL "L" DE HIERRO 1½"x3/16" LARGO: 150mm	m	0,2	CO–BOT–0001–TL–HG
4	PRENSACABLE DE LATON P/CABLE ARMADO, PROTEC. IP55 Exd II C, ROSCA NPT Ø=3/4" Ø EXTERIOR 20mm, Ø SOBRE ARMADURA 15,2mm, Ø BAJO ARMADURA 14mm.	c/u	1	PC–A–0002–NPT–APE
3	PRENSACABLE DE LATON P/ CABLE ARMADO, PROTEC. IP55 Exd II C, ROSCA NPT Ø=3/4" Ø EXTERIOR 19,5mm, Ø SOBRE ARMADURA 15,5mm, Ø BAJO ARMADURA 14mm.	c/u	1	PC–A–0038–NPT–APE
2	CAÑO DE H°G° SCH 40, Ø=1½"	m	2	CO–SCH–0003–NPT–AG
1	BOTONERA (MARCHA–PARADA–AMPERIMETRO) TIPO EXd IIB+H2 – CON PULSADORES PROTECCION Y DRENADOR – IP55	c/u	1	BO–EST–0007–NPT–FA

AESA

ANCAP

TITULO

TÍPICOS DE MONTAJE DE FUERZA MOTRIZ

OBM: 3149

GAS OIL Y GASOLINA DE BAJO AZUFRE

AESA N° 3149–00–0000–IG–EL–TM–004

ESC. S/E

VERS. 1

REV. 3

HOJA 17 DE 18

3149–00–0000–IG–EL–TM–004.dwg

A4 – 210 x 297

ACOMETIDA A MOTOR DE AEROENFRIADOR

FM–16

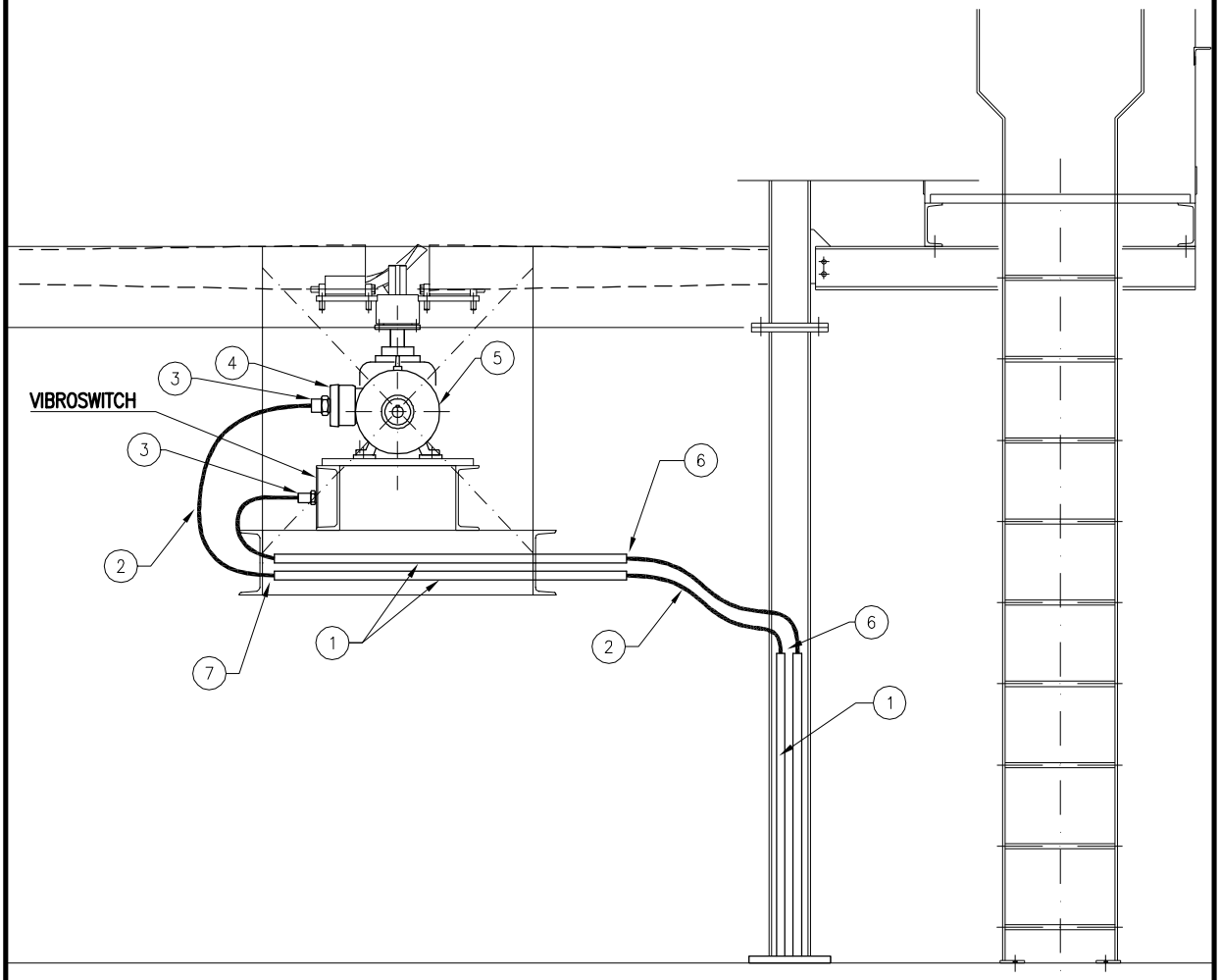

NOTAS:

1. LA RUTA DE LA CANALIZACIÓN ES INDICATIVA (VER PLANO DE PLANTA PARA RUTA ESPECIFICA DE CADA MOTOR).

POS.	DESCRIPCIÓN – MATERIAL	UNIDAD	CANT.	CODIGO
6	SELLADOR DE POLIURETANO	–	S/N	–
5	MOTOR AEROENFRIADOR	c/u	1	–
4	CAJA DE CONEXIONES DEL MOTOR	c/u	1	–
3	PRENSACABLE DE LATON P/CABLE ARMADO, PROTEC. IP55 Exd II C, ROSCA NPT Y Ø INT. SEGÚN CABLE	c/u	3	–
2	CABLE ARMADO. FORMACIÓN Y SECCIÓN SEGÚN PLANO DE PLANTA	m	S/N	–
1	CAÑO H°G° SCH 40. ROSCA NPT Ø=SEGÚN PLANO DE PLANTA	m	S/N	–

AESA

ANCAP

TITULO

TÍPICOS DE MONTAJE DE FUERZA MOTRIZ

OBM: 3149

GAS OIL Y GASOLINA DE BAJO AZUFRE

AESA N° 3149–00–0000–IG–EL–TM–004

ESC. S/E

VERS. 1

HOJA 18 DE 18

REV. 3

3149–00–0000–IG–EL–TM–004.dwg

A4 – 210 x 297

REV	DENOMINACIÓN	FECHA	DIBUJÓ	REVISÓ	APROBÓ
0	PARA CONSTRUCCIÓN	08/06/09	RFB	S&W	GVR
A	PARA COMENTARIOS	26/03/09	RFB	S&W	GVR

AESA

CLIENTE: ANCAP

OBM: 3149

ESTE DOCUMENTO CONTIENE INFORMACION DE PROPIEDAD DE AESA, SU REPRODUCCION TOTAL O PARCIAL QUEDA TOTALMENTE PROHIBIDA

	PROYECTÓ	DIBUJÓ	REVISÓ	APROBÓ
INICIAL	GTB	RFB	GTB	JRT
FECHA	26/03/09	26/03/09	26/03/09	26/03/09
FIRMA				

REALIZADO EN AUTOCAD 2004 NO MODIFICAR MANUALMENTE

PROYECTO: **GAS OIL Y GASOLINA DE BAJO AZUFRE**

TITULO: TIPICOS DE MONTAJE DETALLE PUESTA A TIERRA

AESA N° 3149-00-0000-IG-ES-TM-0007

ANCAP N°

HOJA 1 DE 2

ESCALA: S/E

VERSION: 1

REVISION: 0

A4 – 210 x 297

3149-00-0000-IG-ES-TM-0007.dwg

DETALLE PUESTA A TIERRA

ESC.: 1:5

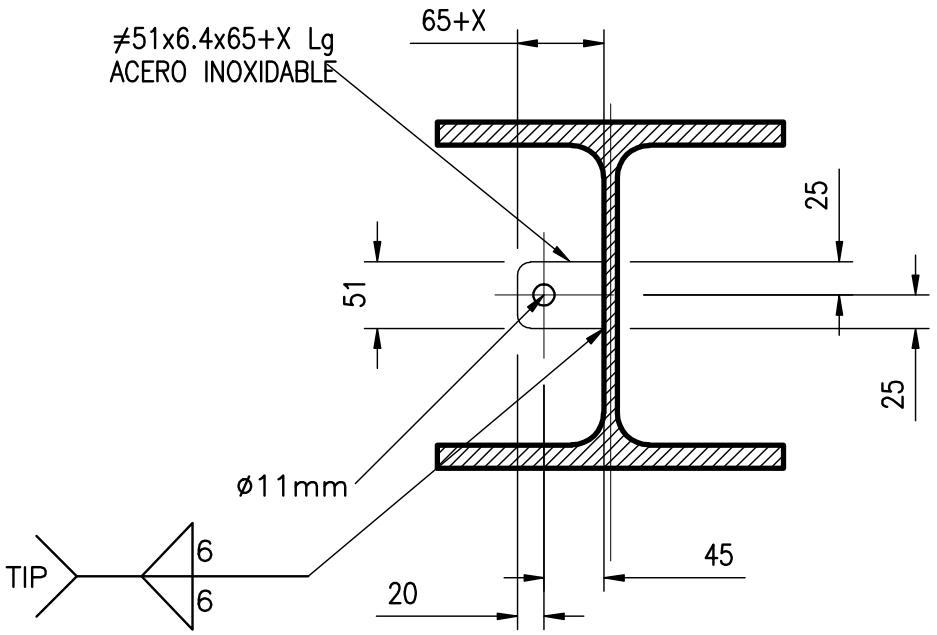

NOTA:
1– Considerar X como espesor de aislación o protección contra fuego.
2– El número de orejas instaladas, sus orientaciones y ubicación serán definidas en los planos de estructuras.

AESA / ANCAP	TITULO TIPICOS DE MONTAJE DETALLE PUESTA A TIERRA		
	OBM: 3149 GAS OIL Y GASOLINA DE BAJO AZUFRE	AESA N° 3149-00-0000-IG-ES-TM-0007	ESC. S/E
		ANCAP N°	VERS. 1
		HOJA 2 DE 2	REV. 0

A4 – 210 x 297

3149-00-0000-IG-ES-TM-0007.dwg

AE3411

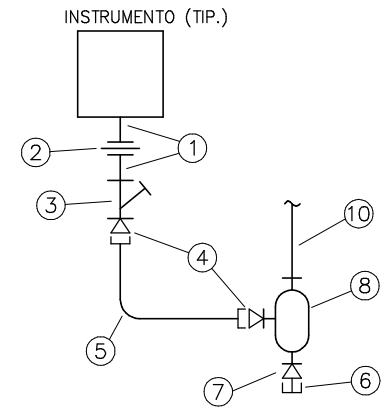

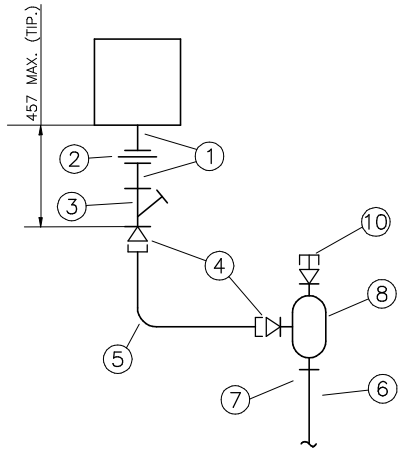

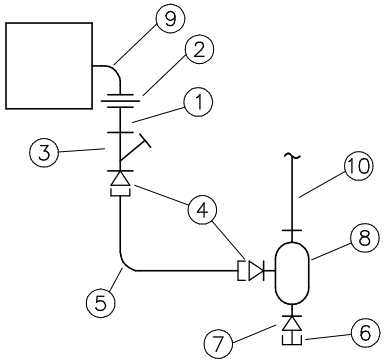

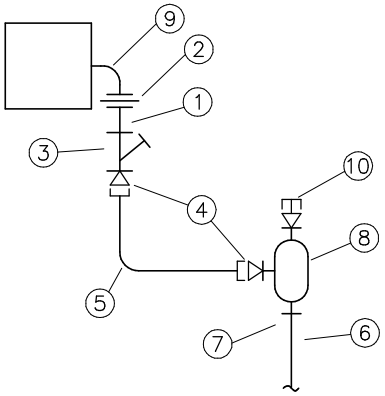

ITEM	DESCRIPCION	CANTIDAD	CODIGO
1	NIPLE, AC. GALVANIZADO, 3/4" NPT, APE, LONGITUD 50 mm.	2	AANIPJB007000NA1036
2	UNION DOBLE H-H, AC. GALVANIZADO, 3/4" NPT, APE.	1	UDJAZHH007NB036000N
3	SELLADOR H-V, ALUMINIO, 3/4" NPT, APE.	1	SESDSAFIHH007N000036
4	CONECTOR RECTO MACHO, AC. GALVANIZADO, 3/4" NPT, ESTANCO.	2	AHCOMJB007000NNA026
5	CAÑO METALICO FLEXIBLE, RECUBIERTO CON PVC, 3/4", ESTANCO.	0.5 m	AGGJP000000070000026
6	BUJE REDUCCION, AC. GALVANIZADO, 1/2"NPT x 3/4"NPT, ESTANCO.	1	AABURJB007005NNA026
7	DRENADOR RESPIRADOR, AC. INOXIDABLE, 1/2" NPT, ESTANCO.	1	SCDREJISM0005N013000
8	CAJA OVALADA, ALUMINIO, TIPO "T", 3/4" NPT, ESTANCO.	1	CCAOAKAJID00TN007013000
9	CODO 90° M-M, ACERO GALVANIZADO 3/4" NPT, APE.	S/NEC.	AAC09JB007000NA1036
10	CAÑO TIPO CONDUIT, ACERO GALVANIZADO, 3/4" NPT.	S/NEC.	ACCRIJBA1S40007N2

NOTAS:

ANCAP

TEPGE

TECHINT
COMPAÑIA TECNICA INTERNACIONAL

EXPANSION OF LA TEJA REFINERY

2734-I-TE-000002

DESCRIPCION: TIPICOS ELECTRICOS
ACOMETIDA A INSTRUMENTRO ANALOGICO
CONEXIONES 3/4" NPT, CL I DIV 2, GR C y D

REV. A 0

JOB B100/20134

AE3411

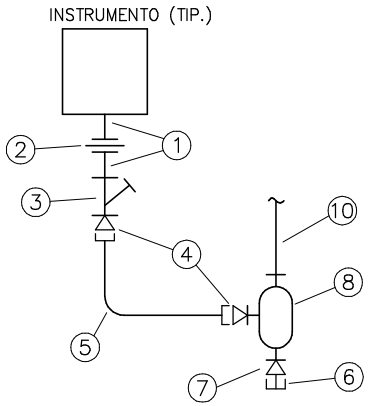

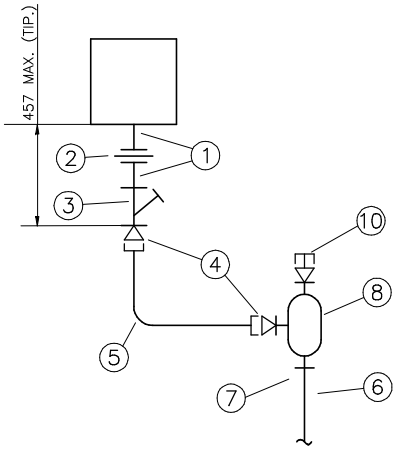

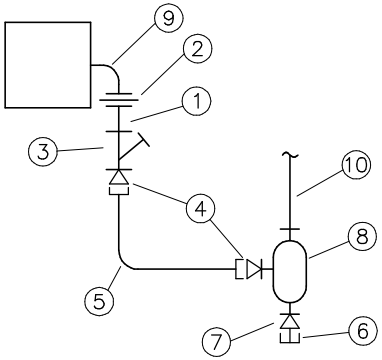

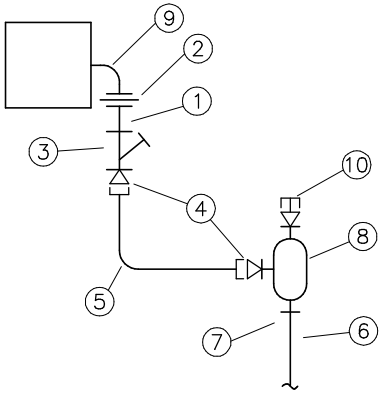

ITEM	DESCRIPCION	CANTIDAD	CODIGO
1	NIPLE, AC. GALVANIZADO, 3/4" NPT, APE, LONGITUD 50 mm.	2	AANIPJB007000NA1036
2	UNION DOBLE H-H, AC. GALVANIZADO, 3/4" NPT, APE.	1	UDJAZHH007NB036000N
3	SELLADOR H-V, ALUMINIO, 3/4" NPT, APE.	1	SESDSAFIHH007N000036
4	CONECTOR RECTO MACHO, AC. GALVANIZADO, 3/4" NPT, ESTANCO.	2	AHCOMJB007000NNA026
5	CAÑO METALICO FLEXIBLE, RECUBIERTO CON PVC, 3/4", ESTANCO.	0.5 m	AGGJP000000070000026
6	BUJE REDUCCION, AC. GALVANIZADO, 1/2"NPT x 3/4"NPT, ESTANCO.	1	AABURJB007005NNA026
7	DRENADOR RESPIRADOR, AC. INOXIDABLE, 1/2" NPT, ESTANCO.	1	SCDREJISM0005N013000
8	CAJA OVALADA, ALUMINIO, TIPO "T", 3/4" NPT, ESTANCO.	1	CCAOAKAJIDOOTN007013000
9	CODO 90° M-M, ACERO GALVANIZADO 3/4" NPT, APE.	S/NEC.	AACO9JB007000NA1036
10	CAÑO TIPO CONDUIT, ACERO GALVANIZADO, 3/4" NPT.	S/NEC.	ACCRIJBA1S40007N2

NOTAS:

ANCAP

TECHINT TEPGE

ABB ABB LUMMUS CREST

TECHINT
COMPAÑIA TECNICA INTERNACIONAL

EXPANSION OF LA TEJA REFINERY

TIPICOS ELECTRICOS

DESCRIPCION: ACOMETIDA A INSTRUMENTRO ANALOGICO
CONEXIONES 3/4" NPT, CL I DIV 2, GR C y D

2734-I-TE-000002

REV. A 0

JOB B100/20134

NOTAS

REV	DENOMINACIÓN	FECHA	DIBUJÓ	REVISÓ	APROBÓ
01	EMISION PARA CONSTRUCCION	30/12/09	LMGA	LDA	JVO

AESA

CLIENTE: ANCAP

OBM: 3149

ESTE DOCUMENTO CONTIENE INFORMACION DE PROPIEDAD DE AESA, SU REPRODUCCION TOTAL O PARCIAL QUEDA TOTALMENTE PROHIBIDA

	PROYECTÓ	DIBUJÓ	REVISÓ	APROBÓ
INICIAL	LMGA	NR	LDA	JVO
FECHA	30/12/09	30/12/09	30/12/09	30/12/09
FIRMA				

REALIZADO EN AUTOCAD 2006 NO MODIFICAR MANUALMENTE

PROYECTO: GAS OIL Y GASOLINA DE BAJO AZUFRE

TITULO: TIPICO DE MONTAJE DE INSTRUMENTOS HORNO 3401B

AESA N° 3149-02-3400-ID-IN-TM-0001

ANCAP N°

HOJA 1 DE 12

ESCALA S/E

VERSION 1

REVISION 0

A3 - 420 x 297

3149-02-3400-ID-IN-TM-0001-01.dwg

INDICE

TITULO	HOJA	REV.
CARATULA	01	0
INDICE	02	0
TIPICO N°1: DETECTOR DE LLAMA	03	0
TIPICO N°2: DAMPER (CHIMENEA)	04	0
TIPICO N°3: TRANSMISOR DE TEMPERATURA	05	0
TIPICO N°4: TRANSMISOR DE PRESION	06	0
TIPICO N°5: ANALIZADORES	07	0
TIPICO N°6: ANALIZADOR DOS FUNCIONES	08	0
TIPICO N°7: DAMPER (AIRE)	09	0
TIPICO N°8: PRESOSTATO	10	0
TIPICO N°9: CAJA DE CONEXIONADO-TRANSFORMADORES DE IGNICION	11	0
TIPICO N°10: CAJA DE CONEXIONADO-DETECTORES DE LLAMA	12	0
.		

REV.	FECHA	EMISION/MODIFICACION	DIB	PROY	REVIS	APR
01	30/12/09	EMISION PARA CONSTRUCCION	DAR	LMGA	LDA	JVO

NOTAS:

ESTE DOCUMENTO CONTIENE INFORMACION DE PROPIEDAD DE AESA, SU REPRODUCCION TOTAL O PARCIAL QUEDA TOTALMENTE PROHIBIDA

REFERENCIA DE PLANOS

PLANO NUMERO	NOMBRE	HOJA

PROYECTO: GAS OIL Y GASOLINA DE BAJO AZUFRE

LINEA N°: TIPICO DE MONTAJE DE INSTRUMENTOS

AESA

AESA N° 3149-02-3400-ID-IN-TM-0001

ANCAP N°

CLIENTE: ANCAP

HOJA : 2 DE 12

OBM: 3149

VERSION 1

REVISION 0

3149-01-3100-ID-IN-TM-0001-01a

A3 – 420 x 297

TAG INSTR.
BE-001A
BE-001B
BE-001C

TIPICO N°1: DETECTOR DE LLAMA

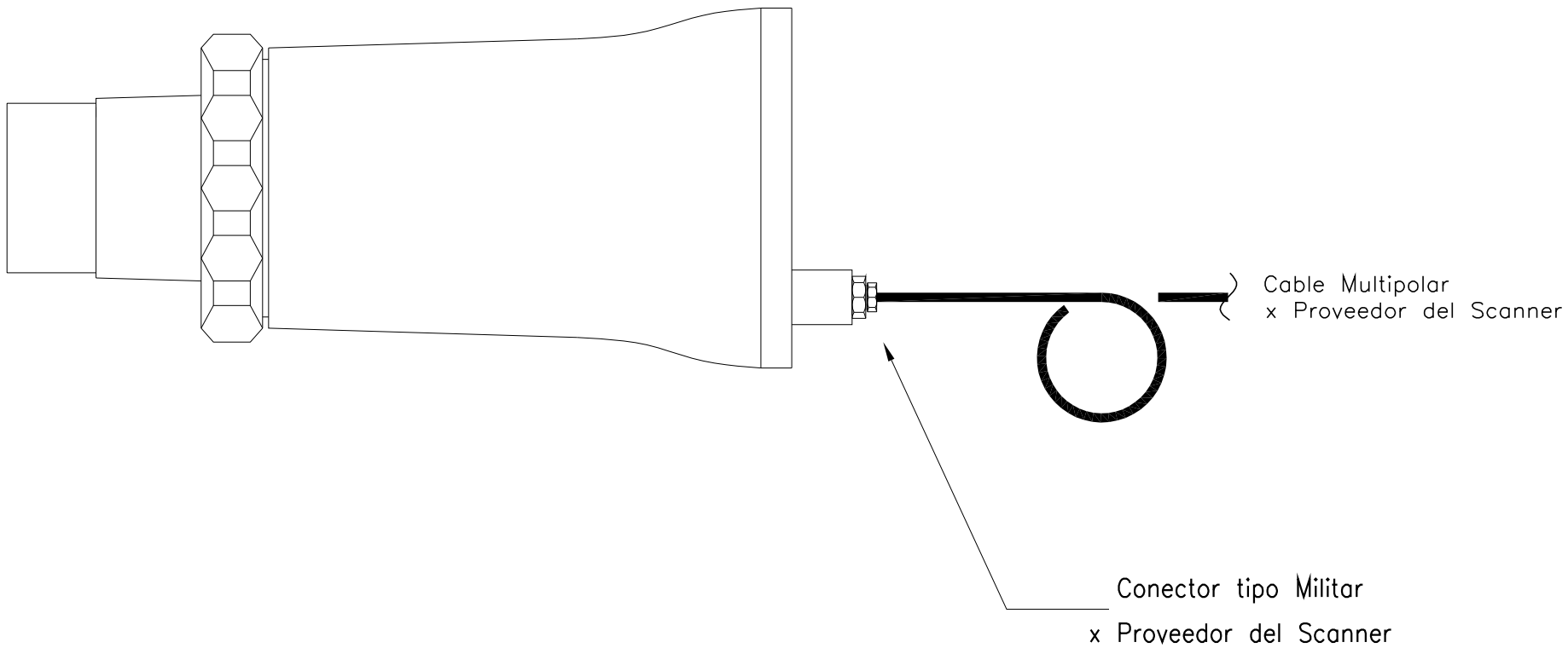

REV.	FECHA	EMISION/MODIFICACION	DIB	PROY	REVIS	APR
01	30/12/09	EMISION PARA CONSTRUCCION	DAR	LMGA	LDA	JVO

NOTAS:

ESTE DOCUMENTO CONTIENE INFORMACION DE PROPIEDAD DE AESA, SU REPRODUCCION TOTAL O PARCIAL QUEDA TOTALMENTE PROHIBIDA

REFERENCIA DE PLANOS

PLANO NUMERO	NOMBRE	HOJA

PROYECTO: GAS OIL Y GASOLINA DE BAJO AZUFRE

LINEA N°: TIPICO DE MONTAJE DE INSTRUMENTOS

AESA

AESA N° 3149-02-3400-ID-IN-TM-0001

ANCAP N°

CLIENTE: ANCAP

HOJA : 3 DE 12

OBM: 3149

VERSION 1

REVISION 0

3149-01-3100-ID-IN-TM-0001-01a

A3 – 420 x 297

TAG INSTR.
SV-030
ZSC-030
ZSO-030
HIC-030

TIPICO N°2: DAMPER (CHIMENEA)

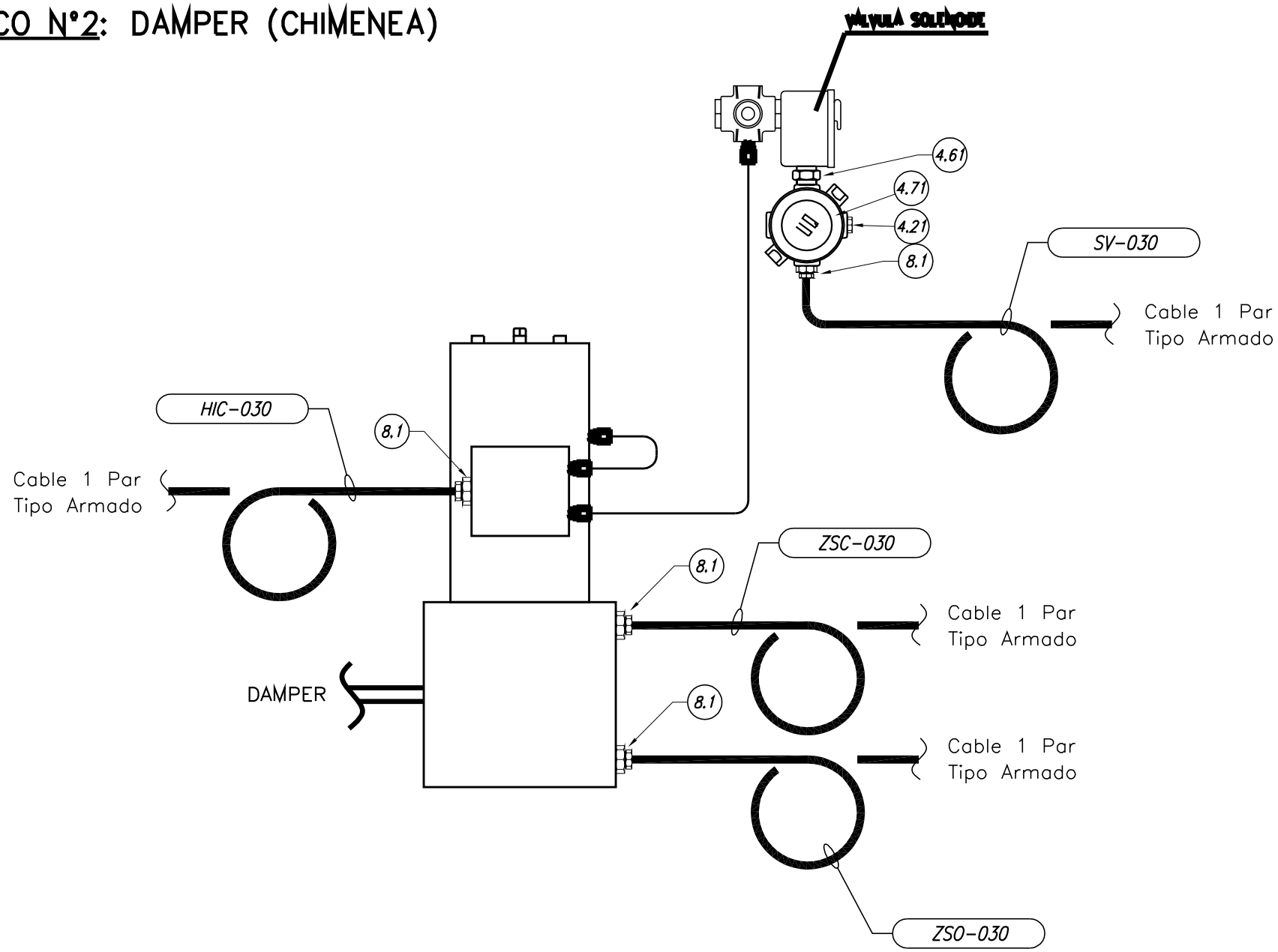

ITEM	CANTIDAD	DESCRIPCION
8.1	4	PRENSACABLE DE LATON NIQUELADO, Ø 1/2" NPT, P/ CABLE ARMADO, APTO ZONA 1 & 2
3.1	1	ENTRE ROSCA, A°G°, ø1/2" NPT, APTO ZONA 1 & 2
6.1	1	CAJA DE PASO REDONDA C/TAPA ROSCADA, MAT. AI FUNDIDO, CUATRO ACCESOS ø1/2" NPT, APTO ZONA 1 & 2
5.1	2	TAPON, A°G° MACHO, ø1/2" NPT, APTO ZONA 1 & 2.

REV.	FECHA	EMISION/MODIFICACION	DIB	PROY	REVIS	APR
01	30/12/09	EMISION PARA CONSTRUCCION	DAR	LMGA	LDA	JVO

NOTAS:

ESTE DOCUMENTO CONTIENE INFORMACION DE PROPIEDAD DE AESA, SU REPRODUCCION TOTAL O PARCIAL QUEDA TOTALMENTE PROHIBIDA

REFERENCIA DE PLANOS

PLANO NUMERO	NOMBRE	HOJA

PROYECTO: GAS OIL Y GASOLINA DE BAJO AZUFRE

LINEA N°: TIPICO DE MONTAJE DE INSTRUMENTOS

AESA

AESA N° 3149-02-3400-ID-IN-TM-0001

ANCAP N°

CLIENTE: ANCAP

HOJA : 4 DE 12

OBM: 3149

VERSION 1

REVISION 0

3149-01-3100-ID-IN-TM-0001-01a

A3 - 420 x 297

TAG INSTR.	TAG INSTR.
TE-088	TIT-088
TE-169	TIT-169
TE-170	TIT-170
TE-171	TIT-171
TE-172	TIT-172
TE-173	TIT-173
TE-174	TIT-174

TIPICO N°3: TRANSMISOR DE TEMPERATURA

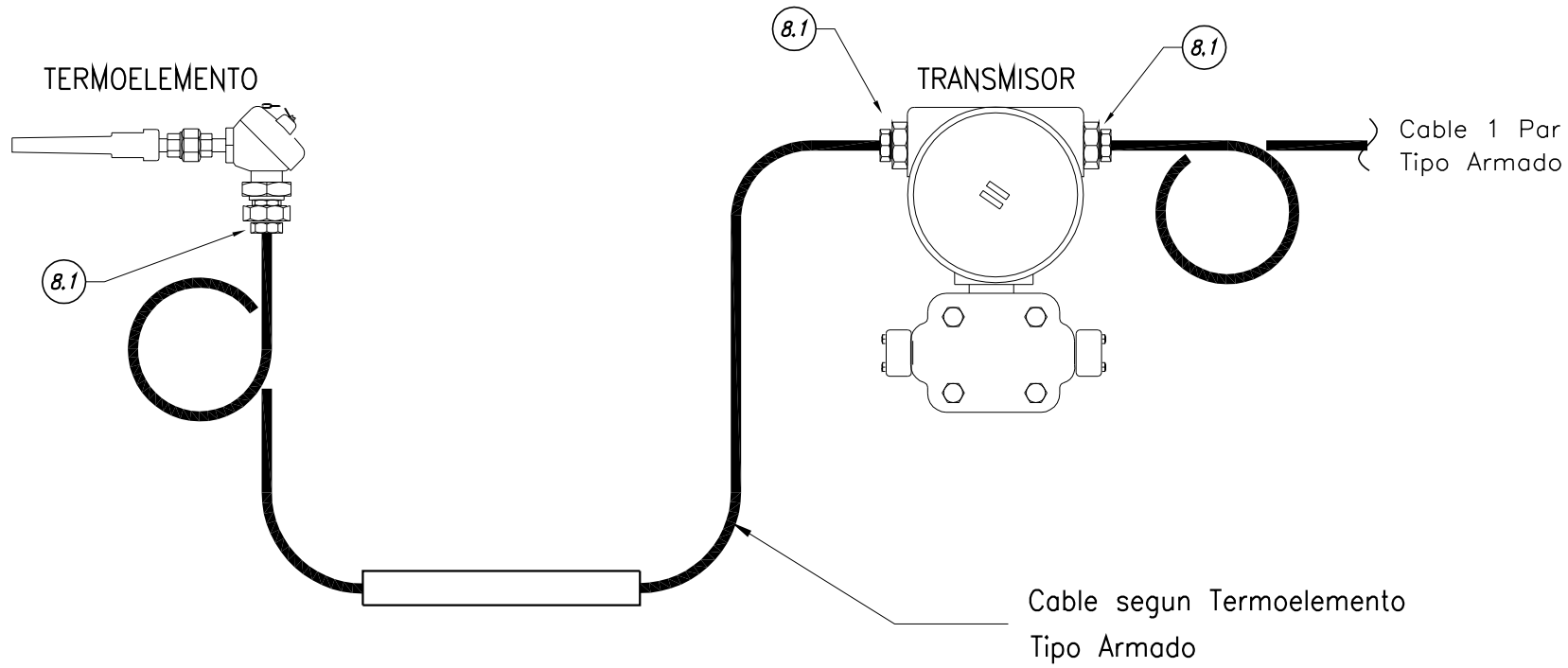

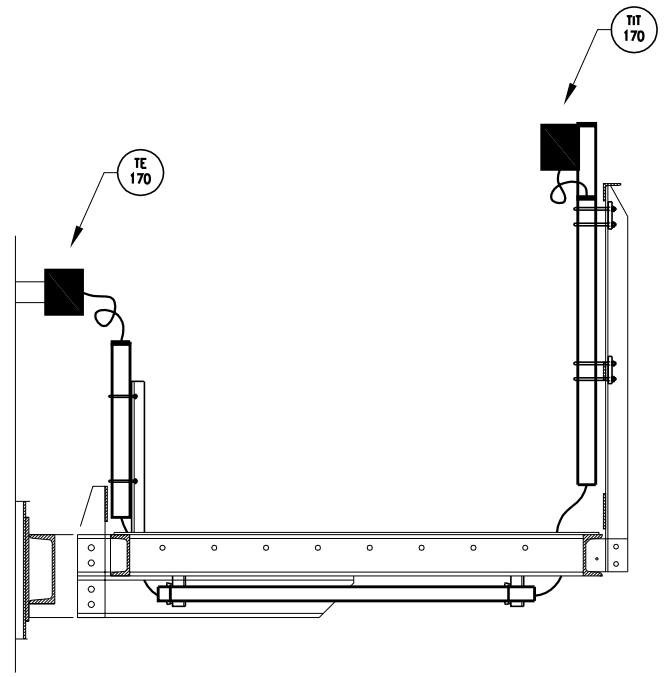

INSTALACION EN PLANTA

ITEM	CANTIDAD	DESCRIPCION
8.1	3	PRENSACABLE DE LATON NIQUELADO, Ø 1/2" NPT, P/ CABLE ARMADO, APTO ZONA 1 & 2

REV.	FECHA	EMISION/MODIFICACION	DIB	PROY	REVIS	APR
01	30/12/09	EMISION PARA CONSTRUCCION	DAR	LMGA	LDA	JVO

NOTAS:

ESTE DOCUMENTO CONTIENE INFORMACION DE PROPIEDAD DE AESA, SU REPRODUCCION TOTAL O PARCIAL QUEDA TOTALMENTE PROHIBIDA

REFERENCIA DE PLANOS

PLANO NUMERO	NOMBRE	HOJA

PROYECTO: GAS OIL Y GASOLINA DE BAJO AZUFRE

LINEA N°: TIPICO DE MONTAJE DE INSTRUMENTOS

AESA

AESA N° 3149-02-3400-ID-IN-TM-0001

ANCAP N°

CLIENTE: ANCAP

HOJA : 5 DE 12

OBM: 3149

VERSION 1

REVISION 0

3149-01-3100-ID-IN-TM-0001-01a

A3 – 420 x 297

TAG INSTR.
PT-125
PT-126A
PT-126B
PT-126C

TIPICO N°4: TRANSMISOR DE PRESION

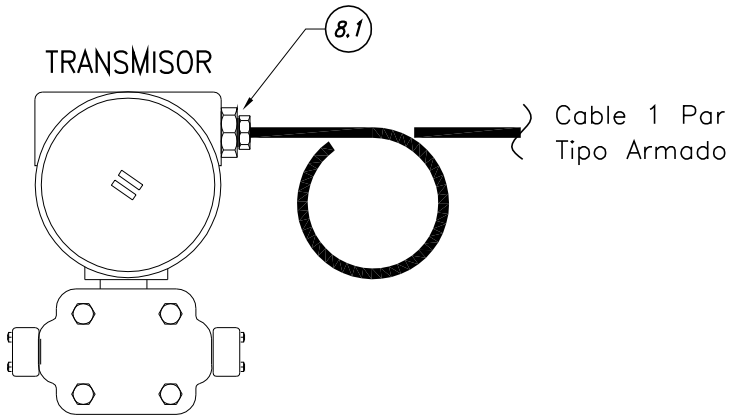

ITEM	CANTIDAD	DESCRIPCION
8.1	1	PRENSACABLE DE LATON NIQUELADO, Ø 1/2" NPT, P/ CABLE ARMADO, APTO ZONA 1 & 2

REV.	FECHA	EMISION/MODIFICACION	DIB	PROY	REVIS	APR
01	30/12/09	EMISION PARA CONSTRUCCION	DAR	LMGA	LDA	JVO

NOTAS:

ESTE DOCUMENTO CONTIENE INFORMACION DE PROPIEDAD DE AESA, SU REPRODUCCION TOTAL O PARCIAL QUEDA TOTALMENTE PROHIBIDA

REFERENCIA DE PLANOS

PLANO NUMERO	NOMBRE	HOJA

PROYECTO: GAS OIL Y GASOLINA DE BAJO AZUFRE

LINEA N°: TIPICO DE MONTAJE DE INSTRUMENTOS

AESA

AESA N° 3149-02-3400-ID-IN-TM-0001

ANCAP N°

CLIENTE: ANCAP

HOJA : 6 DE 12

OBM: 3149

VERSION 1

REVISION 0

3149-01-3100-ID-IN-TM-0001-01a

A3 – 420 x 297

TAG INSTR.
AT-003
AT-004

TIPICO N°5: ANALIZADOR

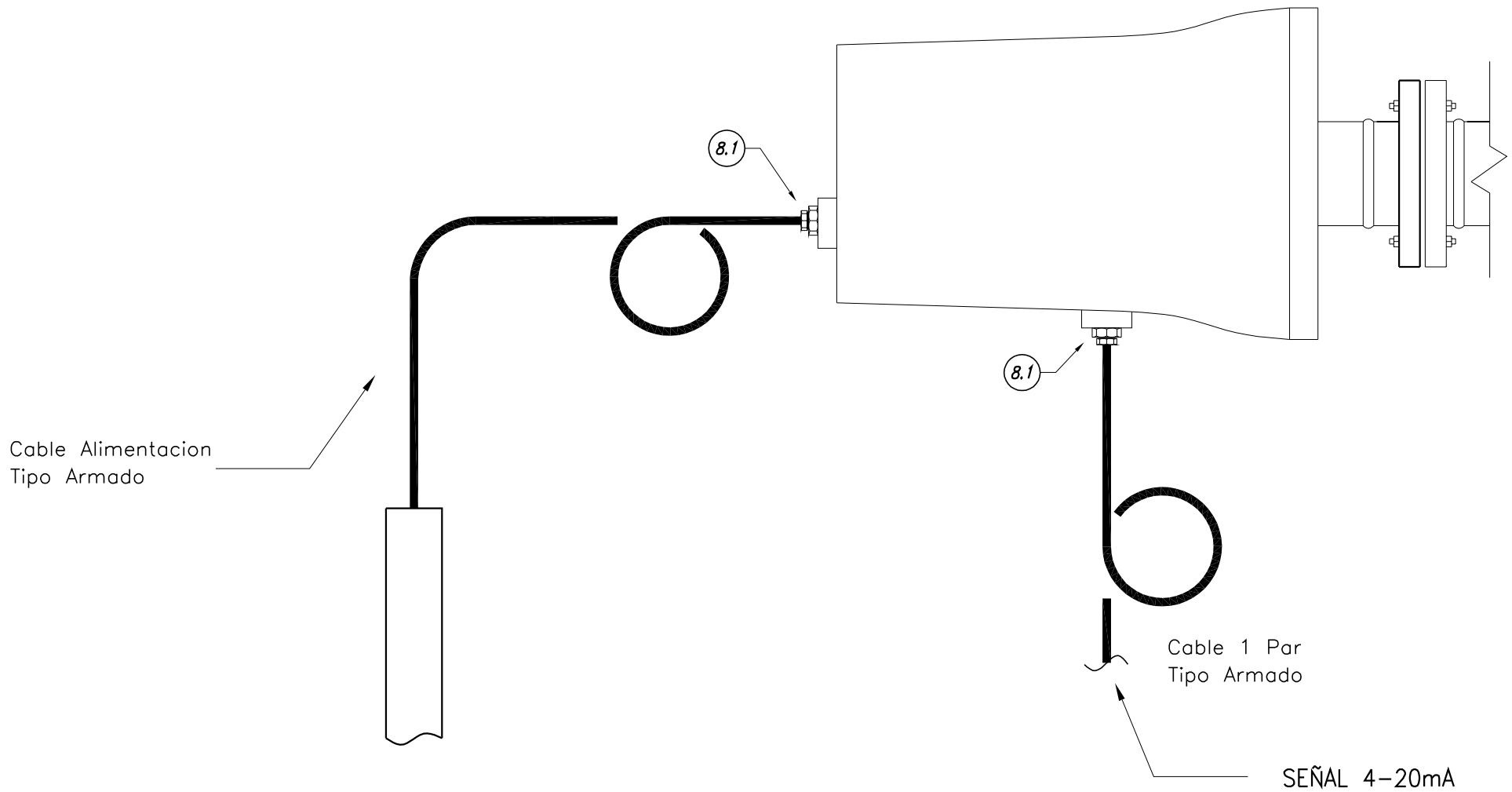

ITEM	CANTIDAD	DESCRIPCION
8.1	2	PRENSACABLE DE LATON NIQUELADO, Ø 1/2" NPT, P/ CABLE ARMADO, APTO ZONA 1 & 2

REV.	FECHA	EMISION/MODIFICACION	DIB	PROY	REVIS	APR
01	30/12/09	EMISION PARA CONSTRUCCION	DAR	LMGA	LDA	JVO

NOTAS:

ESTE DOCUMENTO CONTIENE INFORMACION DE PROPIEDAD DE AESA, SU REPRODUCCION TOTAL O PARCIAL QUEDA TOTALMENTE PROHIBIDA

REFERENCIA DE PLANOS

PLANO NUMERO	NOMBRE	HOJA

PROYECTO: GAS OIL Y GASOLINA DE BAJO AZUFRE

LINEA N°: TIPICO DE MONTAJE DE INSTRUMENTOS

AESA

AESA N° 3149-02-3400-ID-IN-TM-0001

ANCAP N°

CLIENTE: ANCAP

HOJA : 7 DE 12

OBM: 3149

VERSION 1

REVISION 0

3149-01-3100-ID-IN-TM-0001-01a

A3 - 420 x 297

TAG INSTR.
AT-005A
AT-005B

TIPICO N°6: ANALIZADOR DOS FUNCIONES

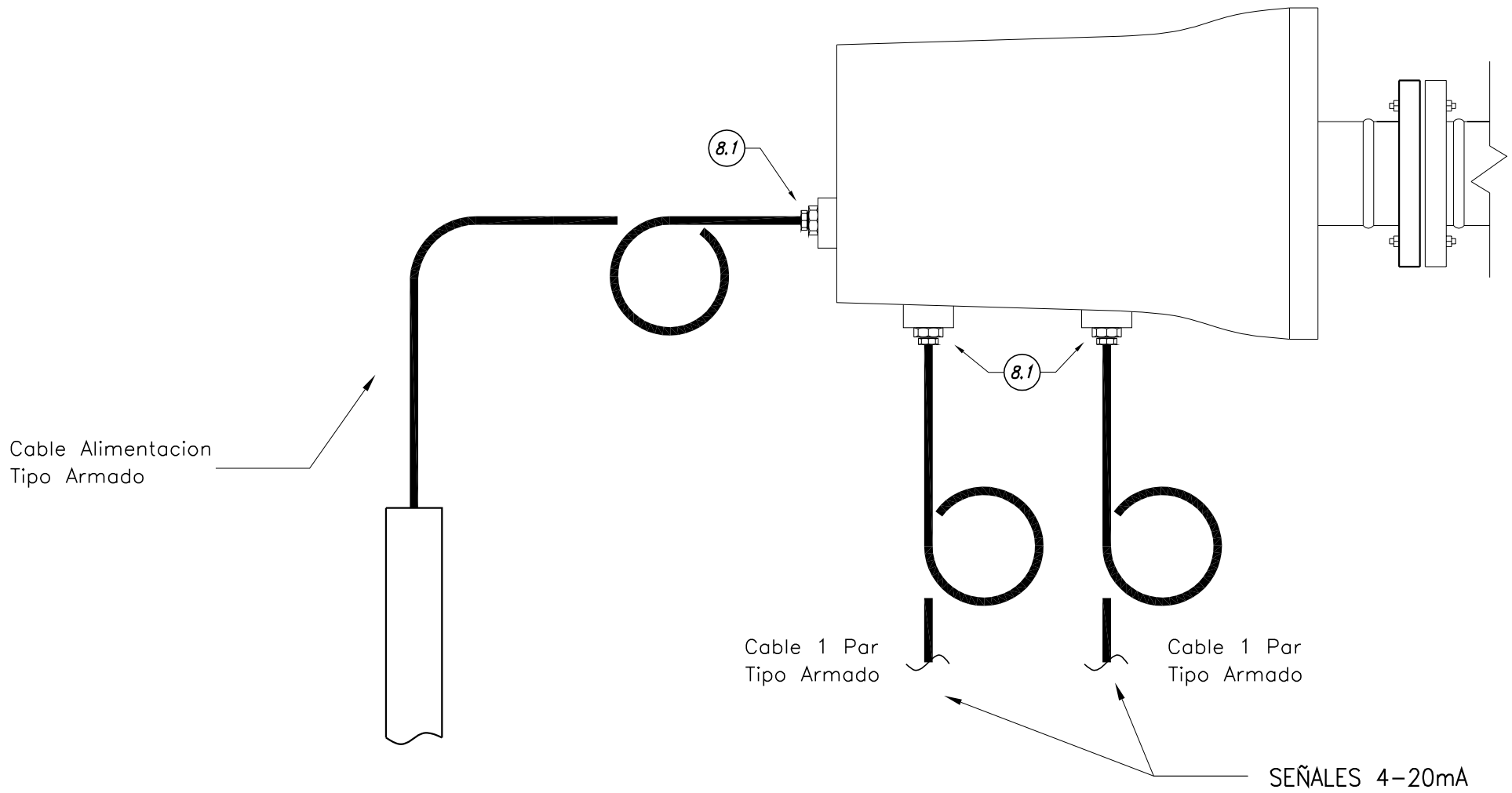

ITEM	CANTIDAD	DESCRIPCION
8.1	3	PRENSACABLE DE LATON NIQUELADO, Ø 1/2" NPT, P/ CABLE ARMADO, APTO ZONA 1 & 2

REV.	FECHA	EMISION/MODIFICACION	DIB	PROY	REVIS	APR
01	30/12/09	EMISION PARA CONSTRUCCION	DAR	LMGA	LDA	JVO

NOTAS:

ESTE DOCUMENTO CONTIENE INFORMACION DE PROPIEDAD DE AESA, SU REPRODUCCION TOTAL O PARCIAL QUEDA TOTALMENTE PROHIBIDA

REFERENCIA DE PLANOS

PLANO NUMERO	NOMBRE	HOJA

PROYECTO: GAS OIL Y GASOLINA DE BAJO AZUFRE

LINEA N°: TIPICO DE MONTAJE DE INSTRUMENTOS

AESA

AESA N° 3149-02-3400-ID-IN-TM-0001

ANCAP N°

CLIENTE: ANCAP

HOJA : 8 DE 12

OBM: 3149

VERSION 1

REVISION 0

3149-01-3100-ID-IN-TM-0001-01a

A3 - 420 x 297

TAG INSTR.
SV-XXX
ZSC-XXX
ZSO-XXX

TIPICO N°7: DAMPER (AIRE)

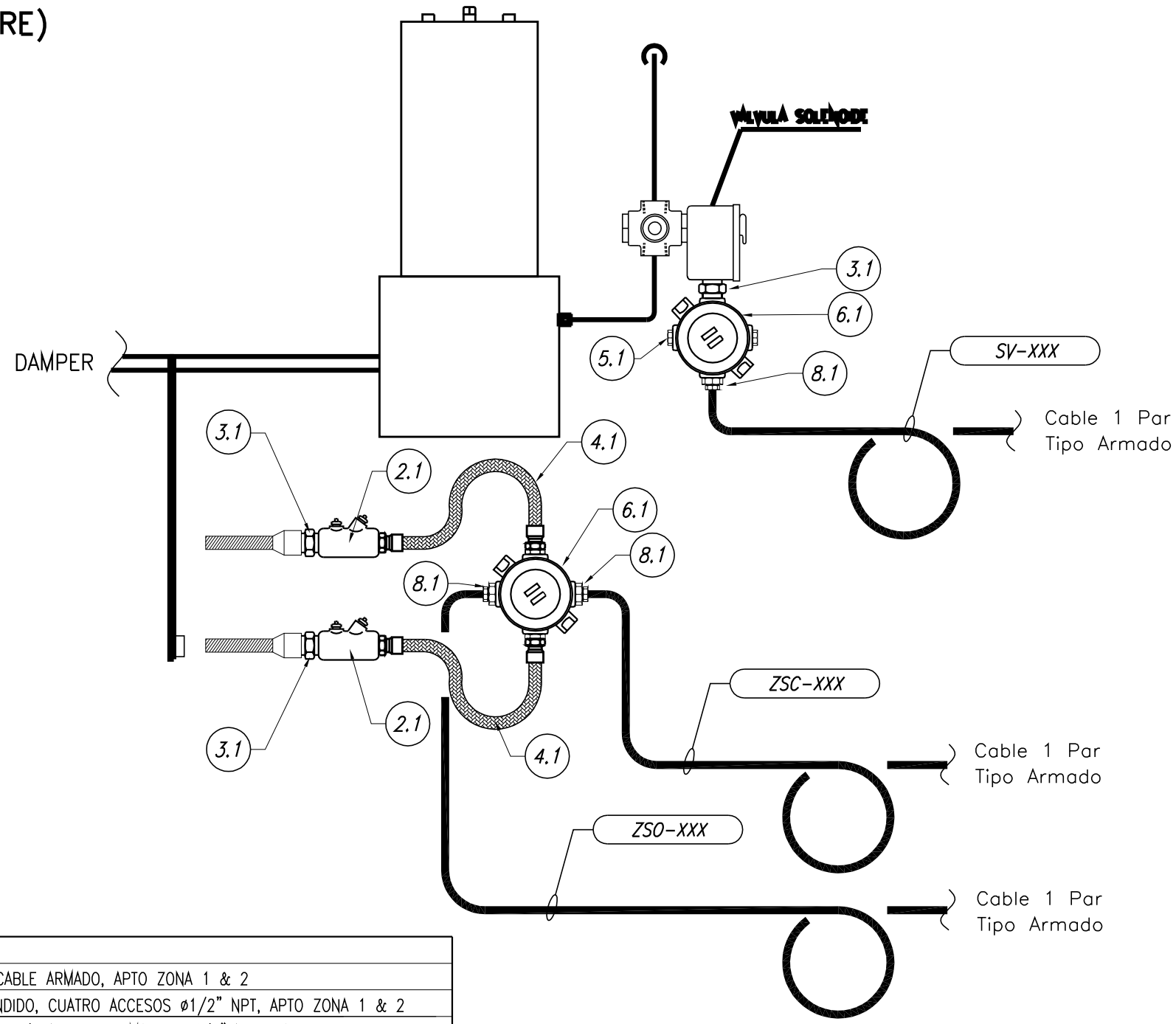

ITEM	CANTIDAD	DESCRIPCION
8.1	3	PRENSACABLE DE LATON NIQUELADO, Ø 1/2" NPT, P/ CABLE ARMADO, APTO ZONA 1 & 2
6.1	2	CAJA DE PASO REDONDA C/TAPA ROSCADA, MAT. AI FUNDIDO, CUATRO ACCESOS ø1/2" NPT, APTO ZONA 1 & 2
4.1	2	FLEXIBLE C/CUBIERTA PVC, APTO INTEMPERIE Y ZONA 2, C/CONECTORES MACHO ø1/2" NPT, LARGO 500mm
3.1	3	ENTRE ROSCA, A°G°, ø1/2" NPT, APTO ZONA 1 & 2.
2.1	2	SELLADOR, A°G° HORIZONTAL-VERTICAL, ø1/2"NPT, APTO ZONA 1 & 2
5.1	2	TAPON, A°G° MACHO, ø1/2" NPT, APTO ZONA 1 & 2

REV.	FECHA	EMISION/MODIFICACION	DIB	PROY	REVIS	APR
01	30/12/09	EMISION PARA CONSTRUCCION	DAR	LMGA	LDA	JVO

NOTAS:

ESTE DOCUMENTO CONTIENE INFORMACION DE PROPIEDAD DE AESA, SU REPRODUCCION TOTAL O PARCIAL QUEDA TOTALMENTE PROHIBIDA

REFERENCIA DE PLANOS

PLANO NUMERO	NOMBRE	HOJA

PROYECTO: GAS OIL Y GASOLINA DE BAJO AZUFRE

LINEA N°: TIPICO DE MONTAJE DE INSTRUMENTOS

AESA

AESA N° 3149-02-3400-ID-IN-TM-0001

ANCAP N°

CLIENTE: ANCAP

HOJA : 9 DE 12

OBM: 3149

VERSION 1

REVISION 0

3149-01-3100-ID-IN-TM-0001-01a

A3 – 420 x 297

TAG INSTR.
PSL-XXX

TIPICO N°8: PRESOSTATO

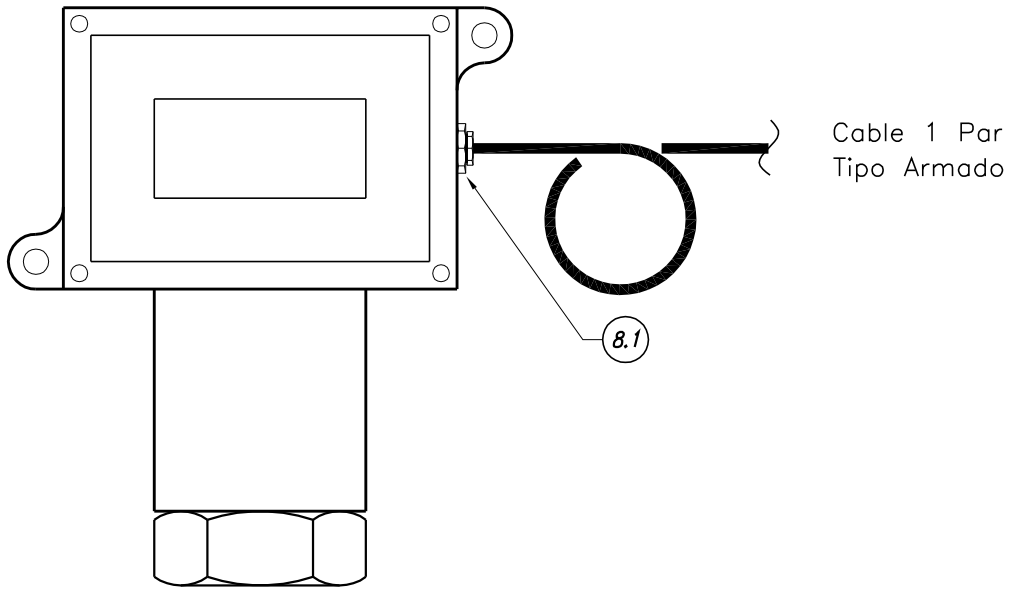

ITEM	CANTIDAD	DESCRIPCION
8.1	1	PRENSACABLE DE LATON NIQUELADO, Ø 1/2" NPT, P/ CABLE ARMADO, APTO ZONA 1 & 2

REV.	FECHA	EMISION/MODIFICACION	DIB	PROY	REVIS	APR
01	30/12/09	EMISION PARA CONSTRUCCION	DAR	LMGA	LDA	JVO

NOTAS:

ESTE DOCUMENTO CONTIENE INFORMACION DE PROPIEDAD DE AESA, SU REPRODUCCION TOTAL O PARCIAL QUEDA TOTALMENTE PROHIBIDA

REFERENCIA DE PLANOS

PLANO NUMERO	NOMBRE	HOJA

PROYECTO: GAS OIL Y GASOLINA DE BAJO AZUFRE

LINEA N°: TIPICO DE MONTAJE DE INSTRUMENTOS

AESA

AESA N° 3149-02-3400-ID-IN-TM-0001

ANCAP N°

CLIENTE: ANCAP

HOJA : 10 DE 12

OBM: 3149

VERSION 1

REVISION 0

3149-01-3100-ID-IN-TM-0001-01a

A3 – 420 x 297

TAG INSTR.
JBX-001

TIPICO N°9: CAJA DE CONEXIONADO TRANSFORMADORES DE IGNICION

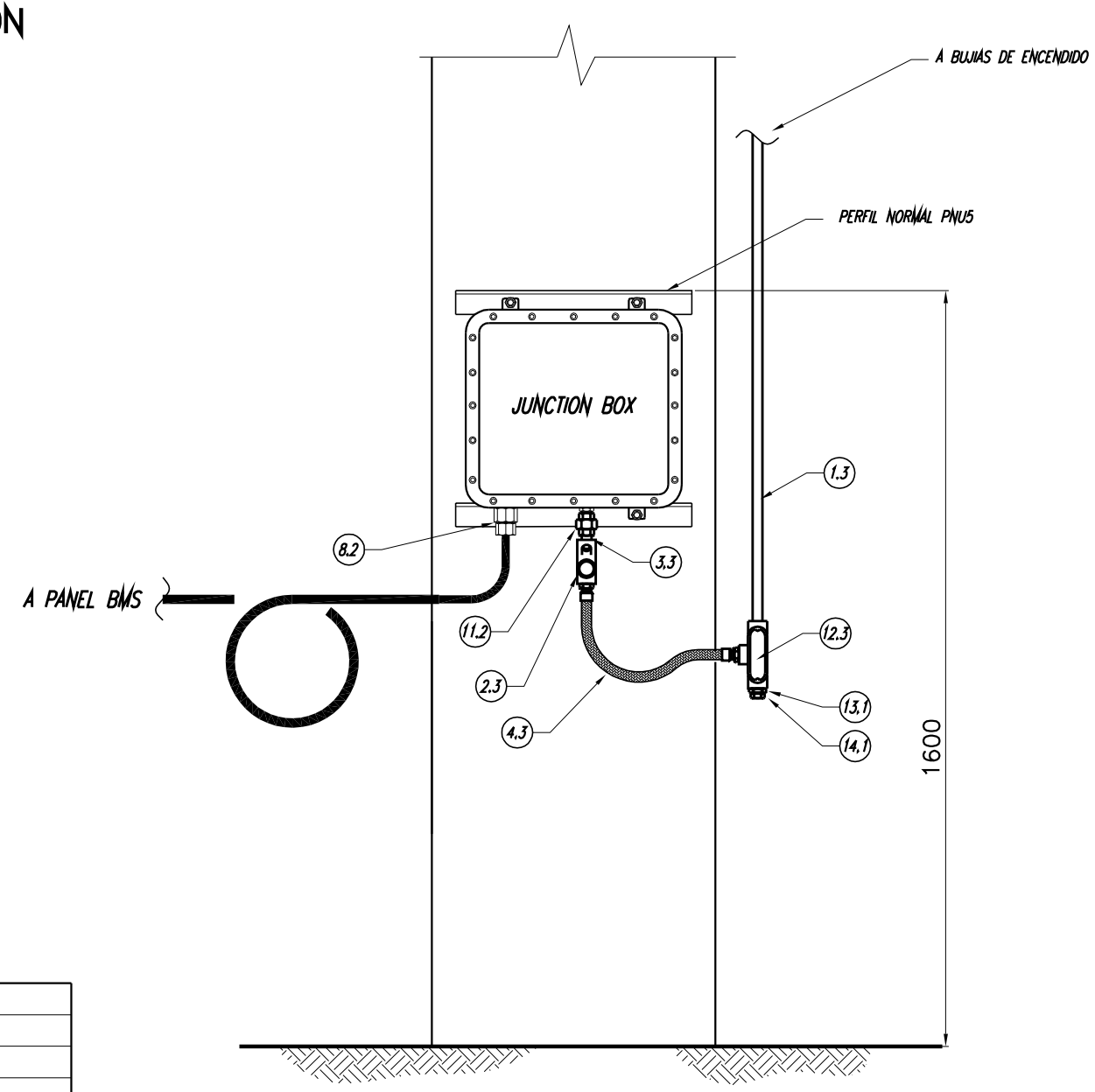

ITEM	CANTIDAD	DESCRIPCION
14.1	1	DRENADOR DE BRONCE, ROSCADO NPT, Ø 1/2"
13.1	1	BUJE REDUCCION DE H°G°, Ø 1 1/2"x 1/2", ROSCADO NPT
12.3	1	CONDULET TIPO L, APTO PARA INTEMPERIE Y ZONA 2, Ø 1 1/2" NPT
11.3	1	UNION DOBLE, H°G°, APTA PARA INTEMPERIE Y ZONA 1 & 2, Ø 1 1/2" NPT
8.2	1	PRENSACABLE DE LATON NIQUELADO, Ø 3/4" NPT, P/ CABLE ARMADO, APTO ZONA 1 & 2
4.3	1	FLEXIBLE C/CUBIERTA PVC, APTO INTEMPERIE C/CONECTORES MACHO ø 1 1/2" NPT, LARGO 500mm.
3.3	2	ENTRE ROSCA, A°G°, DIV 1&2, ø1 1/2" NPT
2.3	1	SELLADOR, A°G° HORIZONTAL-VERTICAL, ø1 1/2", ROSCA NPT
1.3	s/n	CAÑO DE ACERO AL CARBONO USO ELECTRICO, Ø 1 1/2" NPT

REV.	FECHA	EMISION/MODIFICACION	DIB	PROY	REVIS	APR
01	30/12/09	EMISION PARA CONSTRUCCION	DAR	LMGA	LDA	JVO

NOTAS:

ESTE DOCUMENTO CONTIENE INFORMACION DE PROPIEDAD DE AESA, SU REPRODUCCION TOTAL O PARCIAL QUEDA TOTALMENTE PROHIBIDA

REFERENCIA DE PLANOS

PLANO NUMERO	NOMBRE	HOJA

PROYECTO: GAS OIL Y GASOLINA DE BAJO AZUFRE

LINEA N°: TIPICO DE MONTAJE DE INSTRUMENTOS

AESA

AESA N° 3149-02-3400-ID-IN-TM-0001

ANCAP N°

CLIENTE: ANCAP

HOJA : 11 DE 12

OBM: 3149

VERSION 1

REVISION 0

3149-01-3100-ID-IN-TM-0001-01a

A3 - 420 x 297

TAG INSTR.
JBE-001

TIPICO N°10: CAJA DE CONEXIONADO DETECTORES DE LLAMA

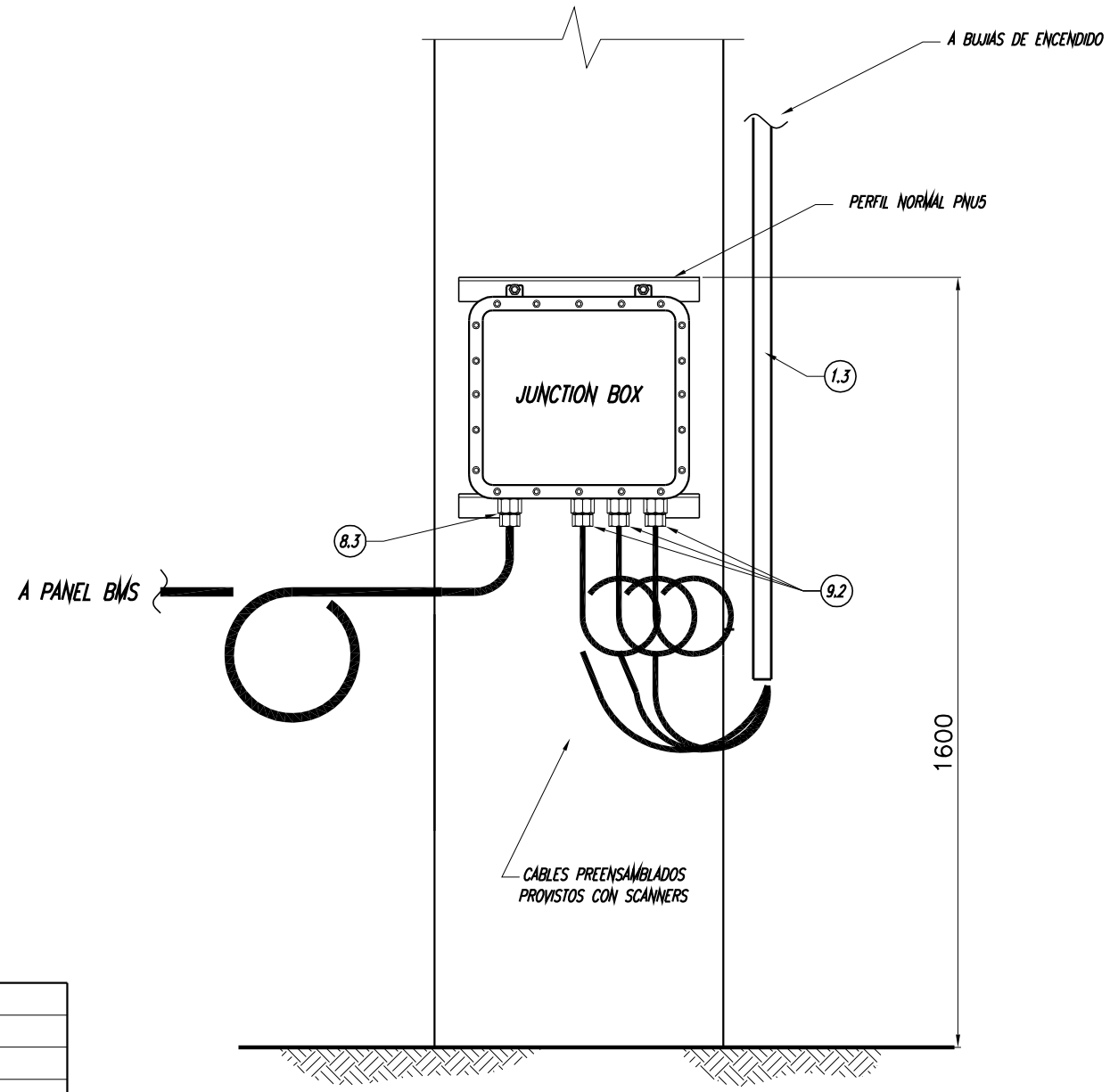

ITEM	CANTIDAD	DESCRIPCION
9.2	3	PRENSACABLE DE LATON NIQUELADO, Ø 3/4" NPT, P/ CABLE SIN ARMAR, APTO ZONA 2
8.3	1	PRENSACABLE DE LATON NIQUELADO, Ø 1" NPT, P/ CABLE ARMADO, APTO ZONA 1 & 2
1.3	s/n	CAÑO DE ACERO AL CARBONO USO ELECTRICO, Ø 1 1/2" NPT

REV.	FECHA	EMISION/MODIFICACION	DIB	PROY	REVIS	APR
01	30/12/09	EMISION PARA CONSTRUCCION	DAR	LMGA	LDA	JVO

NOTAS:

ESTE DOCUMENTO CONTIENE INFORMACION DE PROPIEDAD DE AESA, SU REPRODUCCION TOTAL O PARCIAL QUEDA TOTALMENTE PROHIBIDA

REFERENCIA DE PLANOS

PLANO NUMERO	NOMBRE	HOJA

PROYECTO: GAS OIL Y GASOLINA DE BAJO AZUFRE

LINEA N°: TIPICO DE MONTAJE DE INSTRUMENTOS

AESA

AESA N° 3149-02-3400-ID-IN-TM-0001

ANCAP N°

CLIENTE: ANCAP

HOJA : 12 DE 12

OBM: 3149

VERSION 1

REVISION 0

3149-01-3100-ID-IN-TM-0001-01a

A3 – 420 x 297

NOTAS

NOTA 1: TODAS LAS DIMENSIONES ESTAN DADAS EN MILIMETROS.

REV	DENOMINACIÓN	FECHA	EJECUTÓ	REVISÓ	APROBÓ
1	CONFORME A OBRA	03/07/13	MGF	S&W	GVR
0	EMISION PARA CONSTRUCCION		II	S&W	GVR
B	EMISION PARA APROBACION	12/02/10	II	S&W	GVR
A	EMISION PARA APROBACION	10-08-09	AMO/JBN	SW	GVR

AESA

CLIENTE: ANCAP

OBM: 3149

ESTE DOCUMENTO CONTIENE INFORMACION DE PROPIEDAD DE AESA, SU REPRODUCCION TOTAL O PARCIAL QUEDA TOTALMENTE PROHIBIDA

	PROYECTÓ	DIBUJÓ	REVISÓ	APROBÓ
INICIAL	JM	AM	JC	II
FECHA	12-03-10	12-03-10	12-03-10	12-03-10
FIRMA				

REALIZADO EN AUTOCAD 2004 NO MODIFICAR MANUALMENTE

PROYECTO: GAS OIL Y GASOLINA DE BAJO AZUFRE

TITULO: **TIPICOS DE MONTAJE ELECTRICO**

AESA N° **3149-01-3100-IG-IN-TM-0001**

ANCAP N°

HOJA 01 DE 55

ESCALA S/E

VERSION 1

REVISION **1**

7686-3100-I-720-PD-001

A3 - 420 x 297

3149-01-3100-IG-IN-TM-0001-01.dwg

HOJA	DESCRIPCION
1	CARATULA
2	INDICE
3	INDICE
4	SEÑAL ANALOGICA. CONEXION A INSTRUMENTO 1/2" NPT Y ALIMENTACIÓN EXTERNA 1/2" NPT
5	SEÑAL ANALOGICA. CONEXION A INSTRUMENTO 1/2" NPT
6	SEÑAL ANALOGICA. CONEXION A INSTRUMENTO 1/2" NPT
7	SEÑAL ANALOGICA. CONEXION A INSTRUMENTO 1/2" NPT
8	SEÑAL ANALOGICA. CONEXION A INSTRUMENTO 1/2" NPT
9	SEÑAL ANALOGICA. CONEXION A INSTRUMENTO 1/2" NPT
10	SEÑAL ANALOGICA. CONEXION A INSTRUMENTO 1/2" NPT
11	SEÑAL ANALOGICA. CONEXION A INSTRUMENTO 1/2" NPT
12	SEÑAL ANALOGICA. CONEXION A INSTRUMENTO 1/2" NPT
13	SEÑAL ANALOGICA. CONEXION A INSTRUMENTO 1/2" NPT
14	SEÑAL ANALOGICA. CONEXION A INSTRUMENTO 1/2" NPT
15	SEÑAL ANALOGICA. CONEXION A INSTRUMENTO 1/2" NPT
16	SEÑAL ANALOGICA. CONEXION A INSTRUMENTO 1/2" NPT
17	SEÑAL ANALOGICA. CONEXION A INSTRUMENTO 1/2" NPT
18	SEÑAL ANALOGICA. CONEXION A INSTRUMENTO 1/2" NPT
19	SEÑAL ANALOGICA. CONEXION A INSTRUMENTO 1/2" NPT
20	SEÑAL ANALOGICA. CONEXION A INSTRUMENTO 1/2" NPT
21	SEÑAL ANALOGICA. CONEXION A INSTRUMENTO 1/2" NPT
22	SEÑAL ANALOGICA. CONEXION A INSTRUMENTO 1/2" NPT
23	SEÑAL ANALOGICA. CONEXION A INSTRUMENTO 1/2" NPT
24	SEÑAL ANALOGICA. CONEXION A INSTRUMENTO 1/2" NPT
25	SEÑAL ANALOGICA. CONEXION A INSTRUMENTO 1/2" NPT
26	SEÑAL DIGITAL. CONEXION A INSTRUMENTO 1/2" NPT
27	SEÑAL DIGITAL. CONEXION A INSTRUMENTO 1/2" NPT
28	SEÑAL DIGITAL. CONEXION A INSTRUMENTO 1/2" NPT
29	SEÑAL DIGITAL. CONEXION A INSTRUMENTO 1/2" NPT
30	SEÑAL TERMOELEMENTOS. CONEXIONES EN 1/2" NPT
31	SEÑAL TERMOELEMENTOS. CONEXIONES EN 1/2" NPT
32	SEÑAL TERMOELEMENTOS. CONEXIONES EN 1/2" NPT
33	SEÑAL TERMOELEMENTOS. CONEXIONES EN 1/2" NPT
34	SEÑAL TERMOELEMENTOS. CONEXIONES EN 1/2" NPT
35	SEÑAL TERMOELEMENTOS. CONEXIONES EN 1/2" NPT
36	SEÑAL TERMOELEMENTOS. CONEXIONES EN 1/2" NPT
37	SEÑAL ANALOGICA. CONEXION A INSTRUMENTO 1/2" NPT CON INDICADOR LOCAL 1/2" NPT

NOTAS:

AESA

ANCAP

TITULO

TIPICOS DE MONTAJE ELECTRICO

INDICE

OBM: 3149

GAS OIL Y GASOLINA DE BAJO AZUFRE

AESA N° 3149-01-3100-IG-IN-TM-0001

ESC. S/E

ANCAP N°

VERS. 1

HOJA 02 DE 55

REV. 1

A3 – 420 x 297

3149-01-3100-IG-IN-TM-0001-01.dwg

HOJA	DESCRIPCION
38	SEÑAL DIGITAL. CONEXION A INSTRUMENTO 1/2" NPT
39	SEÑAL DIGITAL/ ANALOGICA. CONEXION A INSTRUMENTO 1/2" NPT
40	SOPORTE DE BANDEJA PORTACABLES A ESTRUCTURA
41	DETALLES DE CONEXION. IDENTIFICACION Y TERMINACION PAR DE INSTRUMENTACION CON BLINDAJE EN JUNCTION BOX
42	DETALLE DE CONEXION. MULTIPAR BLINDAJE POR PAR EN JUNCTION BOX
43	DETALLE DE CONEXION. MULTIPAR CON BLINDAJE GLOBAL EN JUNCTION BOX
44	ACOMETIDA A JUNCTION BOX. CANALIZACION POR BANDEJA, CLASE 1 DIV. 2 GR. B, D
45	SOPORTE PARA JUNCTION BOX
46	SOPORTE PARA JUNCTION BOX. DETALLES ACOMETIDA CABLES
47	ACOMETIDA A JUNCTION BOX. CANALIZACION POR CAÑERIA DE ACOMPAÑAMIENTO
48	SOPORTE P/CAJAS DE CONEXIONADO EN COLUMNA C/REVEST. DE HORMIGON
49	SOPORTE P/ CAJAS DE CONEXIONADO EN COLUMNA
50	SOPORTE P/ INSTRUMENTOS
51	SOPORTE P/ CAÑERÍA DE ACOMPAÑAMIENTO
52	SOPORTES DE INSTRUMENTOS DE FIRE & GAS
53	SEÑAL ANALOGICA. CONEXION A INSTRUMENTO 3/4" NPT
54	SEÑAL ANALOGICA. CONEXION A INSTRUMENTO 3/4" NPT
55	SEÑAL DIGITAL. CONEXION A INSTRUMENTO 3/4" NPT

NOTAS:

AESA

ANCAP

TITULO

TIPICOS DE MONTAJE ELECTRICO

INDICE

OBM: 3149

GAS OIL Y GASOLINA DE BAJO AZUFRE

AESA N° 3149-01-3100-IG-IN-TM-0001	ESC. S/E
ANCAP N°	VERS. 1
HOJA 03 DE 55	REV. 1

A3 – 420 x 297

3149-01-3100-IG-IN-TM-0001-01.dwg

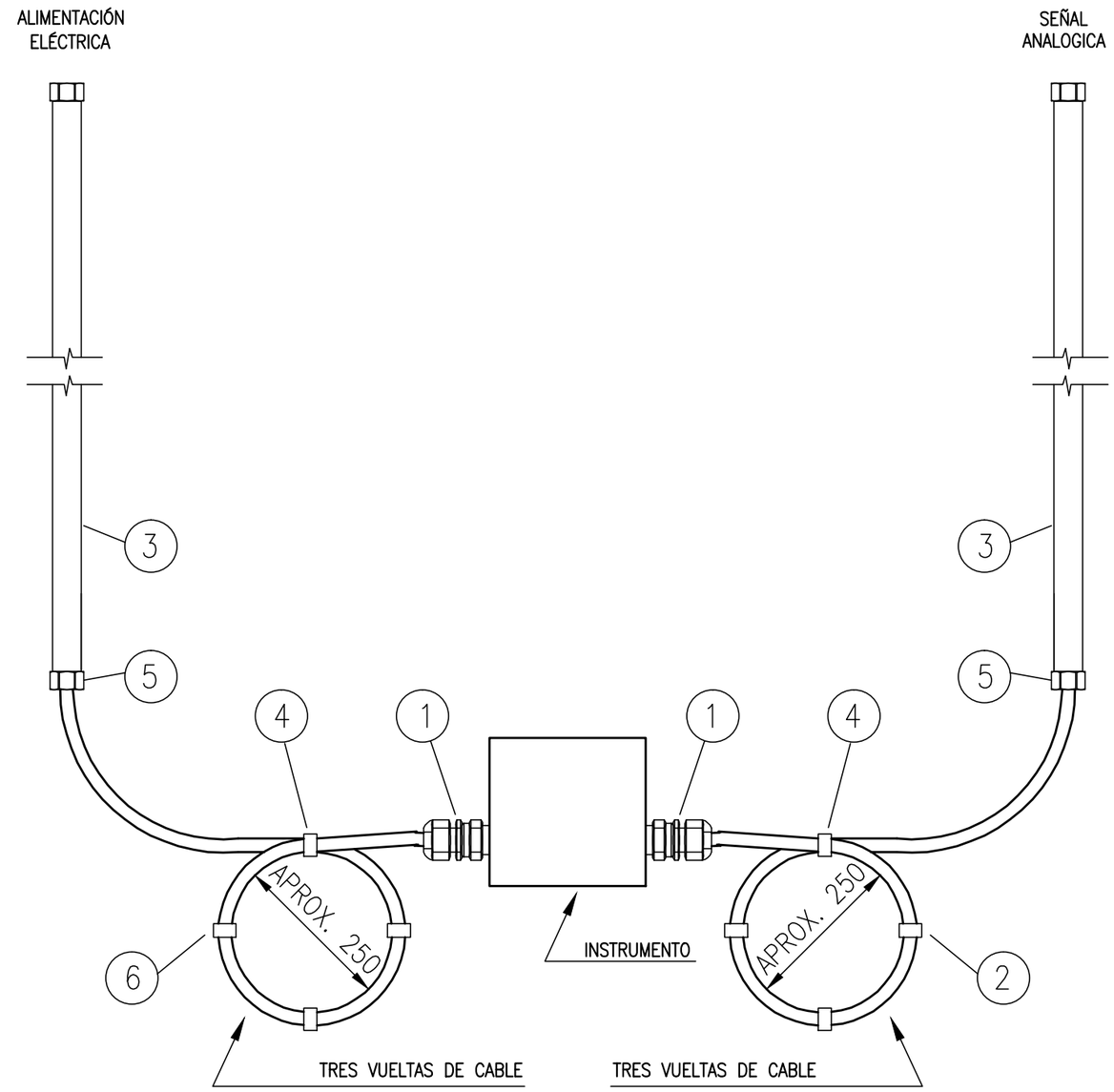

TAG	LINEA / EQUIPO	P&ID	NOTAS
AIT-31845	3100-0-1801-06.00In-AA5A	3149-01-3100-IG-PR-PI-0018	
AIT-31803	3100-0-1102-06.00In-DI5E-ST	3149-01-3100-IG-PR-PI-0011	

ITEM	DESCRIPCION	CANTIDAD	CODIGO
1	PRENSA CABLE ø1/2" DE LATÓN CADMIO CON DOBLE SELLO SEGURO	3	
2	CABLE ARMADO APTO PARA S.I.	S/NEC	AS01PA
3	CAÑERÍA DE ACOMPAÑAMIENTO	S/NEC	
4	ABRAZADERA PLASTICA , RESISTENTE A LOS RAYOS UV.	10	
5	BUJES ø3/4"	4	
6	CABLE DE POTENCIA	S/NEC	

NOTAS:

1.- CABLE TIPO RETARDANTE DE LLAMA DE ACUERDO A IEC 332-1

2.- CABLE TIPO RESISTENTE AL FUEGO DE ACUERDO A IEC 331

AESA

ANCAP

TITULO

TIPICOS DE MONTAJE ELECTRICO

CONEXION A INSTRUMENTO 1/2" NPT Y ALIMENTACIÓN EXTERNA 1/2" NPT

OBM: 3149

GAS OIL Y GASOLINA
DE BAJO AZUFRE

AESA N° 3149-01-3100-IG-IN-TM-0001	ESC. S/E
ANCAP N°	VERS. 1
HOJA 04 DE 55	REV. 1

A3 - 420 x 297

3149-01-3100-IG-IN-TM-0001-01.dwg

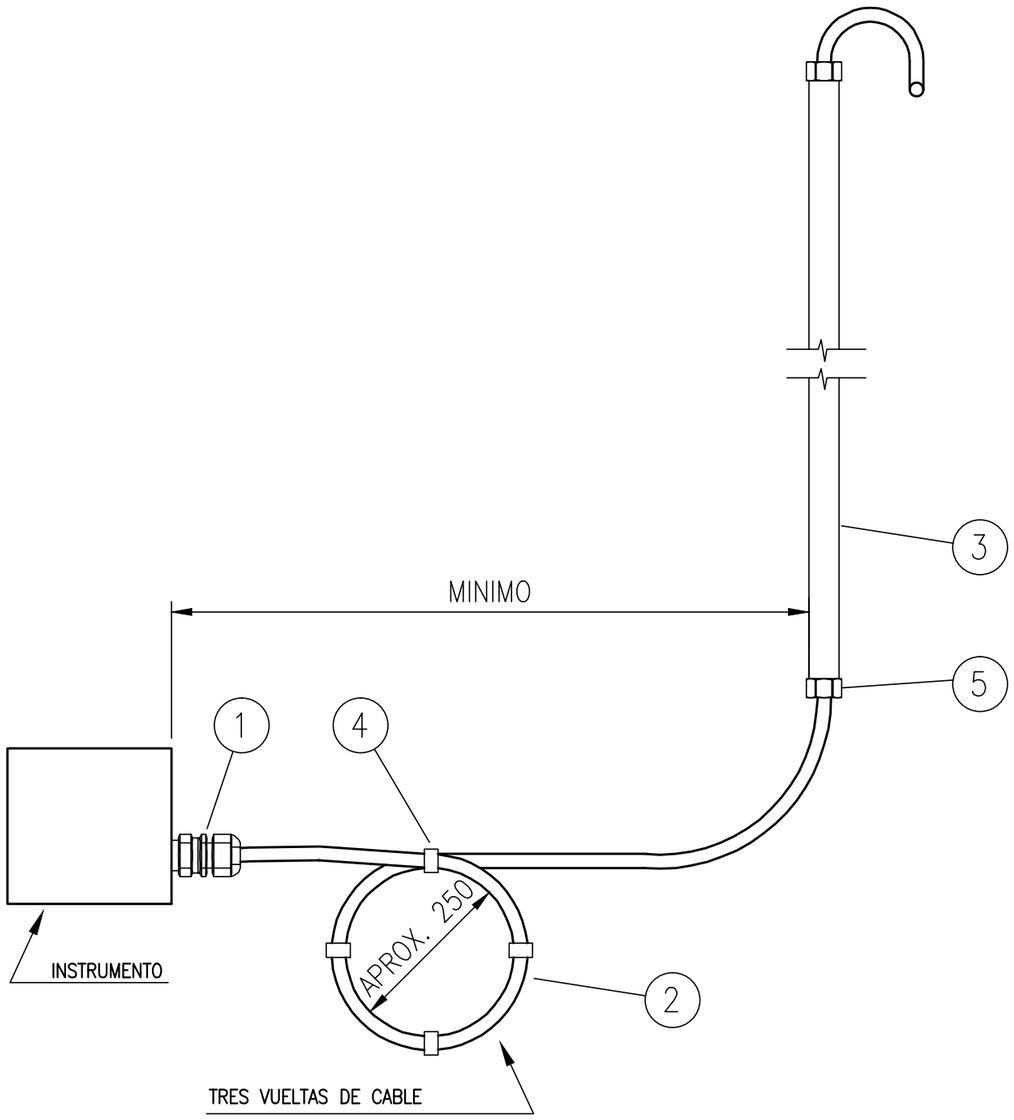

TAG	LINEA / EQUIPO	P&ID	NOTAS
TIT-31701	3100-0-0100-08.00In-AA5A	3149-01-3100-IG-PR-PI-0001	
FIT-31701	3100-0-0100-08.00In-AA5A	3149-01-3100-IG-PR-PI-0001	
PIT-31701	3100-0-0100-08.00In-AA5A	3149-01-3100-IG-PR-PI-0001	
PDIT-31702	3100-0-0103-08.00In-AA5A	3149-01-3100-IG-PR-PI-0001	
PIT-31705	3100-0-0211-01.50In-AA5A	3149-01-3100-IG-PR-PI-0002	
PV-31705A	3100-FG-2103-01.50In-AA5A	3149-01-3100-IG-PR-PI-0002	
PY-31705B	3100-0-0211-01.50In-AA5A	3149-01-3100-IG-PR-PI-0002	
LIT-31705	3101F	3149-01-3100-IG-PR-PI-0002	
LV-31705	3100-OW-0200-01.50In-AA5A	3149-01-3100-IG-PR-PI-0002	
TIT-31705	3100-0-0209-08.00In-AA5A	3149-01-3100-IG-PR-PI-0002	
FIT-31706	3100-0-0202-06.00In-EA5A	3149-01-3100-IG-PR-PI-0002	
FV-31706	3100-0-0202-06.00In-EA5A	3149-01-3100-IG-PR-PI-0002	
PIT-31707	3100-0-0200-08.00In-EA5A	3149-01-3100-IG-PR-PI-0002	
PIT-31708	3100-0-0201-08.00In-EA5A	3149-01-3100-IG-PR-PI-0002	
LIT-31709	3101F	3149-01-3100-IG-PR-PI-0002	
PIT-31709	3100-0-0202-06.00In-EA3A	3149-01-3100-IG-PR-PI-0002	
FV-31710	3100-0-0202-06.00In-EA5A	3149-01-3100-IG-PR-PI-0002	
TIT-31714	3100-0-0301-12.00In-DI9W-HC	3149-01-3100-IG-PR-PI-0003	

ITEM	DESCRIPCION	CANTIDAD	CODIGO
1	PRENSA CABLE ø1/2" DE LATÓN CADMIO CON DOBLE SELLO SEGURO	1	
2	CABLE ARMADO APTO PARA S.I.	S/NEC	
3	CAÑERÍA DE ACOMPAÑAMIENTO	S/NEC	
4	ABRAZADERA PLASTICA , RESISTENTE A LOS RAYOS UV.	10	
5	BUJES ø3/4"	2	

NOTAS:

1.- CABLE TIPO RETARDANTE DE LLAMA DE ACUERDO A IEC 332-1

2.- CABLE TIPO RESISTENTE AL FUEGO DE ACUERDO A IEC 331

AESA

ANCAP

TITULO

TIPICOS DE MONTAJE ELECTRICO

CONEXION A INSTRUMENTO 1/2" NPT

OBM: 3149

GAS OIL Y GASOLINA DE BAJO AZUFRE

AESA N° 3149-01-3100-IG-IN-TM-0001	ESC. S/E
ANCAP N°	VERS. 1
HOJA 05 DE 55	REV. 1

A3 - 420 x 297

3149-01-3100-IG-IN-TM-0001-01.dwg

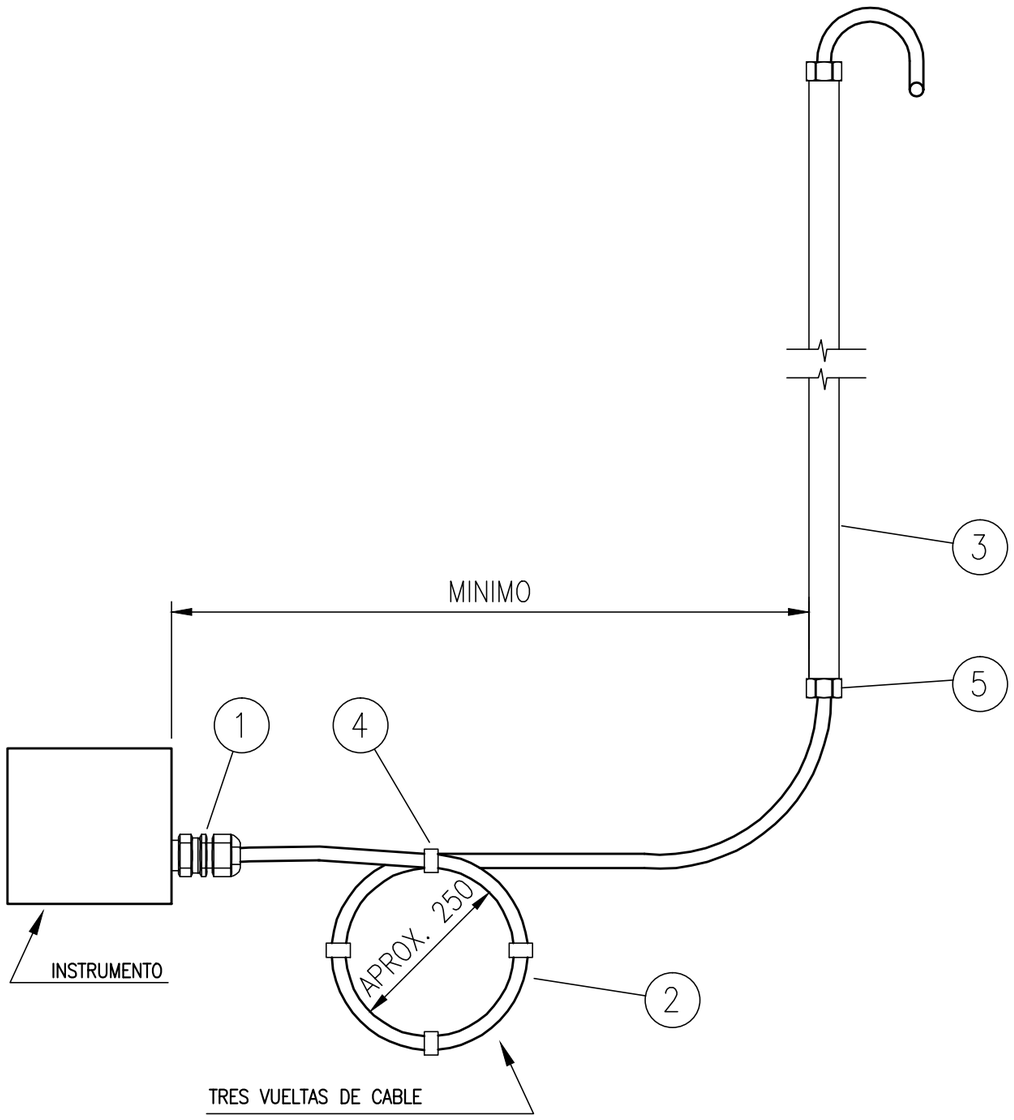

TAG	LINEA / EQUIPO	P&ID	NOTAS
LIT-31706	3101F	3149-01-3100-IG-PR-PI-0002	
LIT-31707	3101F	3149-01-3100-IG-PR-PI-0002	
LIT-31708	3101F	3149-01-3100-IG-PR-PI-0002	
TIT-31710A	3100-O-0202-06.00In-EA5A	3149-01-3100-IG-PR-PI-0002	
TIT-31710B	3100-O-0202-06.00In-EA5A	3149-01-3100-IG-PR-PI-0002	
TIT-31710C	3100-O-0202-06.00In-EA5A	3149-01-3100-IG-PR-PI-0002	
TIT-31718A	3100-O-1100-06.00In-DA5G-HC	3149-01-3100-IG-PR-PI-0003	
TIT-31718B	3100-O-1100-06.00In-DA5G-HC	3149-01-3100-IG-PR-PI-0003	
TIT-31718C	3100-O-1100-06.00In-DA5G-HC	3149-01-3100-IG-PR-PI-0003	
TIT-31764	3100-O-0700-10.00In-EL5G-HC	3149-01-3100-IG-PR-PI-0007	
TIT-31765	3100-O-0700-10.00In-EL5G-HC	3149-01-3100-IG-PR-PI-0007	
TIT-31766	3100-O-0700-10.00In-EL5G-HC	3149-01-3100-IG-PR-PI-0007	
LIT-31785	3102F	3149-01-3100-IG-PR-PI-0009	
LIT-31786	3102F	3149-01-3100-IG-PR-PI-0009	
LIT-31787	3102F	3149-01-3100-IG-PR-PI-0009	
LIT-31795	3101E	3149-01-3100-IG-PR-PI-0010	
LIT-31796	3101E	3149-01-3100-IG-PR-PI-0010	
LIT-31797	3101E	3149-01-3100-IG-PR-PI-0010	

ITEM	DESCRIPCION	CANTIDAD	CODIGO
1	PRENSA CABLE ø1/2" DE LATÓN CADMIO CON DOBLE SELLO SEGURO	1	
2	CABLE ARMADO APTO PARA S.I.	S/NEC	
3	CAÑERÍA DE ACOMPAÑAMIENTO	S/NEC	
4	ABRAZADERA PLASTICA , RESISTENTE A LOS RAYOS UV.	10	
5	BUJES ø3/4"	2	

NOTAS:

1.- CABLE TIPO RETARDANTE DE LLAMA DE ACUERDO A IEC 332-1

2.- CABLE TIPO RESISTENTE AL FUEGO DE ACUERDO A IEC 331

AESA

ANCAP

TITULO

TIPICOS DE MONTAJE ELECTRICO

CONEXION A INSTRUMENTO 1/2" NPT

OBM: 3149

GAS OIL Y GASOLINA DE BAJO AZUFRE

AESA N° 3149-01-3100-IG-IN-TM-0001	ESC. S/E
ANCAP N°	VERS. 1
HOJA 06 DE 55	REV. 1

A3 - 420 x 297

3149-01-3100-IG-IN-TM-0001-01.dwg

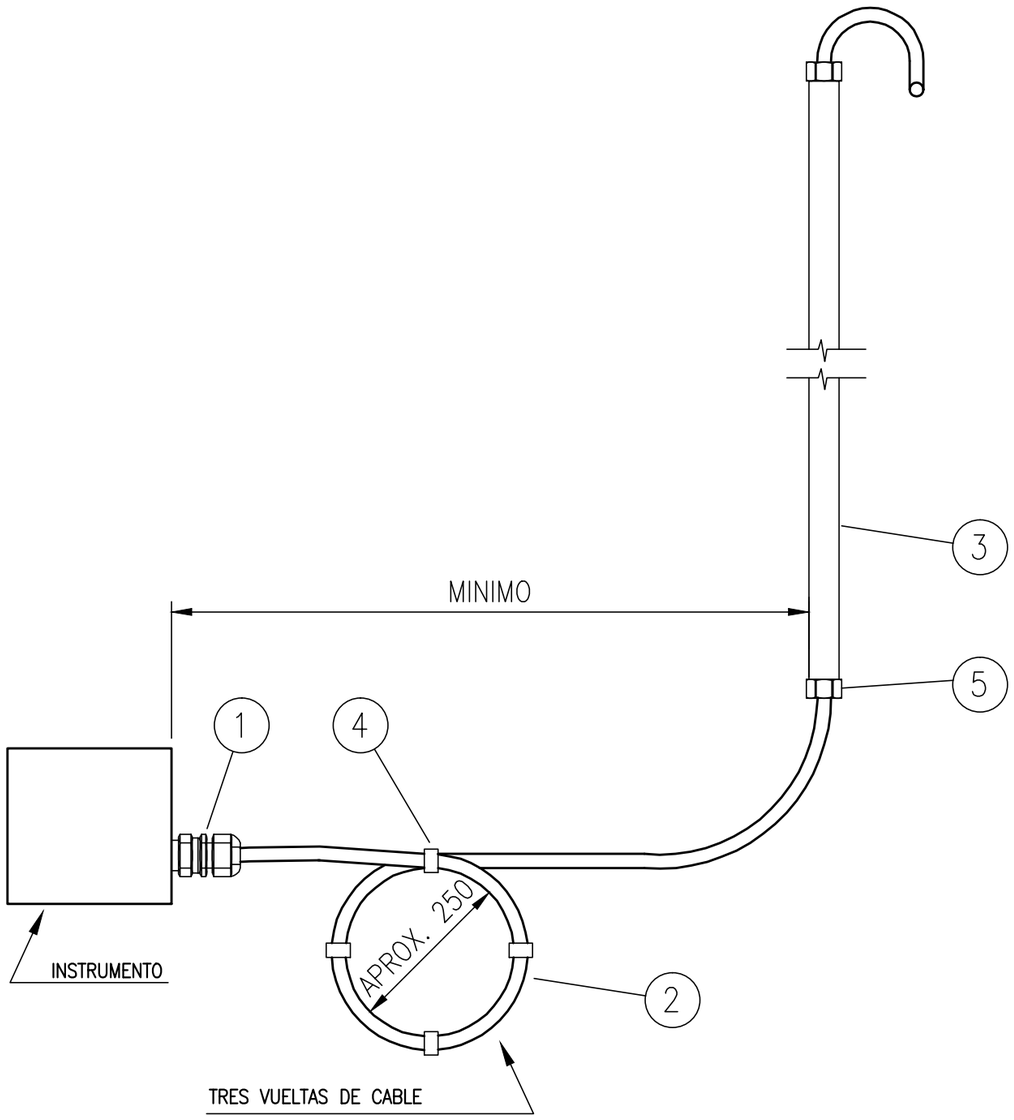

TAG	LINEA / EQUIPO	P&ID	NOTAS
FIT-31796	3200-AM-0502-02.00In-DA5N	3149-01-3100-IG-PR-PI-0010	
LIT-31818	3102E	3149-01-3100-IG-PR-PI-0015	
LIT-31819	3102E	3149-01-3100-IG-PR-PI-0015	
LIT-31820	3102E	3149-01-3100-IG-PR-PI-0015	
LIT-32701	3201E	3149-01-3200-IG-PR-PI-0019	
LIT-32702	3201E	3149-01-3200-IG-PR-PI-0019	
LIT-32703	3201E	3149-01-3200-IG-PR-PI-0019	
LIT-33735	3302F	3149-01-3300-IG-PR-PI-0030	
LIT-33736	3302F	3149-01-3300-IG-PR-PI-0030	
LIT-33737	3302F	3149-01-3300-IG-PR-PI-0030	
ZT-31701	ESDV-31701	3149-01-3100-IG-PR-PI-0001	
ZT-31702	ESDV-31702	3149-01-3100-IG-PR-PI-0001	
ZT-31706	ESDV-31706	3149-01-3100-IG-PR-PI-0002	
ZT-31710	ESDV-31710	3149-01-3100-IG-PR-PI-0002	
HV-31740	3100-S-2301-03.00In-BA2S-HC-1 1/2	3149-01-3100-IG-PR-PI-0007	
ZT-31786	EDPV-31786	3149-01-3100-IG-PR-PI-0009	
TIT-31792	3100-O-1000-06.00In-DI9W	3149-01-3100-IG-PR-PI-0010	
LIT-31792	3103F	3149-01-3100-IG-PR-PI-0010	

ITEM	DESCRIPCION	CANTIDAD	CODIGO
1	PRENSA CABLE ø1/2" DE LATÓN CADMIO CON DOBLE SELLO SEGURO	1	
2	CABLE ARMADO APTO PARA S.I.	S/NEC	
3	CAÑERÍA DE ACOMPAÑAMIENTO	S/NEC	
4	ABRAZADERA PLASTICA , RESISTENTE A LOS RAYOS UV.	10	
5	BUJES ø3/4"	2	

NOTAS:

1.- CABLE TIPO RETARDANTE DE LLAMA DE ACUERDO A IEC 332-1

2.- CABLE TIPO RESISTENTE AL FUEGO DE ACUERDO A IEC 331

AESA

ANCAP

TITULO

TIPICOS DE MONTAJE ELECTRICO

CONEXION A INSTRUMENTO 1/2" NPT

OBM: 3149

GAS OIL Y GASOLINA DE BAJO AZUFRE

AESA N° 3149-01-3100-IG-IN-TM-0001	ESC. S/E
ANCAP N°	VERS. 1
HOJA 07 DE 55	REV. 1

A3 - 420 x 297

3149-01-3100-IG-IN-TM-0001-01.dwg

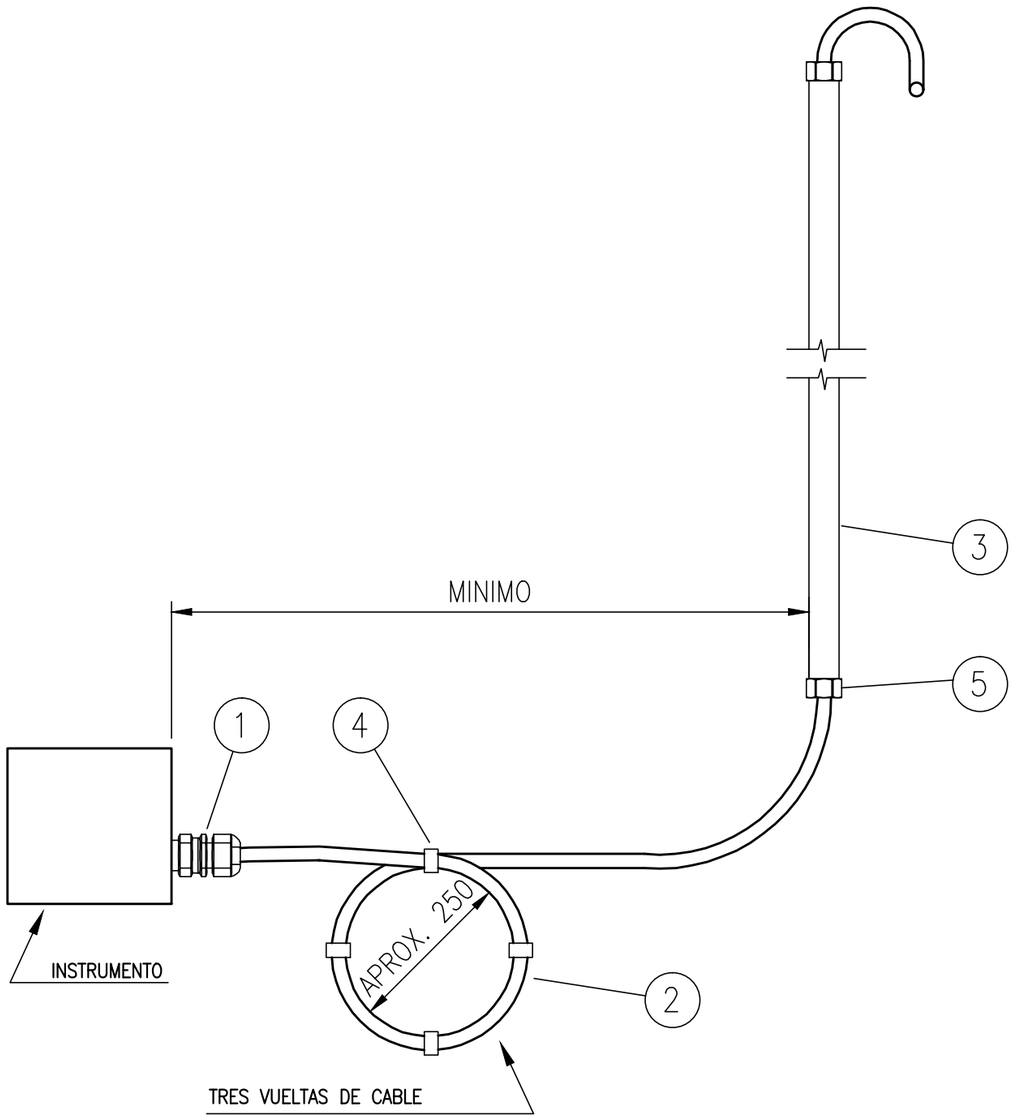

TAG	LINEA / EQUIPO	P&ID	NOTAS
LV-31792	3100-0-1007-01.50In-AA5A	3149-01-3100-IG-PR-PI-0010	
ZT-31793	ESDV-31793	3149-01-3100-IG-PR-PI-0010	
FIT-31822	3100-0-1603-03.00In-AA5A	3149-01-3100-IG-PR-PI-0015	
PIT-31803	3100-0-1102-06.00In-DI5E-ST	3149-01-3100-IG-PR-PI-0011	
FIT-33701	3100-FC-0900-04.00In-AI9Z	3149-01-3300-IG-PR-PI-0027	
LIT-31804	3104F	3149-01-3100-IG-PR-PI-0011	
LIT-31805	3104F	3149-01-3100-IG-PR-PI-0011	
LIT-31806	3104F	3149-01-3100-IG-PR-PI-0011	
TIT-31829	3100-0-1603-06.00In-BA5A	3149-01-3100-IG-PR-PI-0016	
FIT-31837	3100-0-1703-06.00In-AA5A	3149-01-3100-IG-PR-PI-0017	
PIT-31837	3100-0-1708-06.00In-AA5A	3149-01-3100-IG-PR-PI-0017	
FIT-31838	3100-0-1706-06.00In-AA5A	3149-01-3100-IG-PR-PI-0017	
TIT-31839	3100-0-1708-06.00In-AA5A	3149-01-3100-IG-PR-PI-0017	
FIT-31839	3100-0-1708-06.00In-AA5A	3149-01-3100-IG-PR-PI-0017	
FV-31839	3100-0-1708-06.00In-AA5A	3149-01-3100-IG-PR-PI-0017	
PDIT-31822	3109F A	3149-01-3100-IG-PR-PI-0018	
PDIT-31823	3109F B	3149-01-3100-IG-PR-PI-0018	
LIT-32708	3201F	3149-01-3100-IG-PR-PI-0020	

ITEM	DESCRIPCION	CANTIDAD	CODIGO
1	PRENSA CABLE ø1/2" DE LATÓN CADMIO CON DOBLE SELLO SEGURO	1	
2	CABLE ARMADO APTO PARA S.I.	S/NEC	
3	CAÑERÍA DE ACOMPAÑAMIENTO	S/NEC	
4	ABRAZADERA PLASTICA , RESISTENTE A LOS RAYOS UV.	10	
5	BUJES ø3/4"	2	

NOTAS:

1.- CABLE TIPO RETARDANTE DE LLAMA DE ACUERDO A IEC 332-1

2.- CABLE TIPO RESISTENTE AL FUEGO DE ACUERDO A IEC 331

AESA

ANCAP

TITULO

TIPICOS DE MONTAJE ELECTRICO

CONEXION A INSTRUMENTO 1/2" NPT

OBM: 3149

GAS OIL Y GASOLINA DE BAJO AZUFRE

AESA N° 3149-01-3100-IG-IN-TM-0001	ESC. S/E
ANCAP N°	VERS. 1
HOJA 08 DE 55	REV. 1

A3 - 420 x 297

3149-01-3100-IG-IN-TM-0001-01.dwg

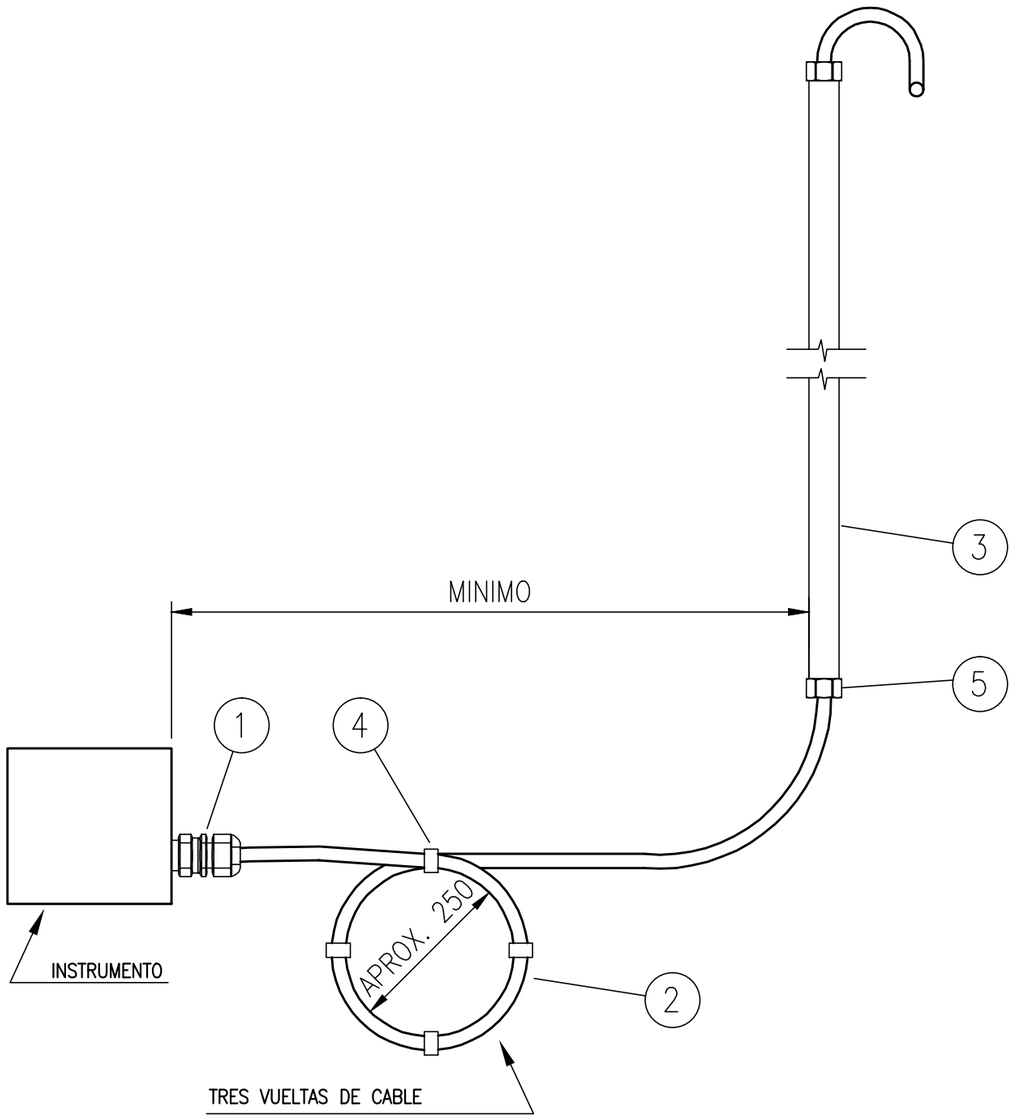

TAG	LINEA / EQUIPO	P&ID	NOTAS
LV-32708	3200-AM-0200-03.00In-AA9N	3149-01-3200-IG-PR-PI-0020	
TIT-32708	3200-AM-0201-03.00In-AA9N	3149-01-3200-IG-PR-PI-0020	
TIT-32711	3200-O-0201-01.50In-AI9A	3149-01-3200-IG-PR-PI-0020	
FIT-32711	3200-O-0201-01.50In-AI9A	3149-01-3200-IG-PR-PI-0020	
PIT-32711	3200-O-0201-01.50In-AI9A	3149-01-3200-IG-PR-PI-0020	
PV-32711	3200-O-0201-01.50In-AI9A	3149-01-3200-IG-PR-PI-0020	
FIT-32717	3100-MS-2301-06.00In-AA2S-HC	3149-01-3200-IG-PR-PI-0021	
FV-32717	3200-MS-2301-06.00In-AA2S-HC	3149-01-3200-IG-PR-PI-0021	
TIT-32717	3200-AM-0307-08.00In-AA9N-HC	3149-01-3200-IG-PR-PI-0021	
TIT-32720	3200-AM-0307-04.00In-AA9N-HC	3149-01-3200-IG-PR-PI-0021	
TIT-32721	3200-AM-0102-04.00In-AA9N-HC	3149-01-3200-IG-PR-PI-0021	
TIT-32723	3200-AM-0301-04.00In-AA9N-HC	3149-01-3200-IG-PR-PI-0021	
TIT-32724	3200-AM-0302-04.00In-AA5N-HC	3149-01-3200-IG-PR-PI-0021	
LIT-32912	3207F	3149-01-3200-IG-PR-PI-0021	
LV-32912	3100-SCL-0301-03.00In-AA2S-HC	3149-01-3200-IG-PR-PI-0021	
LIT-32726	3203F	3149-01-3200-IG-PR-PI-0022	

ITEM	DESCRIPCION	CANTIDAD	CODIGO
1	PRENSA CABLE ø1/2" DE LATÓN CADMIO CON DOBLE SELLO SEGURO	1	
2	CABLE ARMADO APTO PARA S.I.	S/NEC	AS01PA
3	CAÑERÍA DE ACOMPAÑAMIENTO	S/NEC	
4	ABRAZADERA PLASTICA , RESISTENTE A LOS RAYOS UV.	10	
5	BUJES ø3/4"	2	

NOTAS:

1.- CABLE TIPO RETARDANTE DE LLAMA DE ACUERDO A IEC 332-1

2.- CABLE TIPO RESISTENTE AL FUEGO DE ACUERDO A IEC 331

AESA

ANCAP

TITULO

TIPICOS DE MONTAJE ELECTRICO

CONEXION A INSTRUMENTO 1/2" NPT

OBM: 3149

GAS OIL Y GASOLINA DE BAJO AZUFRE

AESA N° 3149-01-3100-IG-IN-TM-0001	ESC. S/E
ANCAP N°	VERS. 1
HOJA 09 DE 55	REV. 1

A3 - 420 x 297

3149-01-3100-IG-IN-TM-0001-01.dwg

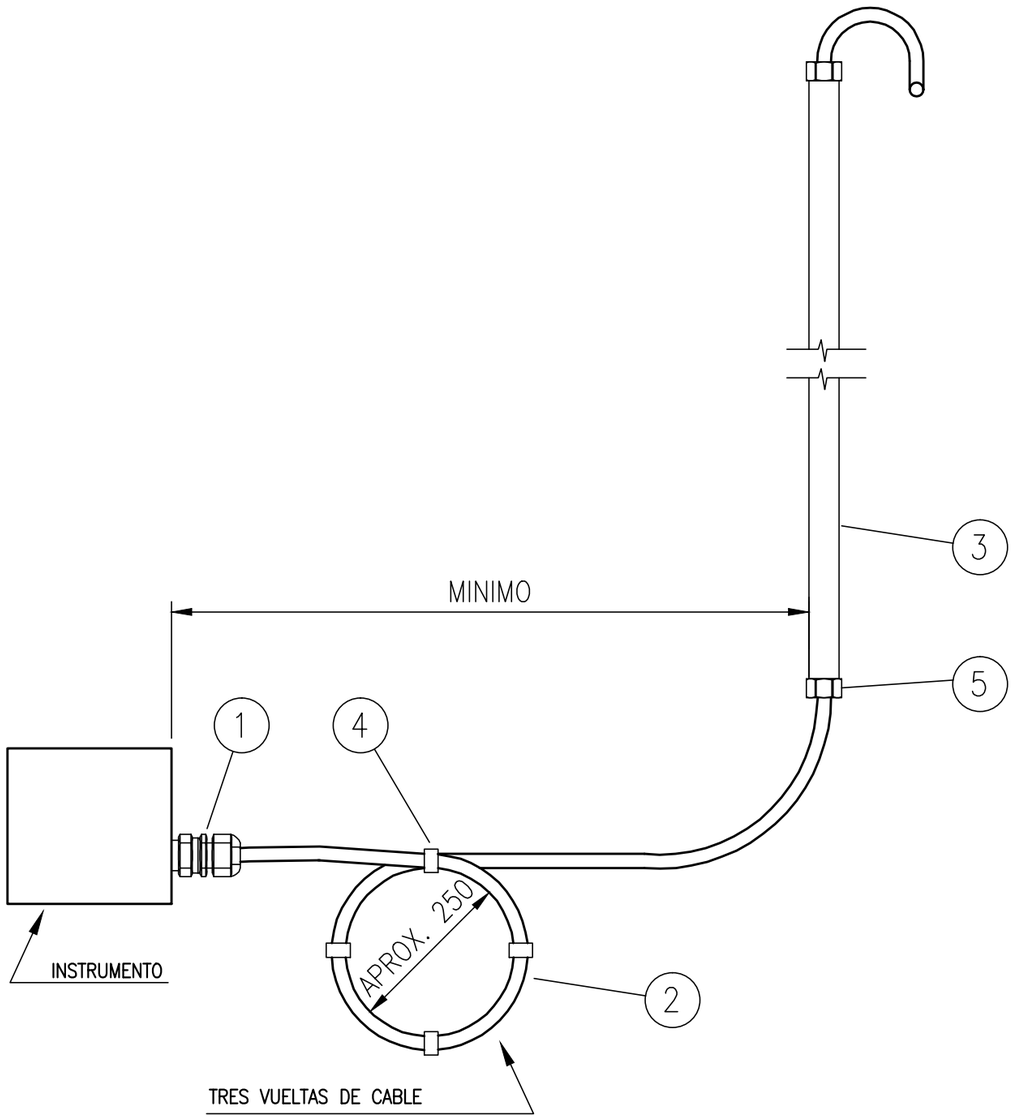

TAG	LINEA / EQUIPO	P&ID	NOTAS
PIT-32726	3200-O-0408-01.50In-AI5A-ST	3149-01-3200-IG-PR-PI-0022	
PV-32726A	3200-O-0407-04.00In-AI5A-ST	3149-01-3200-IG-PR-PI-0022	
PV-32726B	3200-O-0406-02.00In-AI5A-ST	3149-01-3200-IG-PR-PI-0022	
FIT-32726	3200-O-0407-04.00In-AI5A-ST	3149-01-3200-IG-PR-PI-0022	
TIT-32728	3200-FC-0402-01.50In-AI9A	3149-01-3200-IG-PR-PI-0022	
FIT-32728	3200-FC-0402-01.50In-AI9A	3149-01-3200-IG-PR-PI-0022	
FV-32728	3200-FC-0402-01.50In-AI9A	3149-01-3200-IG-PR-PI-0022	
FIT-32725	3300-FCS-0408-01.50In-BA5A	3149-01-3200-IG-PR-PI-0022	
FIT-32729	3200-FC-0406-01.50In-AI9A	3149-01-3200-IG-PR-PI-0022	
PIT-32733	3200-FG-0502-01.50In-AA5A	3149-01-3200-IG-PR-PI-0023	
PV-32733A	3200-FG-0500-01.50In-AA5A	3149-01-3200-IG-PR-PI-0023	
PV-32733B	3200-FG-0502-01.50In-AA5A	3149-01-3200-IG-PR-PI-0023	
LIT-32734	3202F	3149-01-3200-IG-PR-PI-0023	
LIT-32735	3202F	3149-01-3200-IG-PR-PI-0023	
LIT-32736	3202F	3149-01-3200-IG-PR-PI-0023	
TIT-32737	3200-AM-0506-03.00In-AA5N	3149-01-3200-IG-PR-PI-0023	
TV-32737	3200-AM-0514-01.50In-AA5N-HC	3149-01-3200-IG-PR-PI-0023	
TIT-32740	3200-AM-0502-02.00In-DA5N	3149-01-3200-IG-PR-PI-0023	

ITEM	DESCRIPCION	CANTIDAD	CODIGO
1	PRENSA CABLE ø1/2" DE LATÓN CADMIO CON DOBLE SELLO SEGURO	1	
2	CABLE ARMADO APTO PARA S.I.	S/NEC	AS01PA
3	CAÑERÍA DE ACOMPAÑAMIENTO	S/NEC	
4	ABRAZADERA PLASTICA , RESISTENTE A LOS RAYOS UV.	10	
5	BUJES ø3/4"	2	

NOTAS:

1.- CABLE TIPO RETARDANTE DE LLAMA DE ACUERDO A IEC 332-1

2.- CABLE TIPO RESISTENTE AL FUEGO DE ACUERDO A IEC 331

AESA

ANCAP

TITULO

TIPICOS DE MONTAJE ELECTRICO

CONEXION A INSTRUMENTO 1/2" NPT

OBM: 3149

GAS OIL Y GASOLINA DE BAJO AZUFRE

AESA N° 3149-01-3100-IG-IN-TM-0001	ESC. S/E
ANCAP N°	VERS. 1
HOJA 10 DE 55	REV. 1

A3 - 420 x 297

3149-01-3100-IG-IN-TM-0001-01.dwg

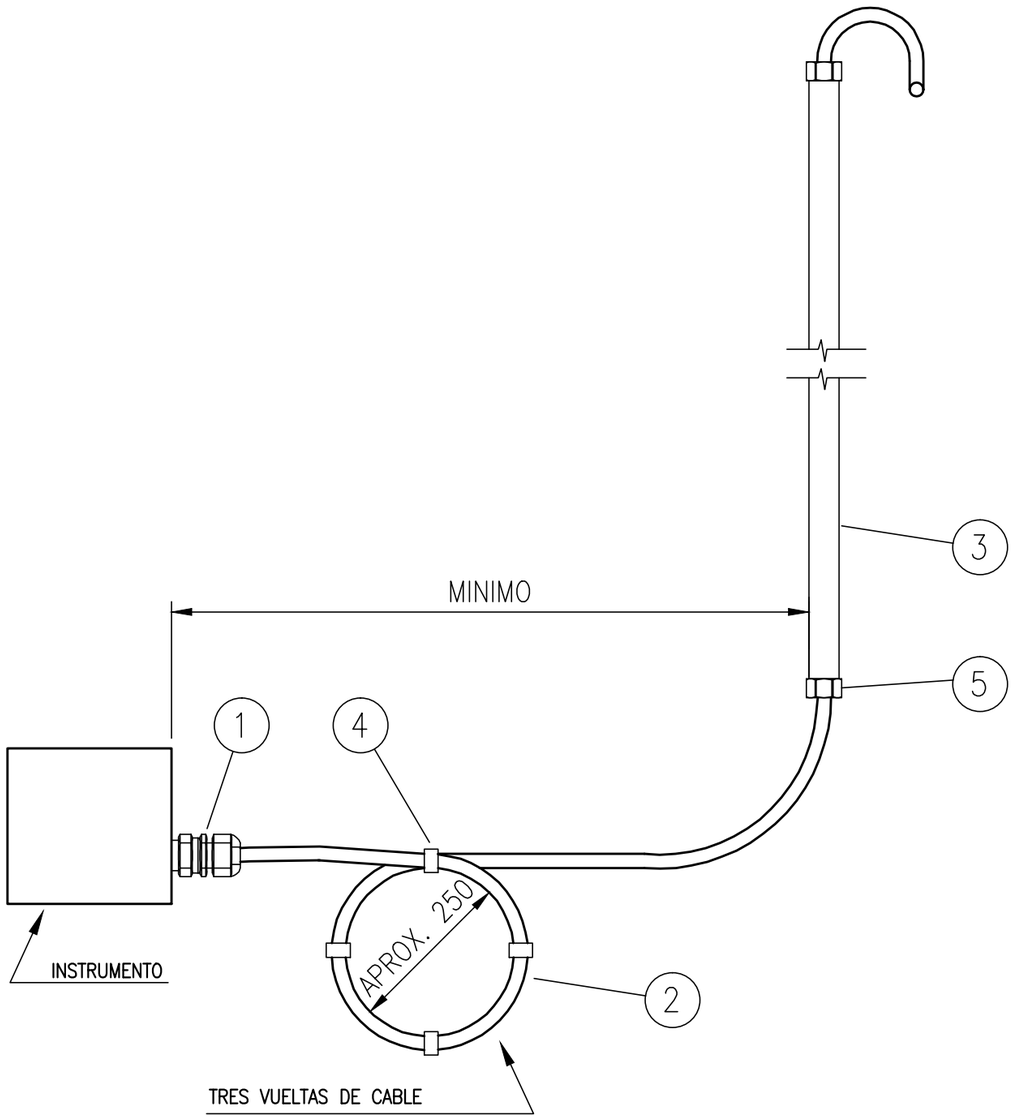

TAG	LINEA / EQUIPO	P&ID	NOTAS
TV-32740	3200-AM-0512-01.50In-AA5N-HC	3149-01-3200-IG-PR-PI-0023	
ZT-32740	ESDV-32740	3149-01-3200-IG-PR-PI-0023	
FIT-32741	3200-AM-0304-03.00In-AA5N-HC	3149-01-3200-IG-PR-PI-0021	
TV-32754	3200-SCL-0700-1,5.00In-AA2S	3149-01-3200-IG-PR-PI-0025	
LIT-32754	3201 TK	3149-01-3200-IG-PR-PI-0025	
PIT-32758	3200-AM-0704-01.50In-AA5N	3149-01-3200-IG-PR-PI-0025	
PIT-32761	3200-AM-0800-1,5.00In-AA5N	3149-01-3200-IG-PR-PI-0026	
TIT-32762	3204F	3149-01-3200-IG-PR-PI-0026	
PIT-32764	3200-N-0801-01.50In-AA5A	3149-01-3200-IG-PR-PI-0026	
PV-32764A	3200-N-0801-01.50In-AA5A	3149-01-3200-IG-PR-PI-0026	
PV-32764B	3200-N-2202-01.50In-AA5A	3149-01-3200-IG-PR-PI-0026	
TIT-33701	3300-FC-0900-06.00In-AI9Z	3149-01-3200-IG-PR-PI-0027	
PIT-33702	3300-FC-0900-06.00In-AI9Z	3149-01-3200-IG-PR-PI-0027	
PIT-33701	3300-0-0104-01.50In-AI9Z	3149-01-3200-IG-PR-PI-0027	

ITEM	DESCRIPCION	CANTIDAD	CODIGO
1	PRENSA CABLE ø1/2" DE LATÓN CADMIO CON DOBLE SELLO SEGURO	1	
2	CABLE ARMADO APTO PARA S.I.	S/NEC	AS01PA
3	CAÑERÍA DE ACOMPAÑAMIENTO	S/NEC	
4	ABRAZADERA PLASTICA , RESISTENTE A LOS RAYOS UV.	10	
5	BUJES ø3/4"	2	

NOTAS:

1.- CABLE TIPO RETARDANTE DE LLAMA DE ACUERDO A IEC 332-1

2.- CABLE TIPO RESISTENTE AL FUEGO DE ACUERDO A IEC 331

AESA

ANCAP

TITULO

TIPICOS DE MONTAJE ELECTRICO

CONEXION A INSTRUMENTO 1/2" NPT

OBM: 3149

GAS OIL Y GASOLINA DE BAJO AZUFRE

AESA N° 3149-01-3100-IG-IN-TM-0001	ESC. S/E
ANCAP N°	VERS. 1
HOJA 11 DE 55	REV. 1

A3 - 420 x 297

3149-01-3100-IG-IN-TM-0001-01.dwg

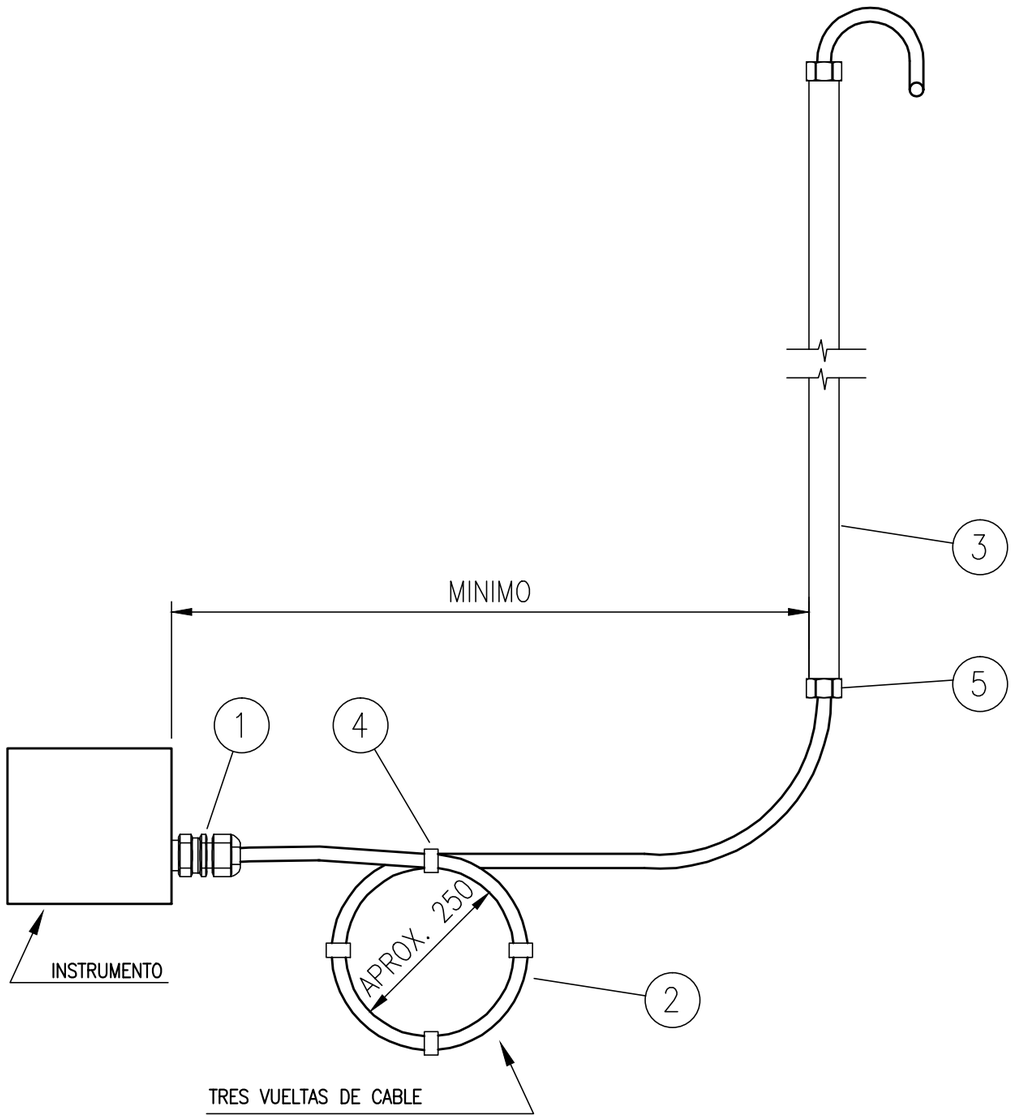

TAG	LINEA / EQUIPO	P&ID	NOTAS
PV-33701A	3100-FG-2105-01.50In-AA5A	3149-01-3200-IG-PR-PI-0027	
PV-33701B	3300-0-0100-01.50In-AI9Z	3149-01-3200-IG-PR-PI-0027	
PV-33701C	3300-0-0100-01.50In-AI9Z	3149-01-3200-IG-PR-PI-0027	
LIT-33701	3301F	3149-01-3200-IG-PR-PI-0027	
FIT-33704	3300-FC-0102-04.00In-AI9Z	3149-01-3200-IG-PR-PI-0027	
FV-33704	3300-FC-0102-04.00In-AI9Z	3149-01-3200-IG-PR-PI-0027	
PIT-33708	3300-0-0200-03.00In-AI9Z-S1	3149-01-3200-IG-PR-PI-0028	
FIT-33714	3300-FCS-0202-03.00In-BA5A-HC	3149-01-3200-IG-PR-PI-0028	
FV-33714	3300-FCS-0202-03.00In-BA5A-HC	3149-01-3200-IG-PR-PI-0028	
TIT-33114	3300-FCS-0200-06.00In-BA5A-HC	3149-01-3200-IG-PR-PI-0028	
FIT-31910	3300-MS-2305-08.00In-AA2S-HC	3149-01-3200-IG-PR-PI-0028	
TIT-33726	3300-FC-0303-04.00In-AN5A-PP	3149-01-3200-IG-PR-PI-0029	
FIT-33726	3300-FC-0303-04.00In-AN5A-PP	3149-01-3200-IG-PR-PI-0029	
FV-33726	3300-FC-0303-04.00In-AN5A-PP	3149-01-3200-IG-PR-PI-0029	
TIT-33735	3300-FCS-0407-03.00In-BA5A	3149-01-3200-IG-PR-PI-0030	
FIT-33734	3300-FCS-0410-01.50In-BA5A-PP	3149-01-3200-IG-PR-PI-0030	
FV-33734	3300-FCS-0410-01.50In-BA5A-PP	3149-01-3200-IG-PR-PI-0030	
PIT-33743	3300-FCS-0404-01.50In-DI5A	3149-01-3200-IG-PR-PI-0030	

ITEM	DESCRIPCION	CANTIDAD	CODIGO
1	PRENSA CABLE ø1/2" DE LATÓN CADMIO CON DOBLE SELLO SEGURO	1	
2	CABLE ARMADO APTO PARA S.I.	S/NEC	AS01PA
3	CAÑERÍA DE ACOMPAÑAMIENTO	S/NEC	
4	ABRAZADERA PLASTICA , RESISTENTE A LOS RAYOS UV.	10	
5	BUJES ø3/4"	2	

NOTAS:

1.- CABLE TIPO RETARDANTE DE LLAMA DE ACUERDO A IEC 332-1

2.- CABLE TIPO RESISTENTE AL FUEGO DE ACUERDO A IEC 331

AESA

ANCAP

TITULO

TIPICOS DE MONTAJE ELECTRICO

CONEXION A INSTRUMENTO 1/2" NPT

OBM: 3149

GAS OIL Y GASOLINA DE BAJO AZUFRE

AESA N° 3149-01-3100-IG-IN-TM-0001	ESC. S/E
ANCAP N°	VERS. 1
HOJA 12 DE 55	REV. 1

A3 - 420 x 297

3149-01-3100-IG-IN-TM-0001-01.dwg

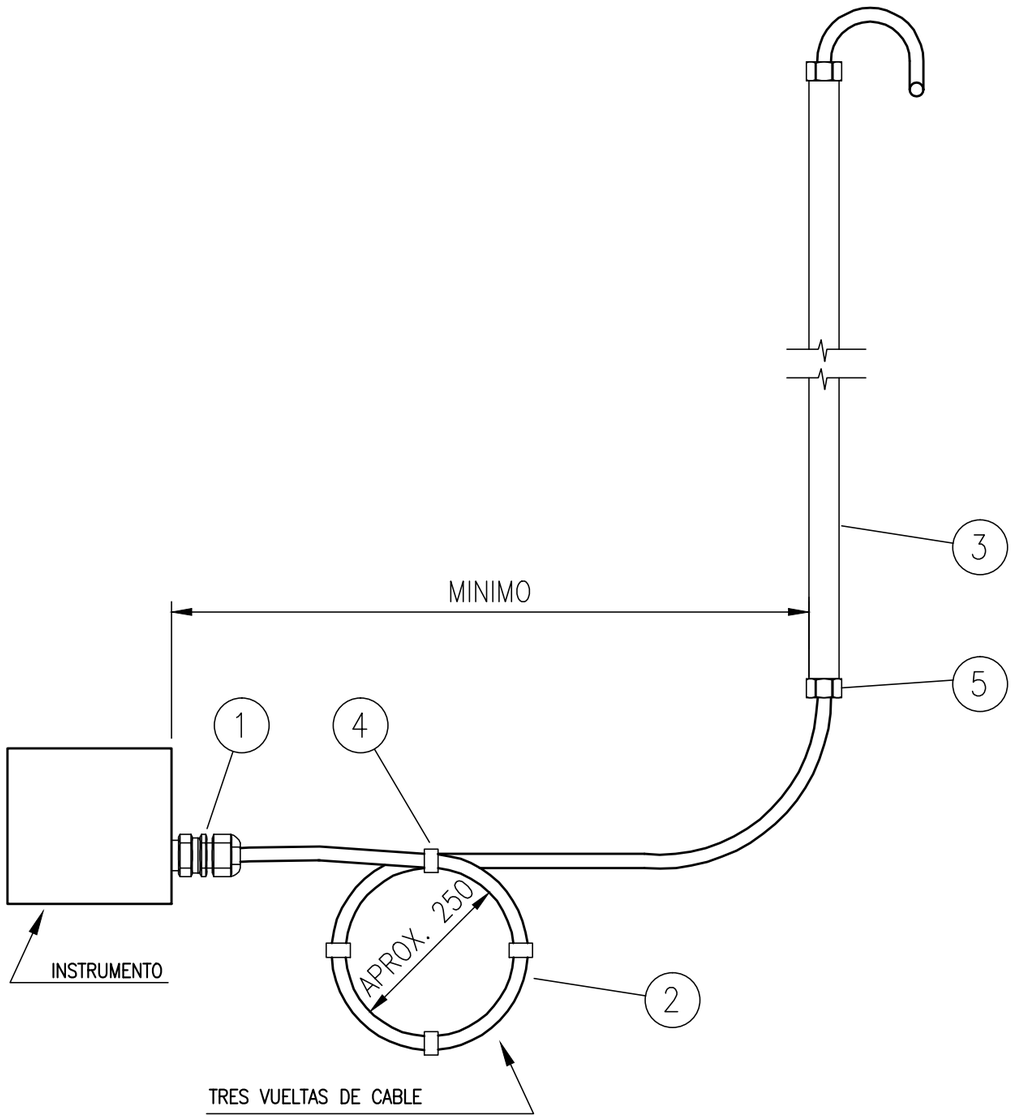

TAG	LINEA / EQUIPO	P&ID	NOTAS
ZT-33743	ESDV-33743	3149-01-3200-IG-PR-PI-0030	
TIT-33743	3300-FCS-0404-01.50In-DI5A	3149-01-3200-IG-PR-PI-0030	
FIT-33743	3300-FCS-0404-01.50In-DI5A	3149-01-3200-IG-PR-PI-0030	
FV-33743	3300-FCS-0404-01.50In-DI5A	3149-01-3200-IG-PR-PI-0030	

ITEM	DESCRIPCION	CANTIDAD	CODIGO
1	PRENSA CABLE ø1/2" DE LATÓN CADMIO CON DOBLE SELLO SEGURO	1	
2	CABLE ARMADO APTO PARA S.I.	S/NEC	AS01PA
3	CAÑERÍA DE ACOMPAÑAMIENTO	S/NEC	
4	ABRAZADERA PLASTICA , RESISTENTE A LOS RAYOS UV.	10	
5	BUJES ø3/4"	2	

NOTAS:

1.- CABLE TIPO RETARDANTE DE LLAMA DE ACUERDO A IEC 332-1

2.- CABLE TIPO RESISTENTE AL FUEGO DE ACUERDO A IEC 331

AESA

ANCAP

TITULO

TIPICOS DE MONTAJE ELECTRICO

CONEXION A INSTRUMENTO 1/2" NPT

OBM: 3149

GAS OIL Y GASOLINA DE BAJO AZUFRE

AESA N° 3149-01-3100-IG-IN-TM-0001	ESC. S/E
ANCAP N°	VERS. 1
HOJA 13 DE 55	REV. 1

A3 - 420 x 297

3149-01-3100-IG-IN-TM-0001-01.dwg

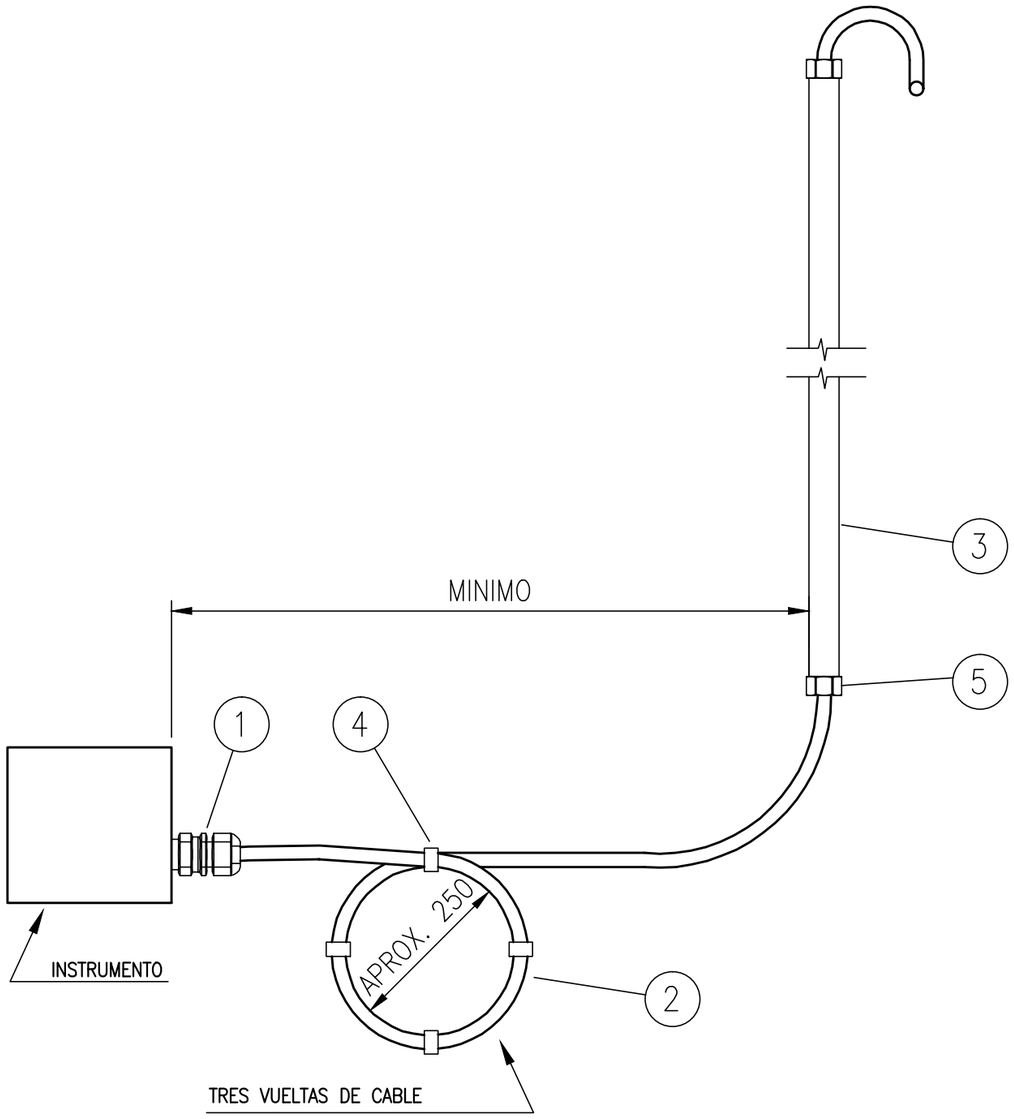

TAG	LINEA / EQUIPO	P&ID	NOTAS
PIT-31917	3100-MS-2307-08.00In-AA2S-HC	3149-01-3200-IG-PR-PI-0033	
PV-31917	3100-S-2306-06.00In-BA2S-HC	3149-01-3200-IG-PR-PI-0033	
TIT-31923	3100-MS-2307-08.00In-AA2S-HC	3149-01-3200-IG-PR-PI-0033	
TV-31923	3100-BF-2309-01.50In-AA55-HC	3149-01-3200-IG-PR-PI-0033	
PIT-31901	3100-FG-2100-03.00In-AA5A	3149-01-3200-IG-PR-PI-0035	
LIT-31901	3107F	3149-01-3200-IG-PR-PI-0035	
LIT-31902	3107F	3149-01-3200-IG-PR-PI-0035	
LIT-31903	3107F	3149-01-3200-IG-PR-PI-0035	
PIT-31902	3100-FG-2101-03.00In-AA5A	3149-01-3200-IG-PR-PI-0035	
FIT-31902	3100-FG-2101-03.00In-AA5A	3149-01-3200-IG-PR-PI-0035	
TIT-31902	3100-FG-2101-03.00In-AA5A	3149-01-3200-IG-PR-PI-0035	

ITEM	DESCRIPCION	CANTIDAD	CODIGO
1	PRENSA CABLE ø1/2" DE LATÓN CADMIO CON DOBLE SELLO SEGURO	1	
2	CABLE ARMADO APTO PARA S.I.	S/NEC	AS01PA
3	CAÑERÍA DE ACOMPAÑAMIENTO	S/NEC	
4	ABRAZADERA PLASTICA , RESISTENTE A LOS RAYOS UV.	10	
5	BUJES ø3/4"	2	

NOTAS:

1.- CABLE TIPO RETARDANTE DE LLAMA DE ACUERDO A IEC 332-1

2.- CABLE TIPO RESISTENTE AL FUEGO DE ACUERDO A IEC 331

AESA

ANCAP

TITULO

TIPICOS DE MONTAJE ELECTRICO

CONEXION A INSTRUMENTO 1/2" NPT

OBM: 3149

GAS OIL Y GASOLINA DE BAJO AZUFRE

AESA N° 3149-01-3100-IG-IN-TM-0001	ESC. S/E
ANCAP N°	VERS. 1
HOJA 14 DE 55	REV. 1

A3 - 420 x 297

3149-01-3100-IG-IN-TM-0001-01.dwg

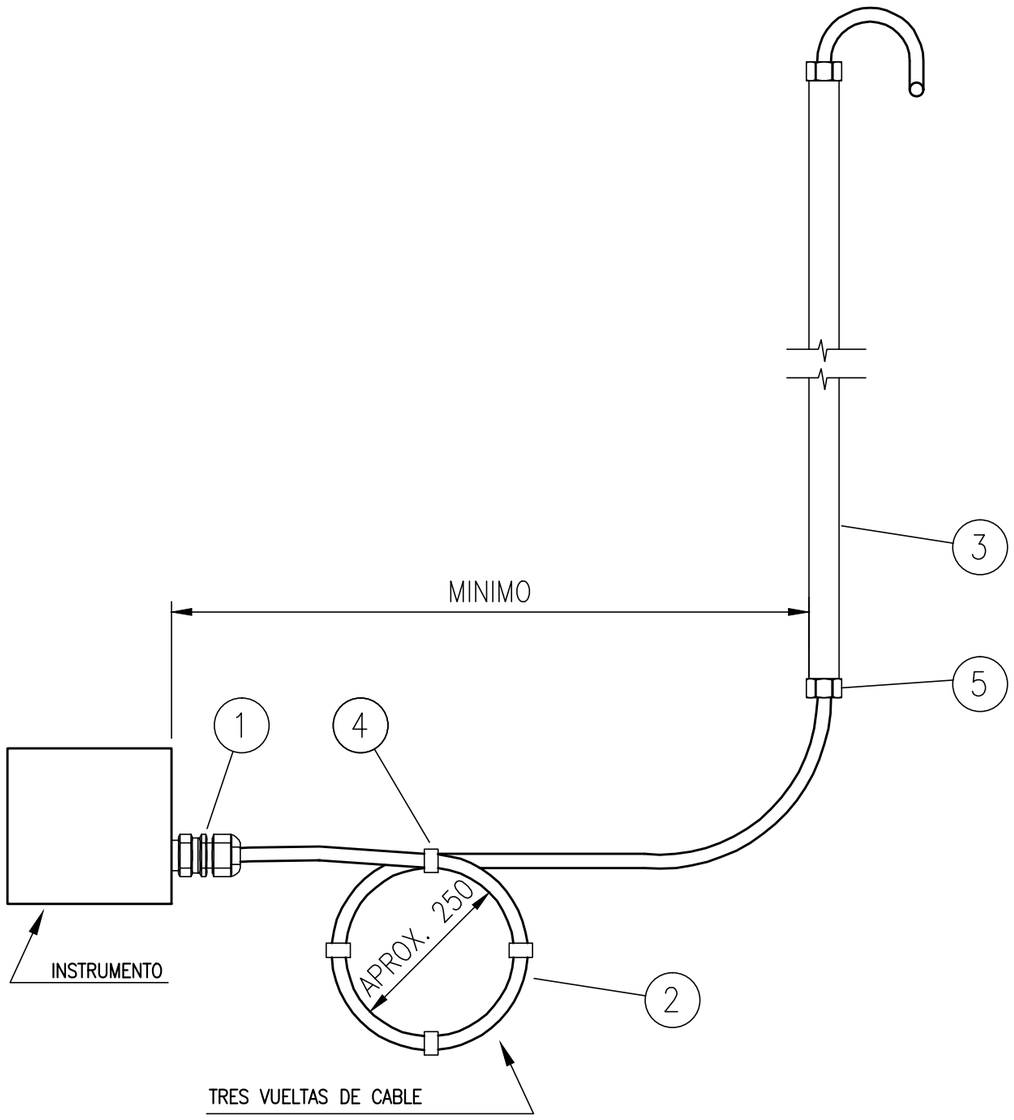

TAG	LINEA / EQUIPO	P&ID	NOTAS
TIT-31715	3100-0-0302-10.00In-DI9W-HC	3149-01-3100-IG-PR-PI-0003	
TIT-31716	3100-0-0303-10.00In-DI9W-PP	3149-01-3100-IG-PR-PI-0003	
PIT-31716	3100-0-0303-10.00In-DI9W-PP	3149-01-3100-IG-PR-PI-0003	
TIT-31718	3100-0-1110-06.00In-DA5G-HC	3149-01-3100-IG-PR-PI-0003	
PIT-31718	3100-0-1110-06.00In-DA5G-HC	3149-01-3100-IG-PR-PI-0003	
TIT-31719	3100-0-0204-08.00In-DA5G	3149-01-3100-IG-PR-PI-0003	
TIT-31720	3100-0-0300-10.00In-DA5G-HC	3149-01-3100-IG-PR-PI-0003	
TIT-31721	3100-0-0307-10.00In-DI9W	3149-01-3100-IG-PR-PI-0003	
PIT-31713	3100-0-0404-10.00In-DA5G-HC	3149-01-3100-IG-PR-PI-0004	
TIT-31713	3100-0-0404-10.00In-DA5G-HC	3149-01-3100-IG-PR-PI-0004	
PIT-31727	3100-0-0401-10.00In-EL3G-HC	3149-01-3100-IG-PR-PI-0004	
TIT-31727	3100-0-0401-10.00In-EL3G-HC	3149-01-3100-IG-PR-PI-0004	
TIT-31728	3100-0-0401-10.00In-EL3G-HC	3149-01-3100-IG-PR-PI-0004	
TV-31728	3100-0-0207-04.00In-DA5A	3149-01-3100-IG-PR-PI-0004	
PIT-31760	3100-0-0401-10.00In-EL3G-HC	3149-01-3100-IG-PR-PI-0007	
PIT-31774	3100-0-0700-10.00In-EL3G-HC	3149-01-3100-IG-PR-PI-0008	

ITEM	DESCRIPCION	CANTIDAD	CODIGO
1	PRENSA CABLE ø1/2" DE LATÓN CADMIO CON DOBLE SELLO SEGURO	1	
2	CABLE ARMADO APTO PARA S.I.	S/NEC	AS01PA
3	CAÑERÍA DE ACOMPAÑAMIENTO	S/NEC	
4	ABRAZADERA PLASTICA , RESISTENTE A LOS RAYOS UV.	10	
5	BUJES ø3/4"	2	

NOTAS:

1.- CABLE TIPO RETARDANTE DE LLAMA DE ACUERDO A IEC 332-1

2.- CABLE TIPO RESISTENTE AL FUEGO DE ACUERDO A IEC 331

AESA

ANCAP

TITULO

TIPICOS DE MONTAJE ELECTRICO

CONEXION A INSTRUMENTO 1/2" NPT

OBM: 3149

GAS OIL Y GASOLINA DE BAJO AZUFRE

AESA N° 3149-01-3100-IG-IN-TM-0001	ESC. S/E
ANCAP N°	VERS. 1
HOJA 15 DE 55	REV. 1

A3 - 420 x 297

3149-01-3100-IG-IN-TM-0001-01.dwg

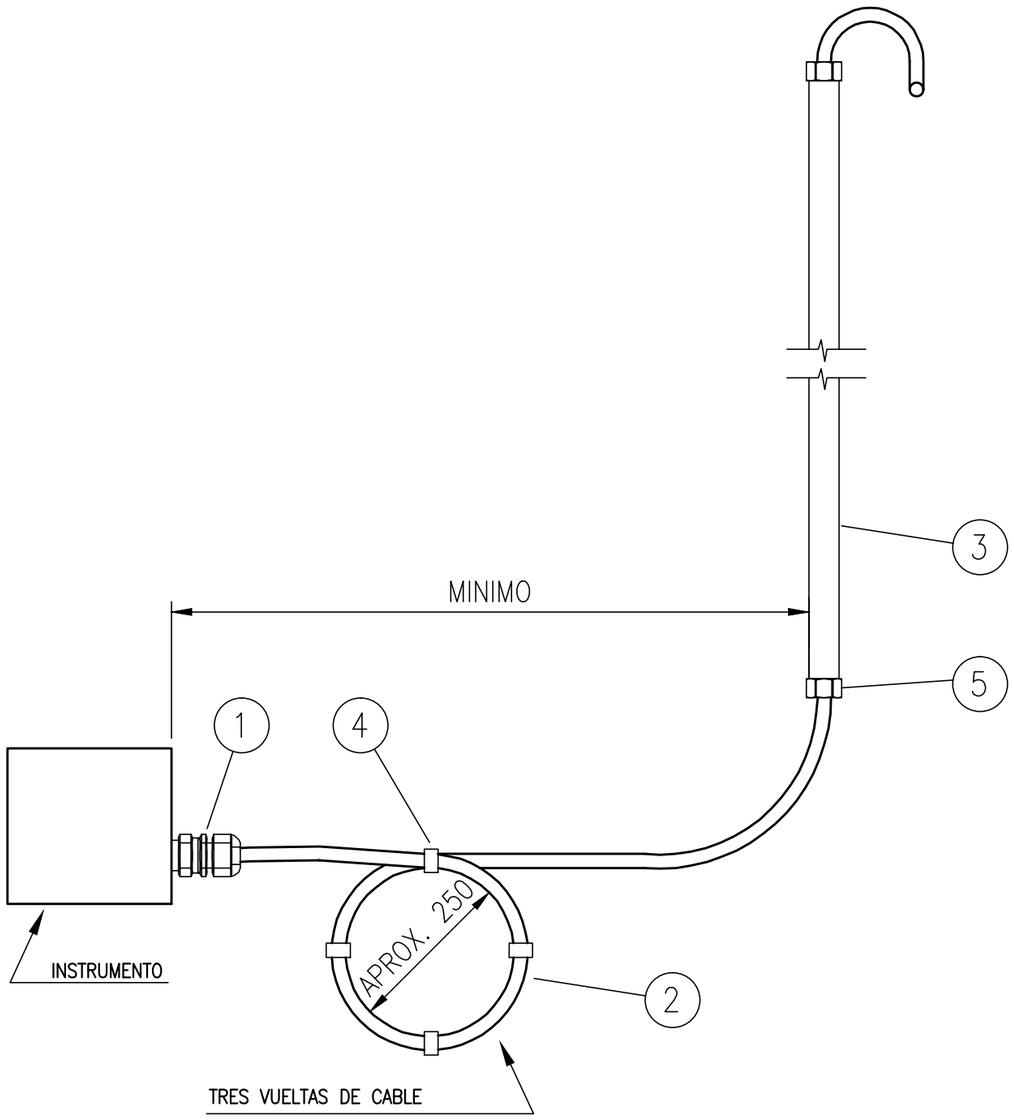

TAG	LINEA / EQUIPO	P&ID	NOTAS
PDIT-31775	3100-0-0700-10.00In-EL3G-HC	3149-01-3100-IG-PR-PI-0008	
TIT-31775A	3101D	3149-01-3100-IG-PR-PI-0008	
TIT-31775B	3101D	3149-01-3100-IG-PR-PI-0008	
TIT-31775C	3101D	3149-01-3100-IG-PR-PI-0008	
TIT-31775D	3101D	3149-01-3100-IG-PR-PI-0008	
FIT-31775	3100-0-1101-03.00In-DA5G-HC	3149-01-3100-IG-PR-PI-0008	
FV-31775	3100-0-1101-03.00In-DA5G-HC	3149-01-3100-IG-PR-PI-0008	
PIT-31776	3100-0-0803-04.00In-EL3G-HC	3149-01-3100-IG-PR-PI-0008	
PDIT-31777	3101D	3149-01-3100-IG-PR-PI-0008	

ITEM	DESCRIPCION	CANTIDAD	CODIGO
1	PRENSA CABLE ø1/2" DE LATÓN CADMIO CON DOBLE SELLO SEGURO	1	
2	CABLE ARMADO APTO PARA S.I.	S/NEC	AS01PA
3	CAÑERÍA DE ACOMPAÑAMIENTO	S/NEC	
4	ABRAZADERA PLASTICA , RESISTENTE A LOS RAYOS UV.	10	
5	BUJES ø3/4"	2	

NOTAS:

1.- CABLE TIPO RETARDANTE DE LLAMA DE ACUERDO A IEC 332-1

2.- CABLE TIPO RESISTENTE AL FUEGO DE ACUERDO A IEC 331

AESA

ANCAP

TITULO

TIPICOS DE MONTAJE ELECTRICO

CONEXION A INSTRUMENTO 1/2" NPT

OBM: 3149

GAS OIL Y GASOLINA DE BAJO AZUFRE

AESA N° 3149-01-3100-IG-IN-TM-0001	ESC. S/E
ANCAP N°	VERS. 1
HOJA 16 DE 55	REV. 1

A3 - 420 x 297

3149-01-3100-IG-IN-TM-0001-01.dwg

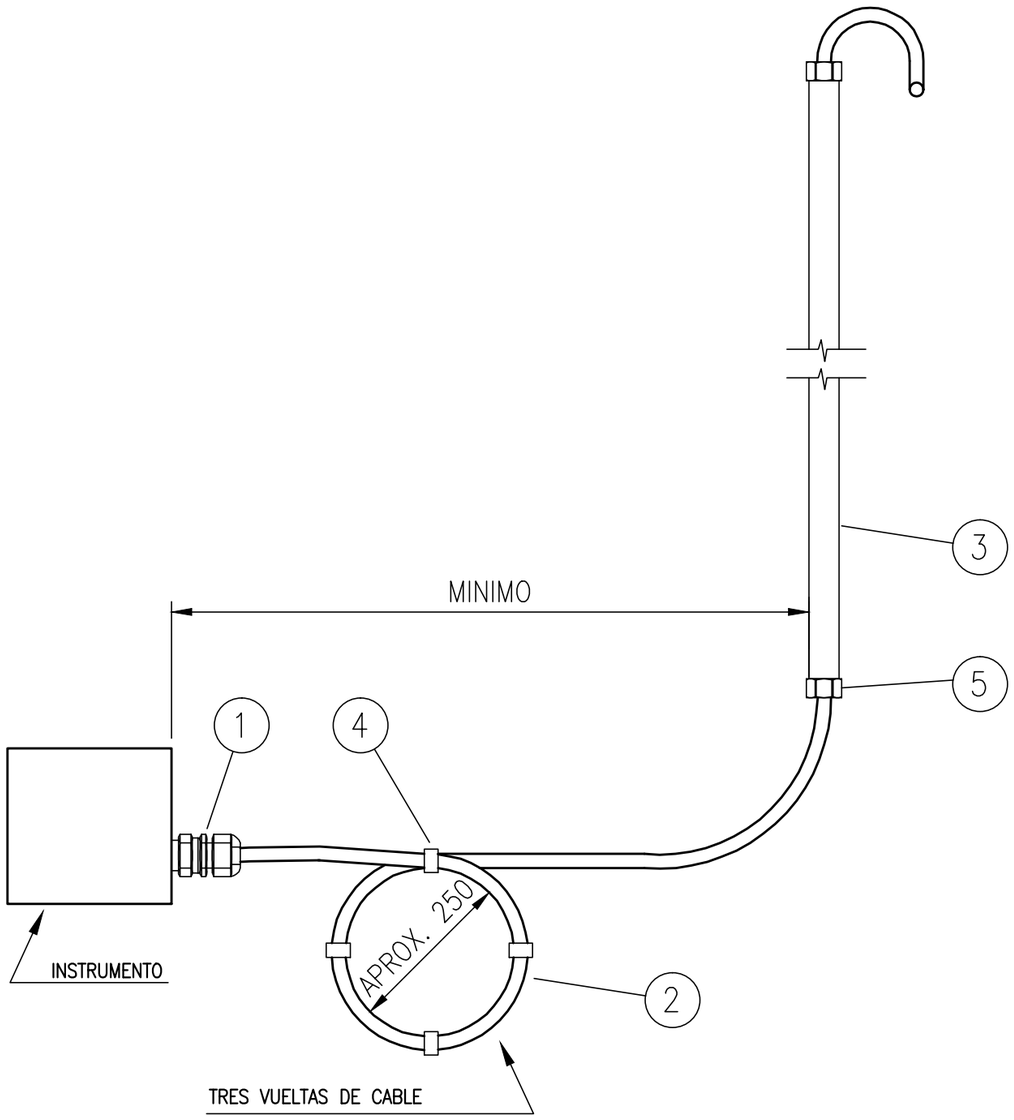

TAG	LINEA / EQUIPO	P&ID	NOTAS
PIT-31778	3100-0-0800-12.00In-DL3G-HC	3149-01-3100-IG-PR-PI-0008	
TIT-31778	3100-0-0800-12.00In-DL3G-HC	3149-01-3100-IG-PR-PI-0008	
PIT-31781	3100-0-0801-10.00In-DL3G-HC	3149-01-3100-IG-PR-PI-0008	
TIT-31781	3100-0-0801-10.00In-DL3G-HC	3149-01-3100-IG-PR-PI-0008	
PIT-31783	3100-0-0802-08.00In-DL3G-HC	3149-01-3100-IG-PR-PI-0008	
TIT-31783	3100-0-0802-08.00In-DL3G-HC	3149-01-3100-IG-PR-PI-0008	
HV-31786	3100-0-0904-04.00In-DI9W	3149-01-3100-IG-PR-PI-0009	
FIT-31787	3100-0-0900-06.00In-DI9Z	3149-01-3100-IG-PR-PI-0009	
FV-31787	3100-0-0900-06.00In-DI9Z	3149-01-3100-IG-PR-PI-0009	
FIT-31788	3100-FC-0900-02.00In-DI9Z	3149-01-3100-IG-PR-PI-0009	

ITEM	DESCRIPCION	CANTIDAD	CODIGO
1	PRENSA CABLE ø1/2" DE LATÓN CADMIO CON DOBLE SELLO SEGURO	1	
2	CABLE ARMADO APTO PARA S.I.	S/NEC	AS01PA
3	CAÑERÍA DE ACOMPAÑAMIENTO	S/NEC	
4	ABRAZADERA PLASTICA , RESISTENTE A LOS RAYOS UV.	10	
5	BUJES ø3/4"	2	

NOTAS:

1.- CABLE TIPO RETARDANTE DE LLAMA DE ACUERDO A IEC 332-1

2.- CABLE TIPO RESISTENTE AL FUEGO DE ACUERDO A IEC 331

AESA

ANCAP

TITULO

TIPICOS DE MONTAJE ELECTRICO

CONEXION A INSTRUMENTO 1/2" NPT

OBM: 3149

GAS OIL Y GASOLINA DE BAJO AZUFRE

AESA N° 3149-01-3100-IG-IN-TM-0001	ESC. S/E
ANCAP N°	VERS. 1
HOJA 17 DE 55	REV. 1

A3 - 420 x 297

3149-01-3100-IG-IN-TM-0001-01.dwg

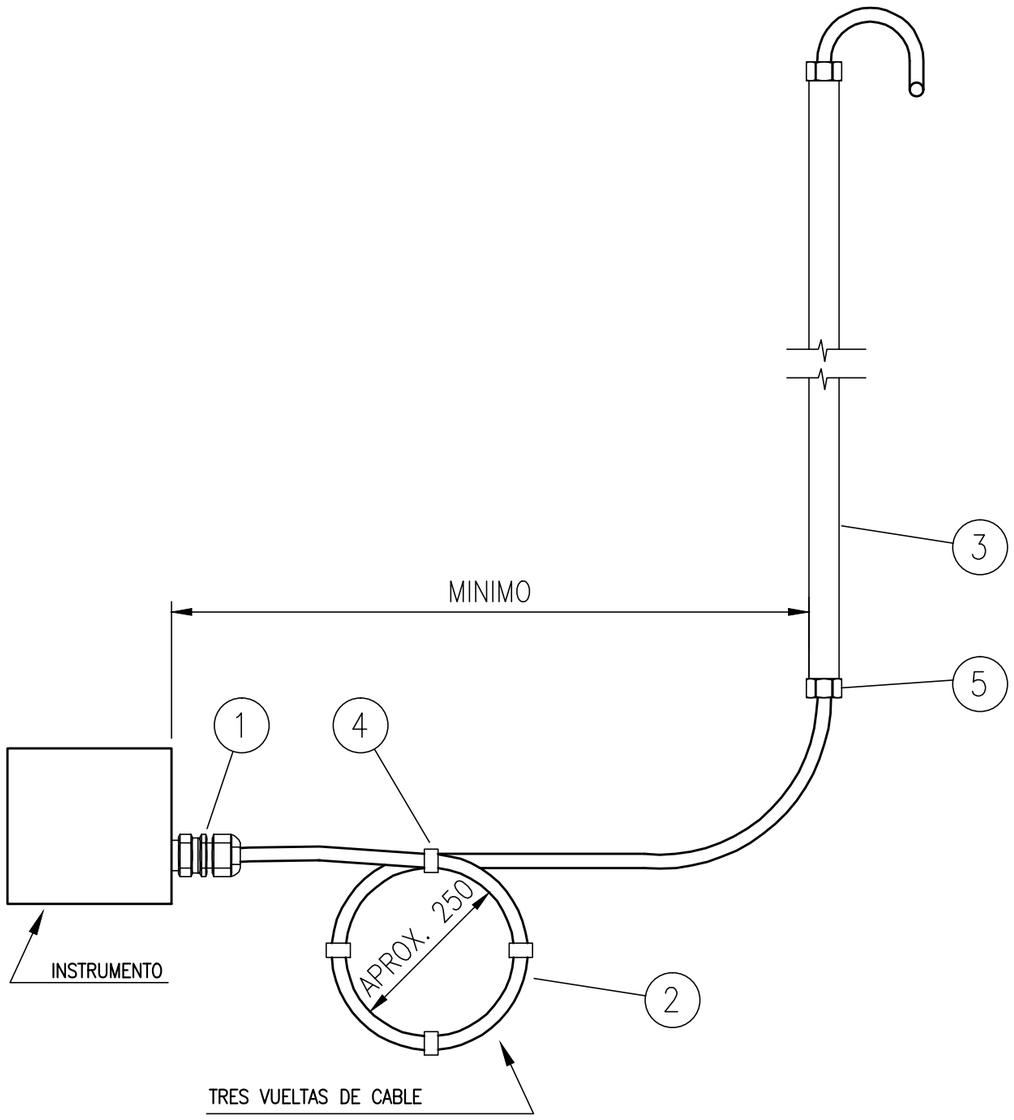

TAG	LINEA / EQUIPO	P&ID	NOTAS
LIT-31788	3102F	3149-01-3100-IG-PR-PI-0009	
LV-31788	3100-FC-0900-02.00In-DI9Z	3149-01-3100-IG-PR-PI-0009	
TIT-31789	3100-O-0902-06.00In-DI5G	3149-01-3100-IG-PR-PI-0009	
PIT-31789	3100-O-0902-06.00In-DI5G	3149-01-3100-IG-PR-PI-0009	
TIT-31795	3100-AM-1001-03.00In-DA9N	3149-01-3100-IG-PR-PI-0010	
LV-31795	3100-AM-1001-03.00In-DA9N	3149-01-3100-IG-PR-PI-0010	
PDIT-31796	3101E	3149-01-3100-IG-PR-PI-0010	
TIT-31796	3100-AM-1000-02.00In-DA5N	3149-01-3100-IG-PR-PI-0010	
FV-31796	3100-AM-1000-02.00In-DA5N	3149-01-3100-IG-PR-PI-0010	
FIT-31797	3100-O-1004-01.50In-DI5G	3149-01-3100-IG-PR-PI-0010	
FV-31797	3100-O-1004-01.50In-DI5G	3149-01-3100-IG-PR-PI-0010	
TIT-31801	3100-O-1100-03.00In-DA5G-HC	3149-01-3100-IG-PR-PI-0011	
FIT-31801	3100-O-1100-03.00In-DA5G-HC	3149-01-3100-IG-PR-PI-0011	
PIT-31801	3100-O-1100-03.00In-DA5G-HC	3149-01-3100-IG-PR-PI-0011	
TIT-31809	3100-O-1200-04.00In-BA5G	3149-01-3100-IG-PR-PI-0012	
FIT-31809	3100-O-1200-04.00In-BA5G	3149-01-3100-IG-PR-PI-0012	
PIT-31809	3100-O-1200-04.00In-BA5G	3149-01-3100-IG-PR-PI-0012	
PIT-31810	3100-O-1202-04.00In-BA5G	3149-01-3100-IG-PR-PI-0013	

ITEM	DESCRIPCION	CANTIDAD	CODIGO
1	PRENSA CABLE ø1/2" DE LATÓN CADMIO CON DOBLE SELLO SEGURO	1	
2	CABLE ARMADO APTO PARA S.I.	S/NEC	AS01PA
3	CAÑERÍA DE ACOMPAÑAMIENTO	S/NEC	
4	ABRAZADERA PLASTICA , RESISTENTE A LOS RAYOS UV.	10	
5	BUJES ø3/4"	2	

NOTAS:

1.- CABLE TIPO RETARDANTE DE LLAMA DE ACUERDO A IEC 332-1

2.- CABLE TIPO RESISTENTE AL FUEGO DE ACUERDO A IEC 331

AESA

ANCAP

TITULO

TIPICOS DE MONTAJE ELECTRICO

CONEXION A INSTRUMENTO 1/2" NPT

OBM: 3149

GAS OIL Y GASOLINA DE BAJO AZUFRE

AESA N° 3149-01-3100-IG-IN-TM-0001	ESC. S/E
ANCAP N°	VERS. 1
HOJA 18 DE 55	REV. 1

A3 - 420 x 297

3149-01-3100-IG-IN-TM-0001-01.dwg

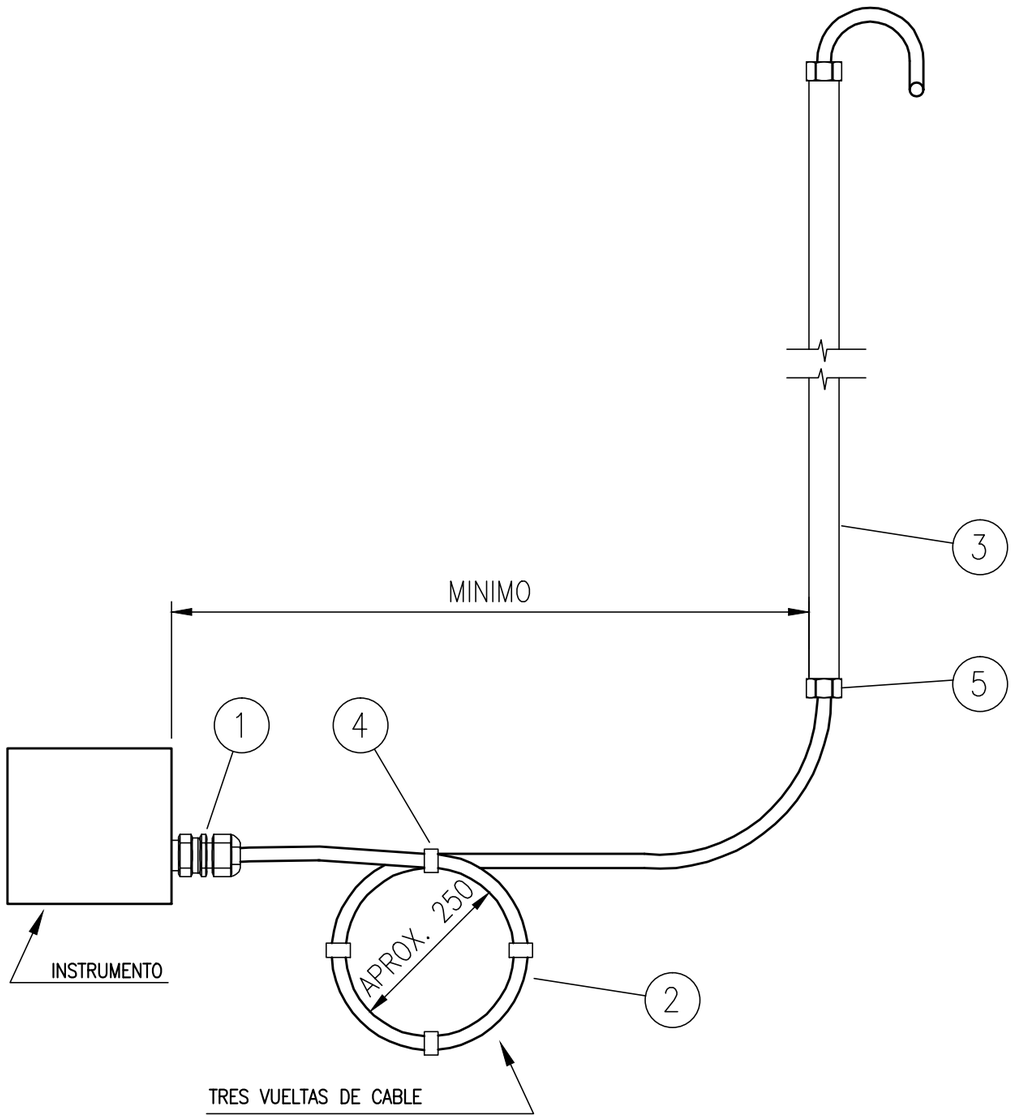

TAG	LINEA / EQUIPO	P&ID	NOTAS
TIT-31812	3100-0-1300-03.00In-DA5G-HC	3149-01-3100-IG-PR-PI-0013	
FIT-31812	3100-0-1300-03.00In-DA5G-HC	3149-01-3100-IG-PR-PI-0013	
PIT-31812	3100-0-1300-03.00In-DA5G-HC	3149-01-3100-IG-PR-PI-0013	
TIT-31813	3100-0-1406-06.00In-AA5A-HC	3149-01-3100-IG-PR-PI-0014	
PIT-31813	3100-0-1406-06.00In-AA5A-HC	3149-01-3100-IG-PR-PI-0014	
TIT-31814	3100-0-1401-08.00In-DA5A-HC	3149-01-3100-IG-PR-PI-0014	
PIT-31814	3100-0-1401-08.00In-DA5A-HC	3149-01-3100-IG-PR-PI-0014	
TV-31815A	3100-0-1402-06.00In-DA5A-HC	3149-01-3100-IG-PR-PI-0014	
TV-31815B	3100-0-1401-08.00In-DA5A-HC	3149-01-3100-IG-PR-PI-0014	
TIT-31816	3100-0-0901-06.00In-DI5A	3149-01-3100-IG-PR-PI-0014	
TIT-31815	3100-0-0802-08.00In-DA5A-HC	3149-01-3100-IG-PR-PI-0015	
FIT-31818	3100-S-2304-04.00In-BA2S-HC	3149-01-3100-IG-PR-PI-0015	
FV-31818	3100-S-2304-04.00In-BA2S-HC	3149-01-3100-IG-PR-PI-0015	
TIT-31819	3100-0-1500-08.00In-AA5A-HC	3149-01-3100-IG-PR-PI-0015	
PIT-31819	3100-0-1500-08.00In-AA5A-HC	3149-01-3100-IG-PR-PI-0015	
PDIT-31820	3102E	3149-01-3100-IG-PR-PI-0015	
TIT-31820	3102E	3149-01-3100-IG-PR-PI-0015	
PDIT-31821	3102E	3149-01-3100-IG-PR-PI-0015	

ITEM	DESCRIPCION	CANTIDAD	CODIGO
1	PRENSA CABLE ø1/2" DE LATÓN CADMIO CON DOBLE SELLO SEGURO	1	
2	CABLE ARMADO APTO PARA S.I.	S/NEC	AS01PA
3	CAÑERÍA DE ACOMPAÑAMIENTO	S/NEC	
4	ABRAZADERA PLASTICA , RESISTENTE A LOS RAYOS UV.	10	
5	BUJES ø3/4"	2	

NOTAS:

1.- CABLE TIPO RETARDANTE DE LLAMA DE ACUERDO A IEC 332-1

2.- CABLE TIPO RESISTENTE AL FUEGO DE ACUERDO A IEC 331

AESA

ANCAP

TITULO

TIPICOS DE MONTAJE ELECTRICO

CONEXION A INSTRUMENTO 1/2" NPT

OBM: 3149

GAS OIL Y GASOLINA DE BAJO AZUFRE

AESA N° 3149-01-3100-IG-IN-TM-0001	ESC. S/E
ANCAP N°	VERS. 1
HOJA 19 DE 55	REV. 1

A3 - 420 x 297

3149-01-3100-IG-IN-TM-0001-01.dwg

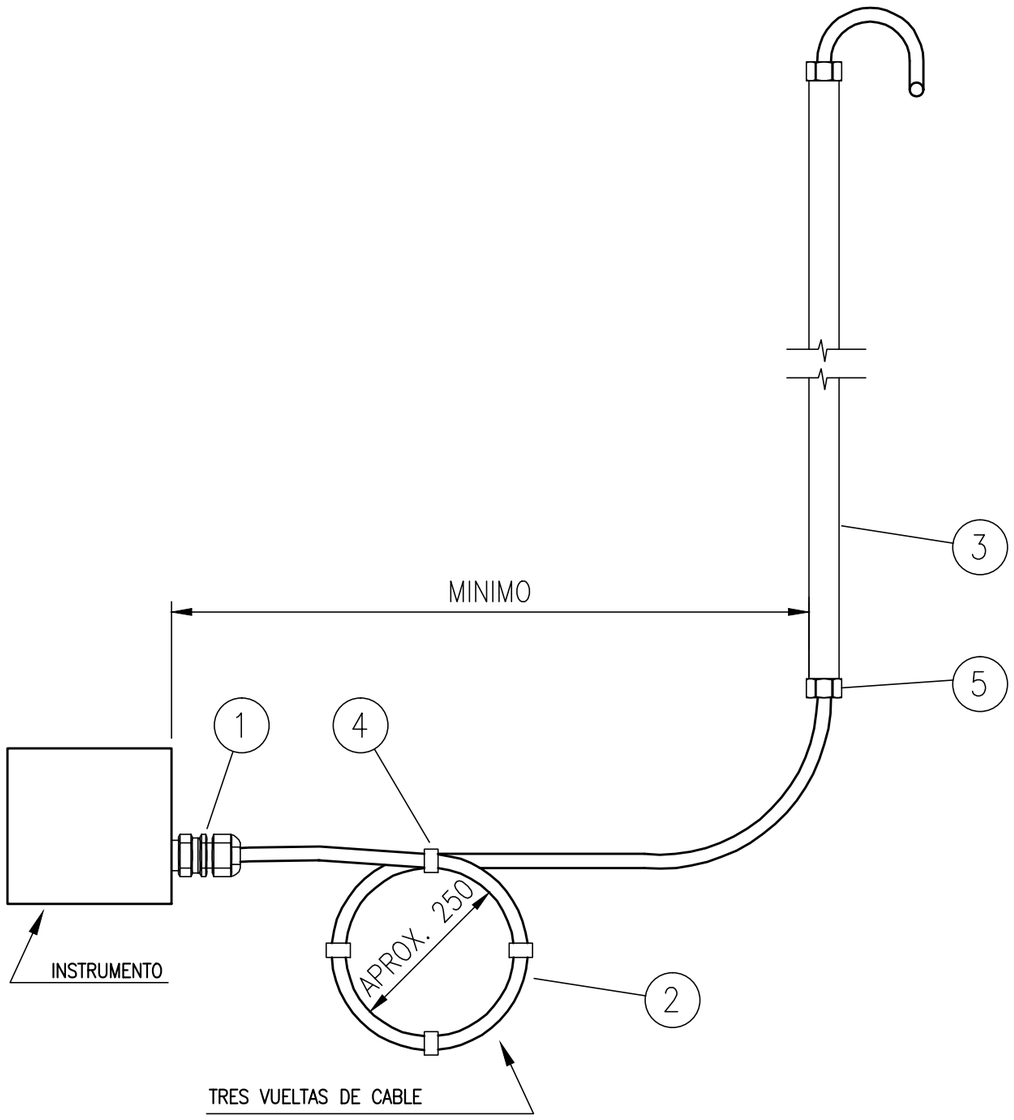

TAG	LINEA / EQUIPO	P&ID	NOTAS
TIT-31821	3102E	3149-01-3100-IG-PR-PI-0015	
TIT-31822	3102E	3149-01-3100-IG-PR-PI-0015	
TIT-31823	3100-0-1501-10.00-AI5A	3149-01-3100-IG-PR-PI-0015	
PIT-31823	3100-0-1501-10.00-AI5A	3149-01-3100-IG-PR-PI-0015	
PV-31823A	3100-0-1608-04.00In-AI5A-ST	3149-01-3100-IG-PR-PI-0016	
PV-31823B	3100-0-1610-04.00In-AI5A-ST	3149-01-3100-IG-PR-PI-0016	
TIT-31825	3100-0-1600-06.00In-AI5A	3149-01-3100-IG-PR-PI-0016	
LIT-31826	3110F	3149-01-3100-IG-PR-PI-0016	
LV-31826	3100-FC-1600-01.50In-AI5A	3149-01-3100-IG-PR-PI-0016	
FIT-31826	3100-FC-1601-01.50In-AI5A	3149-01-3100-IG-PR-PI-0016	
FIT-31827	3100-0-1608-04.00In-AI5A-ST	3149-01-3100-IG-PR-PI-0016	
PIT-31827	3100-0-1608-04.00In-AI5A-ST	3149-01-3100-IG-PR-PI-0016	
LIT-31827	3110F	3149-01-3100-IG-PR-PI-0016	
PIT-31828	3100-0-1609-04.00In-AI5A-ST	3149-01-3100-IG-PR-PI-0016	
TIT-31827	3100-0-1608-04.00In-AI5A-ST	3149-01-3100-IG-PR-PI-0016	
TIT-31828	3100-0-1609-04.00In-AI5A-ST	3149-01-3100-IG-PR-PI-0016	
LIT-31828	3110F	3149-01-3100-IG-PR-PI-0016	
FIT-31829	3100-0-1606-01.50In-AA5A	3149-01-3100-IG-PR-PI-0016	

ITEM	DESCRIPCION	CANTIDAD	CODIGO
1	PRENSA CABLE ø1/2" DE LATÓN CADMIO CON DOBLE SELLO SEGURO	1	
2	CABLE ARMADO APTO PARA S.I.	S/NEC	AS01PA
3	CAÑERÍA DE ACOMPAÑAMIENTO	S/NEC	
4	ABRAZADERA PLASTICA , RESISTENTE A LOS RAYOS UV.	10	
5	BUJES ø3/4"	2	

NOTAS:

1.- CABLE TIPO RETARDANTE DE LLAMA DE ACUERDO A IEC 332-1

2.- CABLE TIPO RESISTENTE AL FUEGO DE ACUERDO A IEC 331

AESA

ANCAP

TITULO

TIPICOS DE MONTAJE ELECTRICO

CONEXION A INSTRUMENTO 1/2" NPT

OBM: 3149

GAS OIL Y GASOLINA DE BAJO AZUFRE

AESA N° 3149-01-3100-IG-IN-TM-0001	ESC. S/E
ANCAP N°	VERS. 1
HOJA 20 DE 55	REV. 1

A3 - 420 x 297

3149-01-3100-IG-IN-TM-0001-01.dwg

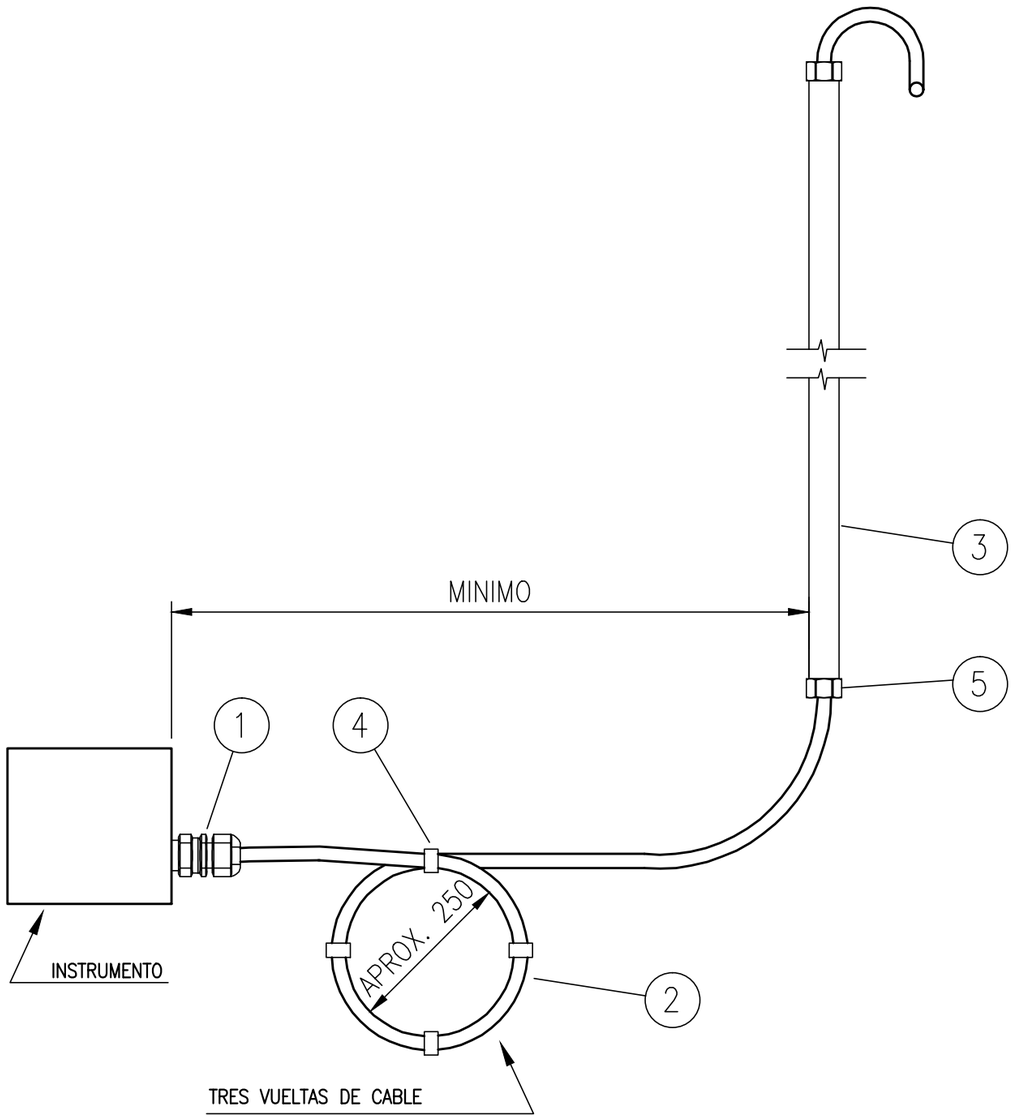

TAG	LINEA / EQUIPO	P&ID	NOTAS
FV-31829	3100-0-1606-01.50In-AA5A	3149-01-3100-IG-PR-PI-0016	
PIT-31833	3108F	3149-01-3100-IG-PR-PI-0017	
LIT-31833	3108F	3149-01-3100-IG-PR-PI-0017	
LV-31833	3100-FC-1700-01.50In-AA5A	3149-01-3100-IG-PR-PI-0017	
TIT-31834	3100-0-1700-06.00In-AA5A	3149-01-3100-IG-PR-PI-0017	
PIT-31834	3100-0-1700-06.00In-AA5A	3149-01-3100-IG-PR-PI-0017	
LIT-31843	3109F B	3149-01-3100-IG-PR-PI-0018	
LIT-31847	3109F A	3149-01-3100-IG-PR-PI-0018	
FIT-31845	3100-0-1801-06.00In-AA5A	3149-01-3100-IG-PR-PI-0018	
PIT-31845	3100-0-1801-06.00In-AA5A	3149-01-3100-IG-PR-PI-0018	
TIT-31845	3100-0-1801-06.00In-AA5A	3149-01-3100-IG-PR-PI-0018	
TIT-32701	3200-AM-0101-04.00In-AA9N-HC	3149-01-3200-IG-PR-PI-0019	
LV-32701	3200-AM-0101-04.00In-AA9N-HC	3149-01-3200-IG-PR-PI-0019	
PDIT-32701	3201E	3149-01-3200-IG-PR-PI-0019	
PDIT-32702	3201E	3149-01-3200-IG-PR-PI-0019	
FIT-32701	3200-AM-0506-03.00In-AA5N	3149-01-3200-IG-PR-PI-0019	
FV-32701	3200-AM-0506-03.00In-AA5N	3149-01-3200-IG-PR-PI-0019	
TIT-32703	3200-FG-0100-04.00In-AA5N-PP	3149-01-3200-IG-PR-PI-0019	

ITEM	DESCRIPCION	CANTIDAD	CODIGO
1	PRENSA CABLE ø1/2" DE LATÓN CADMIO CON DOBLE SELLO SEGURO	1	
2	CABLE ARMADO APTO PARA S.I.	S/NEC	AS01PA
3	CAÑERÍA DE ACOMPAÑAMIENTO	S/NEC	
4	ABRAZADERA PLASTICA , RESISTENTE A LOS RAYOS UV.	10	
5	BUJES ø3/4"	2	

NOTAS:

1.- CABLE TIPO RETARDANTE DE LLAMA DE ACUERDO A IEC 332-1

2.- CABLE TIPO RESISTENTE AL FUEGO DE ACUERDO A IEC 331

AESA

ANCAP

TITULO

TIPICOS DE MONTAJE ELECTRICO

CONEXION A INSTRUMENTO 1/2" NPT

OBM: 3149

GAS OIL Y GASOLINA DE BAJO AZUFRE

AESA N° 3149-01-3100-IG-IN-TM-0001	ESC. S/E
ANCAP N°	VERS. 1
HOJA 21 DE 55	REV. 1

A3 - 420 x 297

3149-01-3100-IG-IN-TM-0001-01.dwg

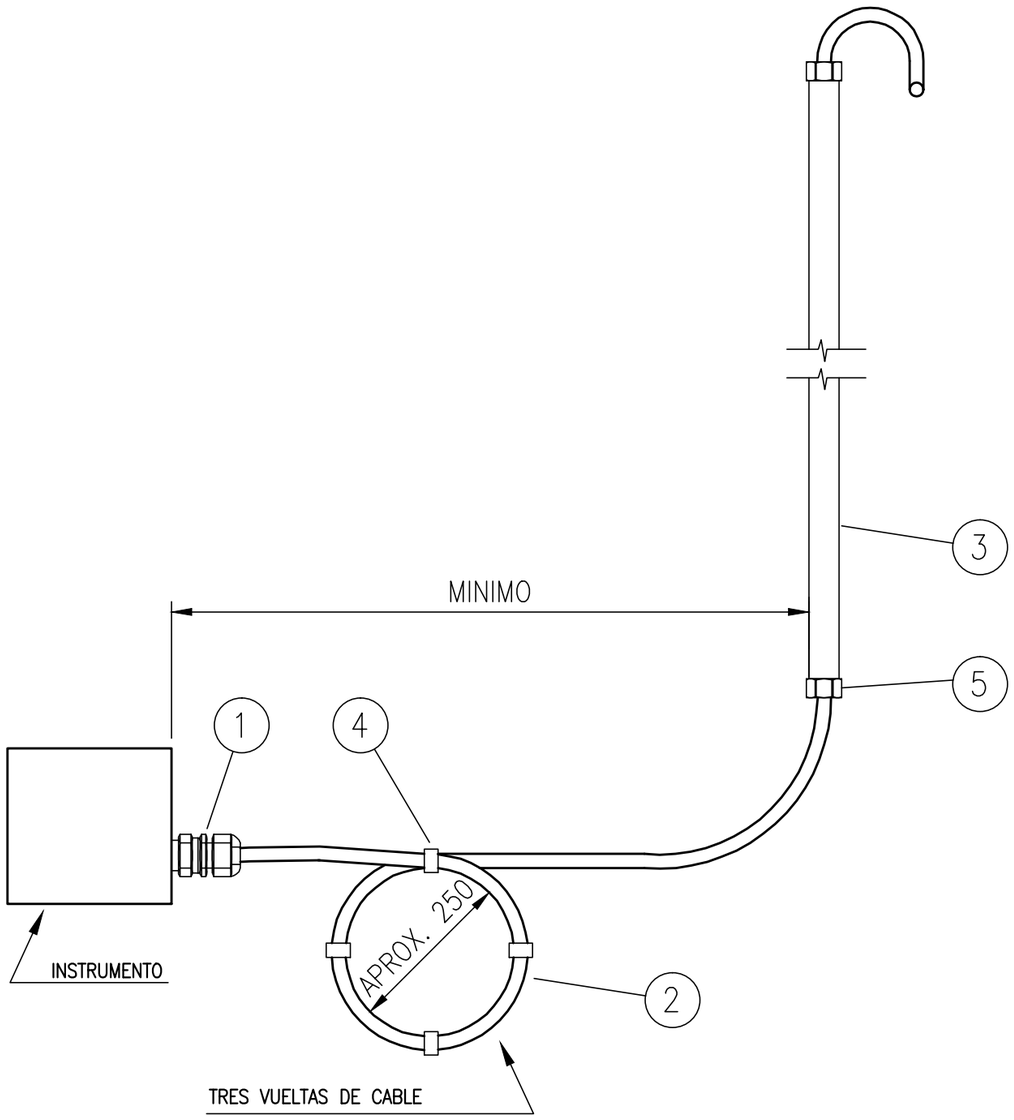

TAG	LINEA / EQUIPO	P&ID	NOTAS
TIT-32704	3200-FG-0102-03.00In-AA5A	3149-01-3200-IG-PR-PI-0019	
LIT-32704	3205F	3149-01-3200-IG-PR-PI-0019	
LV-32704	3200-PS-0102-01.50In-AA5N	3149-01-3200-IG-PR-PI-0019	
FIT-32704	3200-FG-0102-03.00In-AA5A	3149-01-3200-IG-PR-PI-0019	
PIT-32704	3200-FG-0102-03.00In-AA5A	3149-01-3200-IG-PR-PI-0019	
PV-32704	3200-FG-0102-03.00In-AA5A	3149-01-3200-IG-PR-PI-0019	
LIT-32715	3202E	3149-01-3200-IG-PR-PI-0021	
PDIT-32715	3202E	3149-01-3200-IG-PR-PI-0021	
TIT-32715	3202E	3149-01-3200-IG-PR-PI-0021	
TIT-32716	3200-O-0300-08.00In-AI9A-HC	3149-01-3200-IG-PR-PI-0021	
LIT-32816	3202E	3149-01-3200-IG-PR-PI-0021	
TIT-32725	3200-O-0400-04.00In-AI9A	3149-01-3200-IG-PR-PI-0022	
TIT-32734	3200-AM-0520-03.00In-AA5N	3149-01-3200-IG-PR-PI-0023	
FIT-32745	3200-AM-0507-01.50In-AA5N	3149-01-3200-IG-PR-PI-0024	
FV-32745	3200-AM-0507-01.50In-AA5N	3149-01-3200-IG-PR-PI-0024	
PDIT-32750	3200-AM-0604-01.50In-AA5A	3149-01-3200-IG-PR-PI-0024	
PIT-32754	3200-N-0700-01.50In-AA5A	3149-01-3200-IG-PR-PI-0025	
TIT-32754	3201TK	3149-01-3200-IG-PR-PI-0025	

ITEM	DESCRIPCION	CANTIDAD	CODIGO
1	PRENSA CABLE ø1/2" DE LATÓN CADMIO CON DOBLE SELLO SEGURO	1	
2	CABLE ARMADO APTO PARA S.I.	S/NEC	AS01PA
3	CAÑERÍA DE ACOMPAÑAMIENTO	S/NEC	
4	ABRAZADERA PLASTICA , RESISTENTE A LOS RAYOS UV.	10	
5	BUJES ø3/4"	2	

NOTAS:

1.- CABLE TIPO RETARDANTE DE LLAMA DE ACUERDO A IEC 332-1

2.- CABLE TIPO RESISTENTE AL FUEGO DE ACUERDO A IEC 331

AESA

ANCAP

TITULO

TIPICOS DE MONTAJE ELECTRICO

CONEXION A INSTRUMENTO 1/2" NPT

OBM: 3149

GAS OIL Y GASOLINA DE BAJO AZUFRE

AESA N° 3149-01-3100-IG-IN-TM-0001	ESC. S/E
ANCAP N°	VERS. 1
HOJA 22 DE 55	REV. 1

A3 - 420 x 297

3149-01-3100-IG-IN-TM-0001-01.dwg

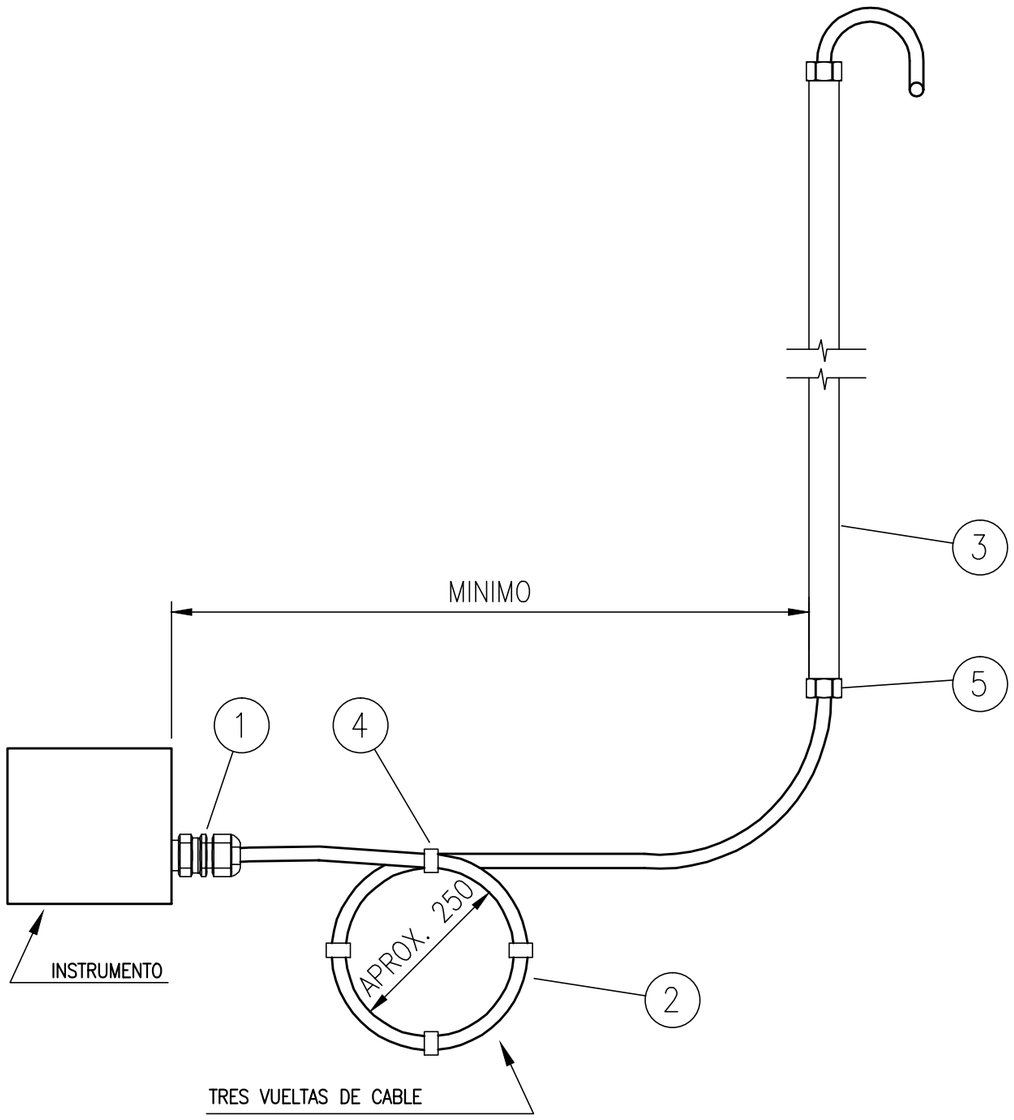

TAG	LINEA / EQUIPO	P&ID	NOTAS
PV-33708B	3300-0-0201-03.00In-AI9A-SJ	3149-01-3300-IG-PR-PI-0028	
PV-33708A	3300-0-0201-03.00In-AI9A-SJ	3149-01-3300-IG-PR-PI-0028	
TIT-33715	3300-0-0200-03.00In-AI9A-SJ	3149-01-3300-IG-PR-PI-0028	
PDIT-33711	3301E	3149-01-3300-IG-PR-PI-0028	
TIT-33712	3300-FCS-0207-06.00In-AA5A-HC	3149-01-3300-IG-PR-PI-0028	
TIT-33711	3300-FCS-0208-08.00In-AA5A-HC	3149-01-3300-IG-PR-PI-0028	
LIT-33710	3301E	3149-01-3300-IG-PR-PI-0028	
TIT-33717	3300-FCS-0210-03.00In-BA5A-HC	3149-01-3300-IG-PR-PI-0028	
TIT-33721	3300-FC-0200-04.00In-AI9Z-ST	3149-01-3300-IG-PR-PI-0028	
TIT-33720	3300-FC-0105-04.00In-AI9Z	3149-01-3300-IG-PR-PI-0028	
TIT-33718	3300-FCS-0205-04.00In-BA5A-PP	3149-01-3300-IG-PR-PI-0028	
LIT-33911	3303F	3149-01-3300-IG-PR-PI-0028	
LV-33911	3100-SCL-0200-04.00In-AA2S-HC	3149-01-3300-IG-PR-PI-0028	
FV-31910	3100-MS-2305-08.00In-AA2S-HC	3149-01-3300-IG-PR-PI-0028	
TIT-33729	3300-FC-0304-04.00In-AN5A	3149-01-3300-IG-PR-PI-0029	
TIT-33735	3300-FCS-0407-03.00In-BA5A	3149-01-3300-IG-PR-PI-0030	
FV-31822	3100-0-1603-03.00In-AA5A	3149-01-3100-IG-PR-PI-0015	
FV-32741	3200-AM-0304-03.00In-AA5N-HC	3149-01-3200-IG-PR-PI-0023	

ITEM	DESCRIPCION	CANTIDAD	CODIGO
1	PRENSA CABLE ø1/2" DE LATÓN CADMIO CON DOBLE SELLO SEGURO	1	
2	CABLE ARMADO APTO PARA S.I.	S/NEC	AS01PA
3	CAÑERÍA DE ACOMPAÑAMIENTO	S/NEC	
4	ABRAZADERA PLASTICA , RESISTENTE A LOS RAYOS UV.	10	
5	BUJES ø3/4"	2	

NOTAS:

1.- CABLE TIPO RETARDANTE DE LLAMA DE ACUERDO A IEC 332-1

2.- CABLE TIPO RESISTENTE AL FUEGO DE ACUERDO A IEC 331

AESA

ANCAP

TITULO

TIPICOS DE MONTAJE ELECTRICO

CONEXION A INSTRUMENTO 1/2" NPT

OBM: 3149

GAS OIL Y GASOLINA DE BAJO AZUFRE

AESA N° 3149-01-3100-IG-IN-TM-0001	ESC. S/E
ANCAP N°	VERS. 1
HOJA 23 DE 55	REV. 1

A3 - 420 x 297

3149-01-3100-IG-IN-TM-0001-01.dwg

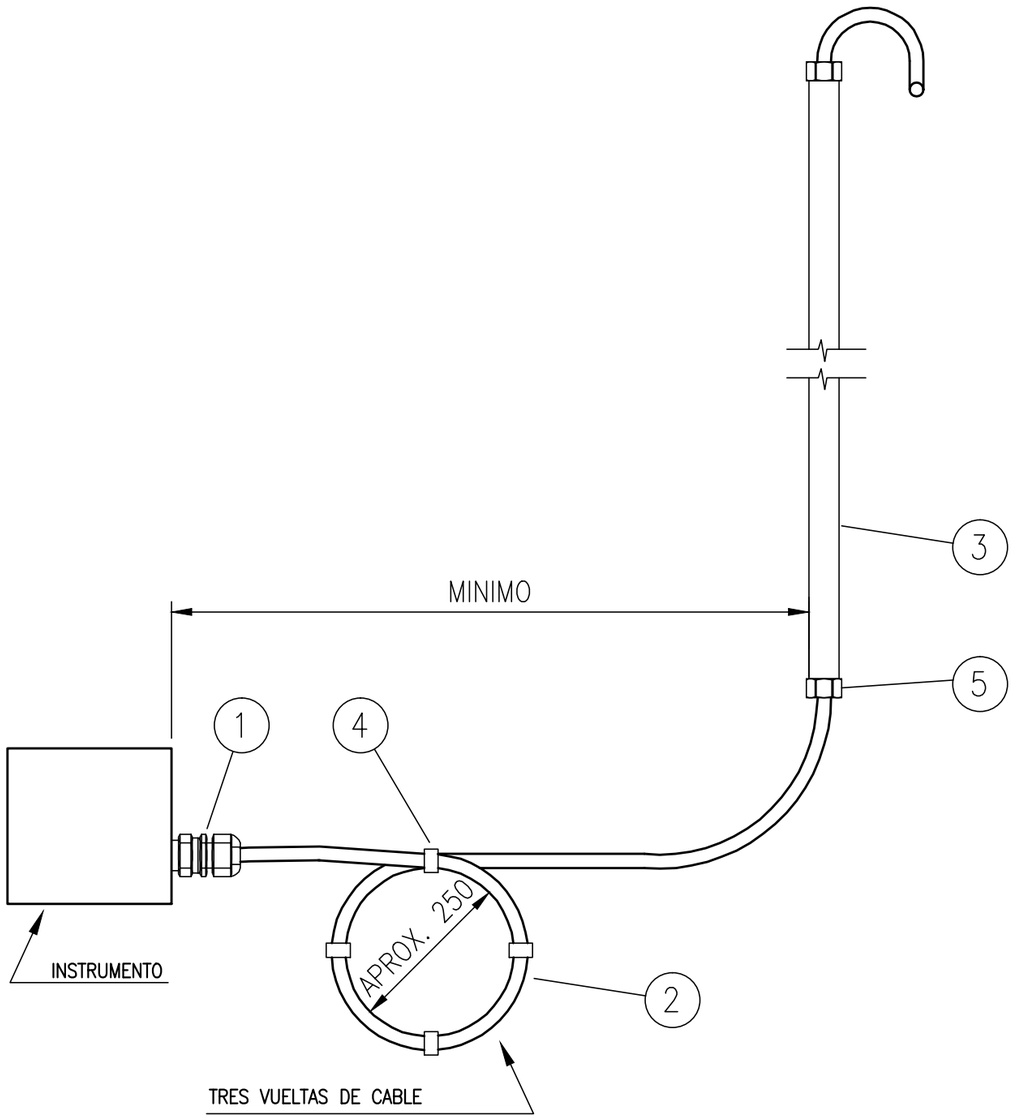

TAG	LINEA / EQUIPO	P&ID	NOTAS
TIT-33734	3100-BF-2304-01.50In-BA5G	3149-01-3300-IG-PR-PI-0030	
PIT-33734	3100-BF-2304-01.50In-BA5G	3149-01-3300-IG-PR-PI-0030	
PIT-33735	3300-FG-0401-01.50In-AI5A	3149-01-3300-IG-PR-PI-0030	
PV-33735B	3300-FG-0400-01.50In-AI5A	3149-01-3300-IG-PR-PI-0030	
PV-33735A	3300-FG-0401-01.50In-AI5A	3149-01-3300-IG-PR-PI-0030	
PIT-31905	3100-IA-2200-02.00In-AA2D	3149-01-3100-IG-PR-PI-0032	
FIT-31905	3100-IA-2200-02.00In-AA2D	3149-01-3100-IG-PR-PI-0032	
PIT-31915	3100-S-2300-06.00In-BA2S-HC	3149-01-3100-IG-PR-PI-0033	
TIT-31915	3100-S-2300-06.00In-BA2S-HC	3149-01-3100-IG-PR-PI-0033	
FIT-31915	3100-S-2300-06.00In-BA2S-HC	3149-01-3100-IG-PR-PI-0033	
PIT-31916	3100-BF-2300-02.00In-BA5S-HC	3149-01-3100-IG-PR-PI-0033	
FIT-31916	3100-BF-2300-02.00In-BA5S-HC	3149-01-3100-IG-PR-PI-0033	
PIT-31906	3100-N-2200-02.00In-AA5A	3149-01-3100-IG-PR-PI-0034	

ITEM	DESCRIPCION	CANTIDAD	CODIGO
1	PRENSA CABLE ø1/2" DE LATÓN CADMIO CON DOBLE SELLO SEGURO	1	
2	CABLE ARMADO APTO PARA S.I.	S/NEC	AS01PA
3	CAÑERÍA DE ACOMPAÑAMIENTO	S/NEC	
4	ABRAZADERA PLASTICA , RESISTENTE A LOS RAYOS UV.	10	
5	BUJES ø3/4"	2	

NOTAS:

1.- CABLE TIPO RETARDANTE DE LLAMA DE ACUERDO A IEC 332-1

2.- CABLE TIPO RESISTENTE AL FUEGO DE ACUERDO A IEC 331

AESA

ANCAP

TITULO

TIPICOS DE MONTAJE ELECTRICO

CONEXION A INSTRUMENTO 1/2" NPT

OBM: 3149

GAS OIL Y GASOLINA DE BAJO AZUFRE

AESA N° 3149-01-3100-IG-IN-TM-0001	ESC. S/E
ANCAP N°	VERS. 1
HOJA 24 DE 55	REV. 1

A3 - 420 x 297

3149-01-3100-IG-IN-TM-0001-01.dwg

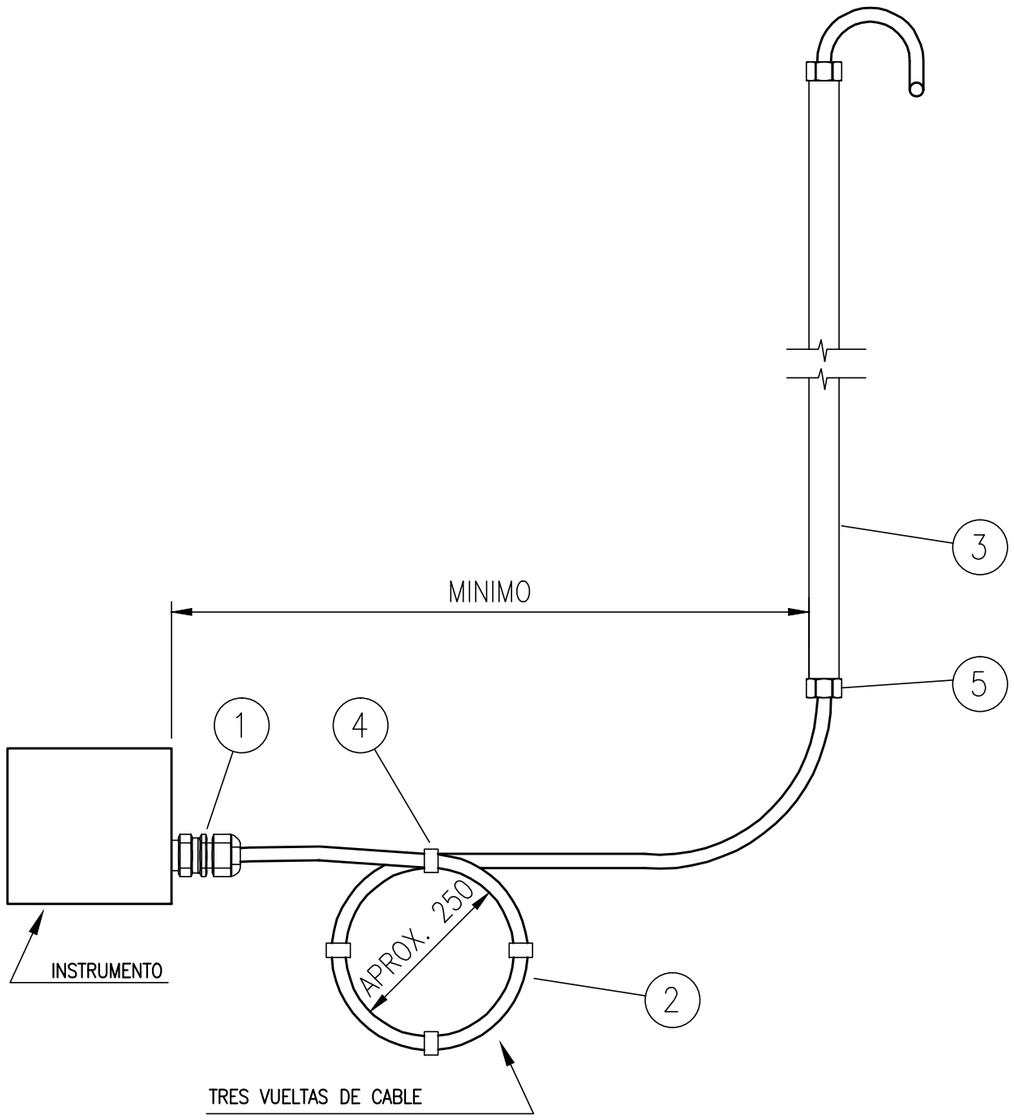

TAG	LINEA / EQUIPO	P&ID	NOTAS
FIT-31922	3100-W-8014-06.00In-AA5L	3149-01-3100-IG-PR-PI-0036	
TIT-31811	3100-O-1202-04.00In-BA5G	3149-01-3100-IG-PR-PI-0013	

ITEM	DESCRIPCION	CANTIDAD	CODIGO
1	PRENSA CABLE ø1/2" DE LATÓN CADMIO CON DOBLE SELLO SEGURO	1	
2	CABLE ARMADO APTO PARA S.I.	S/NEC	AS01PA
3	CAÑERÍA DE ACOMPAÑAMIENTO	S/NEC	
4	ABRAZADERA PLASTICA , RESISTENTE A LOS RAYOS UV.	10	
5	BUJES ø3/4"	2	

NOTAS:

1.- CABLE TIPO RETARDANTE DE LLAMA DE ACUERDO A IEC 332-1

2.- CABLE TIPO RESISTENTE AL FUEGO DE ACUERDO A IEC 331

AESA

ANCAP

TITULO

TIPICOS DE MONTAJE ELECTRICO

CONEXION A INSTRUMENTO 1/2" NPT

OBM: 3149

GAS OIL Y GASOLINA DE BAJO AZUFRE

AESA N° 3149-01-3100-IG-IN-TM-0001	ESC. S/E
ANCAP N°	VERS. 1
HOJA 25 DE 55	REV. 1

A3 - 420 x 297

3149-01-3100-IG-IN-TM-0001-01.dwg

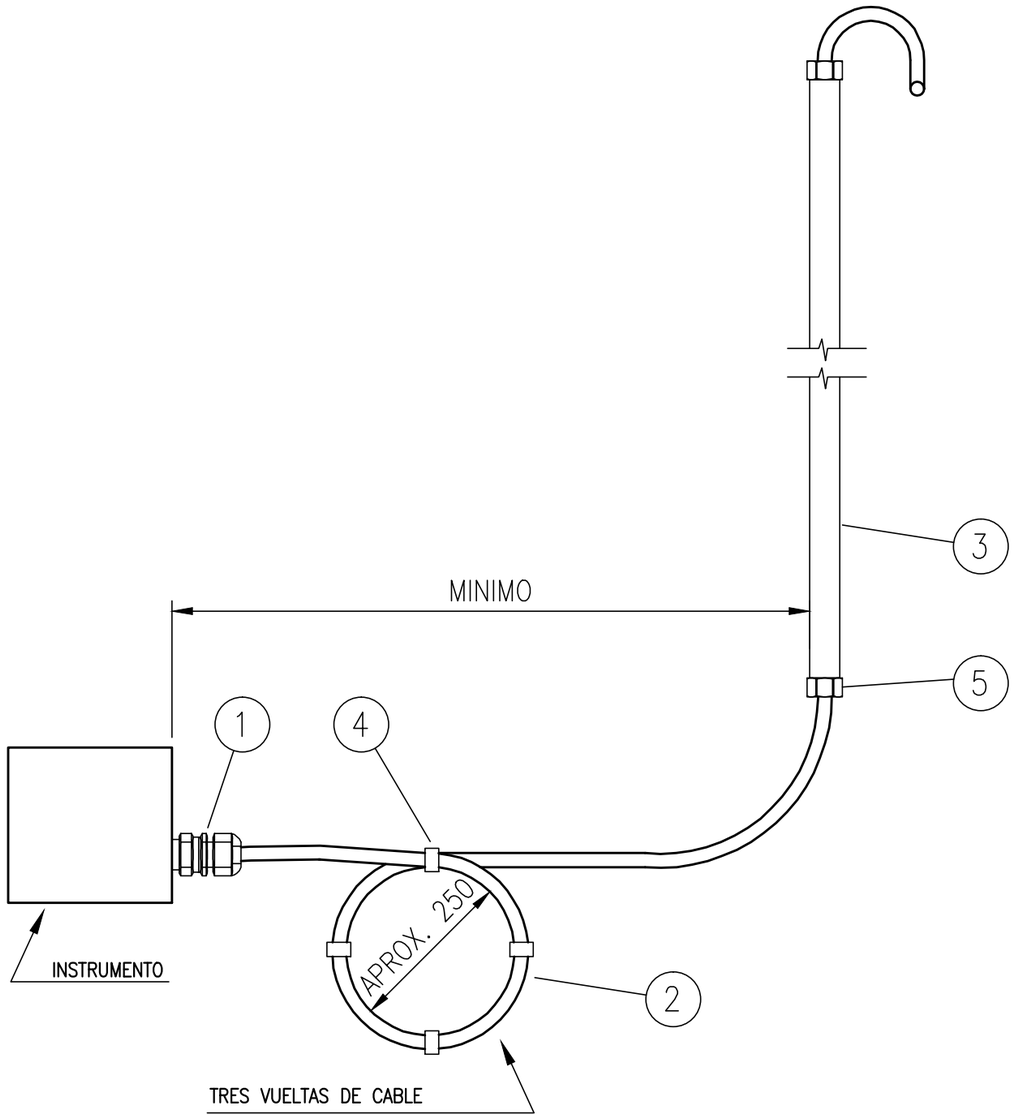

TAG	LINEA / EQUIPO	P&ID	NOTAS
ZSC-31706	ESDV-31706	3149-01-3100-IG-PR-PI-0002	
ZSC-31740	HV-31740	3149-01-3100-IG-PR-PI-0007	
ZSO-31740	HV-31740	3149-01-3100-IG-PR-PI-0007	
SV-31701A	ESDV-31701	3149-01-3100-IG-PR-PI-0001	
SV-31701B	ESDV-31701	3149-01-3100-IG-PR-PI-0001	
ZSC-31701	ESDV-31701	3149-01-3100-IG-PR-PI-0001	
ZSO-31701	ESDV-31701	3149-01-3100-IG-PR-PI-0001	
SV-31702A	ESDV-31702	3149-01-3100-IG-PR-PI-0001	
SV-31702B	ESDV-31702	3149-01-3100-IG-PR-PI-0001	
ZSC-31702	ESDV-31702	3149-01-3100-IG-PR-PI-0001	
ZSO-31702	ESDV-31702	3149-01-3100-IG-PR-PI-0001	
SV-31705	LV-31705	3149-01-3100-IG-PR-PI-0002	
SV-31706A	ESDV-31706	3149-01-3100-IG-PR-PI-0002	
SV-31706B	ESDV-31706	3149-01-3100-IG-PR-PI-0002	
HS-31706	SV-31706 A/B	3149-01-3100-IG-PR-PI-0002	
ZSO-31706	ESDV-31706	3149-01-3100-IG-PR-PI-0002	
SV-31710A	ESDV-31710	3149-01-3100-IG-PR-PI-0002	
SV-31710B	ESDV-31710	3149-01-3100-IG-PR-PI-0002	

ITEM	DESCRIPCION	CANTIDAD	CODIGO
1	PRENSA CABLE ø1/2" DE LATÓN CADMIO CON DOBLE SELLO SEGURO	1	
2	CABLE ARMADO APTO PARA S.I.	S/NEC	DS01PA
3	CAÑERÍA DE ACOMPAÑAMIENTO	S/NEC	
4	ABRAZADERA PLASTICA , RESISTENTE A LOS RAYOS UV.	10	
5	BUJES ø3/4"	2	

NOTAS:

1.- CABLE TIPO RETARDANTE DE LLAMA DE ACUERDO A IEC 332-1

2.- CABLE TIPO RESISTENTE AL FUEGO DE ACUERDO A IEC 331

AESA

ANCAP

TITULO

TIPICOS DE MONTAJE ELECTRICO

CONEXION A INSTRUMENTO 1/2" NPT

OBM: 3149

GAS OIL Y GASOLINA DE BAJO AZUFRE

AESA N° 3149-01-3100-IG-IN-TM-0001

ESC. S/E

ANCAP N°

VERS. 1

HOJA 26 DE 55

REV. 1

A3 - 420 x 297

3149-01-3100-IG-IN-TM-0001-01.dwg

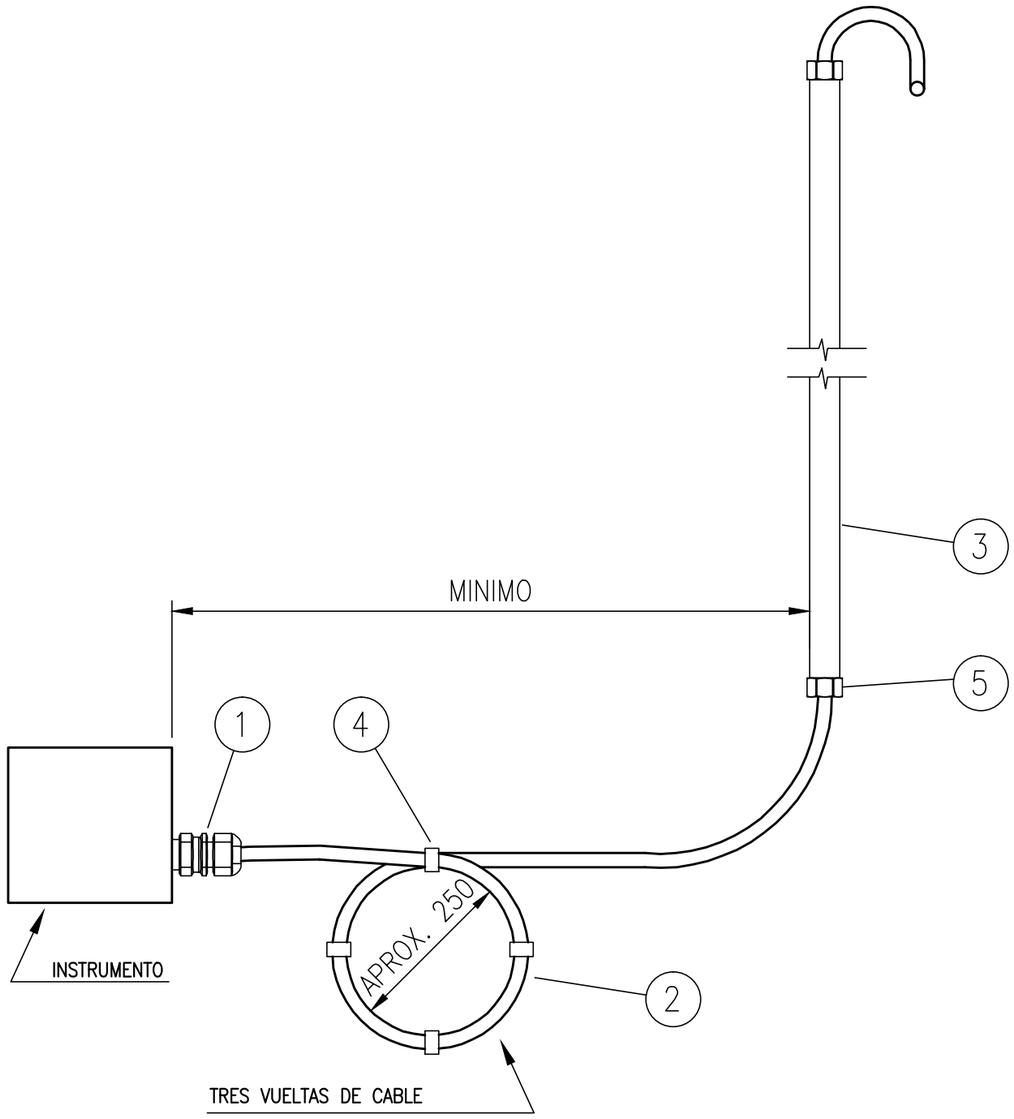

TAG	LINEA / EQUIPO	P&ID	NOTAS
ZSC-31710	ESDV-31710	3149-01-3100-IG-PR-PI-0002	
ZSO-31710	ESDV-31710	3149-01-3100-IG-PR-PI-0002	
HS-31740	HV-31740	3149-01-3100-IG-PR-PI-0007	
SV-31786A	EDPV-31786	3149-01-3100-IG-PR-PI-0009	
SV-31786B	EDPV-31786	3149-01-3100-IG-PR-PI-0009	
ZSC-31786	EDPV-31786	3149-01-3100-IG-PR-PI-0009	
ZSO-31786	EDPV-31786	3149-01-3100-IG-PR-PI-0009	
SV-31787A	ESDV-31787	3149-01-3100-IG-PR-PI-0009	
SV-31787B	ESDV-31787	3149-01-3100-IG-PR-PI-0009	
ZSC-31787	ESDV-31787	3149-01-3100-IG-PR-PI-0009	
ZSO-31787	ESDV-31787	3149-01-3100-IG-PR-PI-0009	
SV-31788A	LV-31788	3149-01-3100-IG-PR-PI-0009	
SV-31788B	LV-31788	3149-01-3100-IG-PR-PI-0009	
SV-31792	LV-31792	3149-01-3100-IG-PR-PI-0010	
ZSC-31792	LV-31792	3149-01-3100-IG-PR-PI-0010	
SV-31793A	ESDV-31793	3149-01-3100-IG-PR-PI-0010	
SV-31793B	ESDV-31793	3149-01-3100-IG-PR-PI-0010	
ZSO-31793	ESDV-31793	3149-01-3100-IG-PR-PI-0010	

ITEM	DESCRIPCION	CANTIDAD	CODIGO
1	PRENSA CABLE ø1/2" DE LATÓN CADMIO CON DOBLE SELLO SEGURO	1	
2	CABLE ARMADO APTO PARA S.I.	S/NEC	DS01PA
3	CAÑERÍA DE ACOMPAÑAMIENTO	S/NEC	
4	ABRAZADERA PLASTICA , RESISTENTE A LOS RAYOS UV.	10	
5	BUJES ø3/4"	2	

NOTAS:

1.- CABLE TIPO RETARDANTE DE LLAMA DE ACUERDO A IEC 332-1

2.- CABLE TIPO RESISTENTE AL FUEGO DE ACUERDO A IEC 331

AESA

ANCAP

TITULO

TIPICOS DE MONTAJE ELECTRICO

CONEXION A INSTRUMENTO 1/2" NPT

OBM: 3149

GAS OIL Y GASOLINA DE BAJO AZUFRE

AESA N° 3149-01-3100-IG-IN-TM-0001

ESC. S/E

ANCAP N°

VERS. 1

HOJA 27 DE 55

REV. 1

A3 - 420 x 297

3149-01-3100-IG-IN-TM-0001-01.dwg

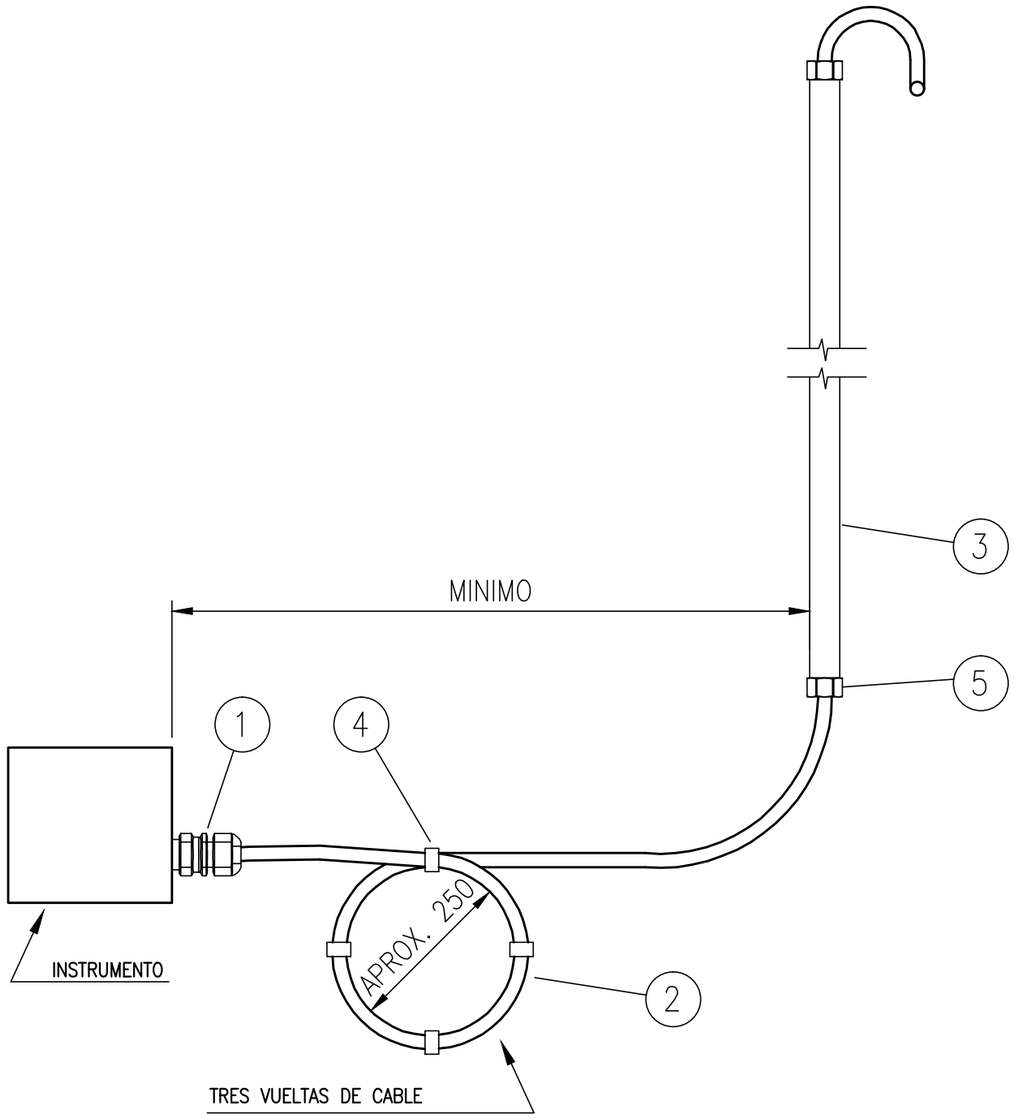

TAG	LINEA / EQUIPO	P&ID	NOTAS
ZSC-31793	ESDV-31793	3149-01-3100-IG-PR-PI-0010	
SV-31795A	LV-31795	3149-01-3100-IG-PR-PI-0010	
SV-31795B	LV-31795	3149-01-3100-IG-PR-PI-0010	
SV-31796A	FV-31796	3149-01-3100-IG-PR-PI-0010	
SV-31796B	FV-31796	3149-01-3100-IG-PR-PI-0010	
SV-31797A	FV-31797	3149-01-3100-IG-PR-PI-0010	
SV-31797B	FV-31797	3149-01-3100-IG-PR-PI-0010	
SV-31804	LV-31804	3149-01-3100-IG-PR-PI-0011	
SV-31818A	FV-31818	3149-01-3100-IG-PR-PI-0015	
SV-31818B	FV-31818	3149-01-3100-IG-PR-PI-0015	
SV-31823A	PV-31823 A	3149-01-3100-IG-PR-PI-0016	
SV-31823B	PV-31823 A	3149-01-3100-IG-PR-PI-0016	
SV-31826B	LV-31826	3149-01-3100-IG-PR-PI-0016	
SV-32701C	LV-32701	3149-01-3100-IG-PR-PI-0019	
SV-32701D	LV-32701	3149-01-3100-IG-PR-PI-0019	
SV-32701A	FV-32701	3149-01-3100-IG-PR-PI-0019	
SV-32701B	FV-32701	3149-01-3100-IG-PR-PI-0019	
SV-32717	FV-32717	3149-01-3100-IG-PR-PI-0021	

ITEM	DESCRIPCION	CANTIDAD	CODIGO
1	PRENSA CABLE ø1/2" DE LATÓN CADMIO CON DOBLE SELLO SEGURO	1	
2	CABLE ARMADO APTO PARA S.I.	S/NEC	DS01PA
3	CAÑERÍA DE ACOMPAÑAMIENTO	S/NEC	
4	ABRAZADERA PLASTICA , RESISTENTE A LOS RAYOS UV.	10	
5	BUJES ø3/4"	2	

NOTAS:

1.- CABLE TIPO RETARDANTE DE LLAMA DE ACUERDO A IEC 332-1

2.- CABLE TIPO RESISTENTE AL FUEGO DE ACUERDO A IEC 331

AESA

ANCAP

TITULO

TIPICOS DE MONTAJE ELECTRICO

CONEXION A INSTRUMENTO 1/2" NPT

OBM: 3149

GAS OIL Y GASOLINA DE BAJO AZUFRE

AESA N° 3149-01-3100-IG-IN-TM-0001

ESC. S/E

ANCAP N°

VERS. 1

HOJA 28 DE 55

REV. 1

A3 - 420 x 297

3149-01-3100-IG-IN-TM-0001-01.dwg

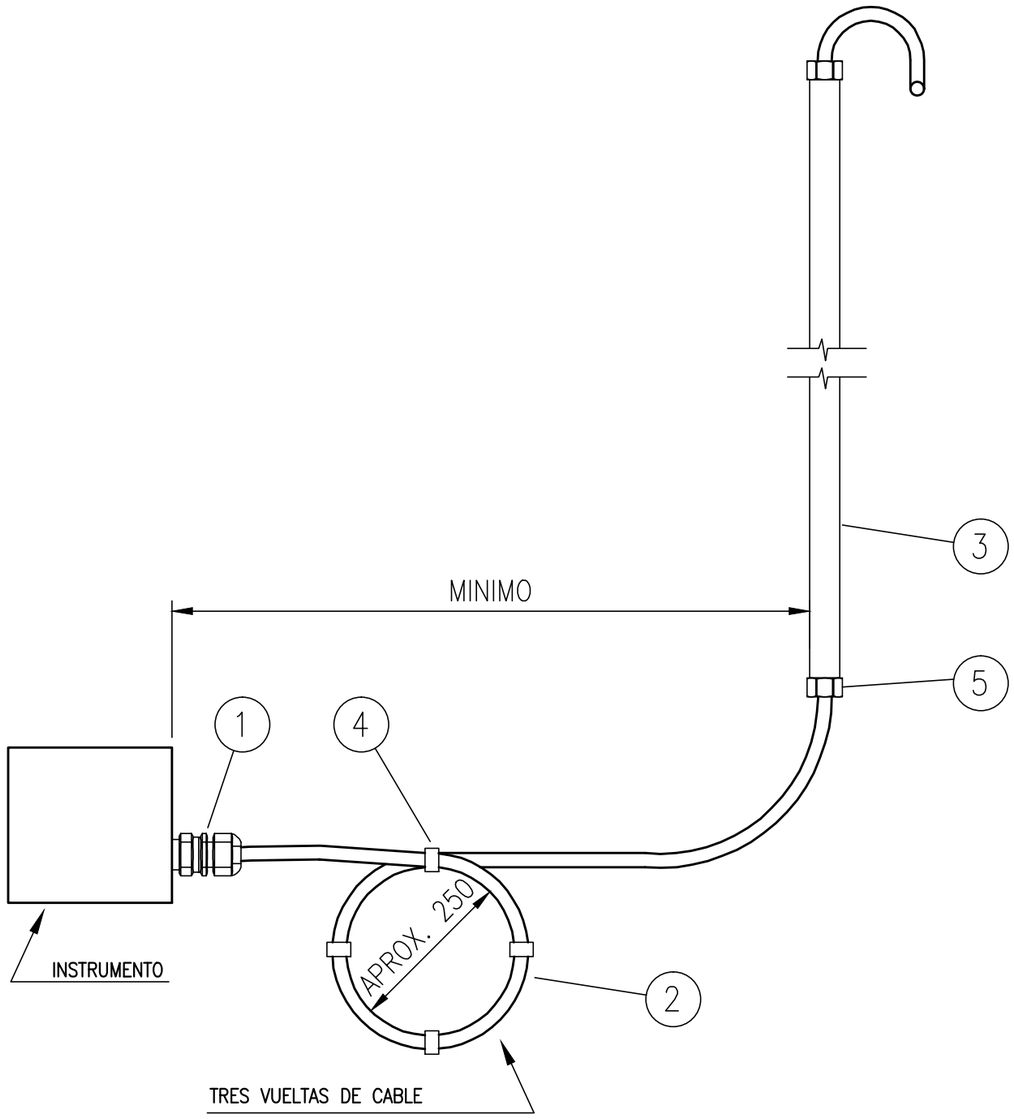

TAG	LINEA / EQUIPO	P&ID	NOTAS
ZSC-32726	PV-32726 B	3149-01-3100-IG-PR-PI-0022	
SV-32740A	ESDV-32740	3149-01-3100-IG-PR-PI-0023	
SV-32740B	ESDV-32740	3149-01-3200-IG-PR-PI-0023	
ZSC-32740	ESDV-32740	3149-01-3200-IG-PR-PI-0023	
ZSO-32740	ESDV-32740	3149-01-3200-IG-PR-PI-0023	
SV-31910	FV-31910	3149-01-3300-IG-PR-PI-0028	
SV-33743A	ESDV-33743	3149-01-3300-IG-PR-PI-0030	
SV-33743B	ESDV-33743	3149-01-3300-IG-PR-PI-0030	
ZSC-33743	ESDV-33743	3149-01-3300-IG-PR-PI-0030	
ZSO-33743	ESDV-33743	3149-01-3300-IG-PR-PI-0030	
SV-31100	DV-31100	3149-01-3300-IG-PR-PI-0031	
SV-31101	DV-31101	3149-01-3300-IG-PR-PI-0031	
SV-31102	DV-31102	3149-01-3300-IG-PR-PI-0031	
SV-31103	DV-31103	3149-01-3300-IG-PR-PI-0031	
SV-31104	DV-31104	3149-01-3300-IG-PR-PI-0031	
HS-31786	EDPV-31786	3149-01-3100-IG-PR-PI-0009	

ITEM	DESCRIPCION	CANTIDAD	CODIGO
1	PRENSA CABLE ø1/2" DE LATÓN CADMIO CON DOBLE SELLO SEGURO	1	
2	CABLE ARMADO APTO PARA S.I.	S/NEC	DS01PA
3	CAÑERÍA DE ACOMPAÑAMIENTO	S/NEC	
4	ABRAZADERA PLASTICA , RESISTENTE A LOS RAYOS UV.	10	
5	BUJES ø3/4"	2	

NOTAS:

1.- CABLE TIPO RETARDANTE DE LLAMA DE ACUERDO A IEC 332-1

2.- CABLE TIPO RESISTENTE AL FUEGO DE ACUERDO A IEC 331

AESA

ANCAP

TITULO

TIPICOS DE MONTAJE ELECTRICO

CONEXION A INSTRUMENTO 1/2" NPT

OBM: 3149

GAS OIL Y GASOLINA DE BAJO AZUFRE

AESA N° 3149-01-3100-IG-IN-TM-0001

ESC. S/E

ANCAP N°

VERS. 1

HOJA 29 DE 55

REV. 1

A3 - 420 x 297

3149-01-3100-IG-IN-TM-0001-01.dwg

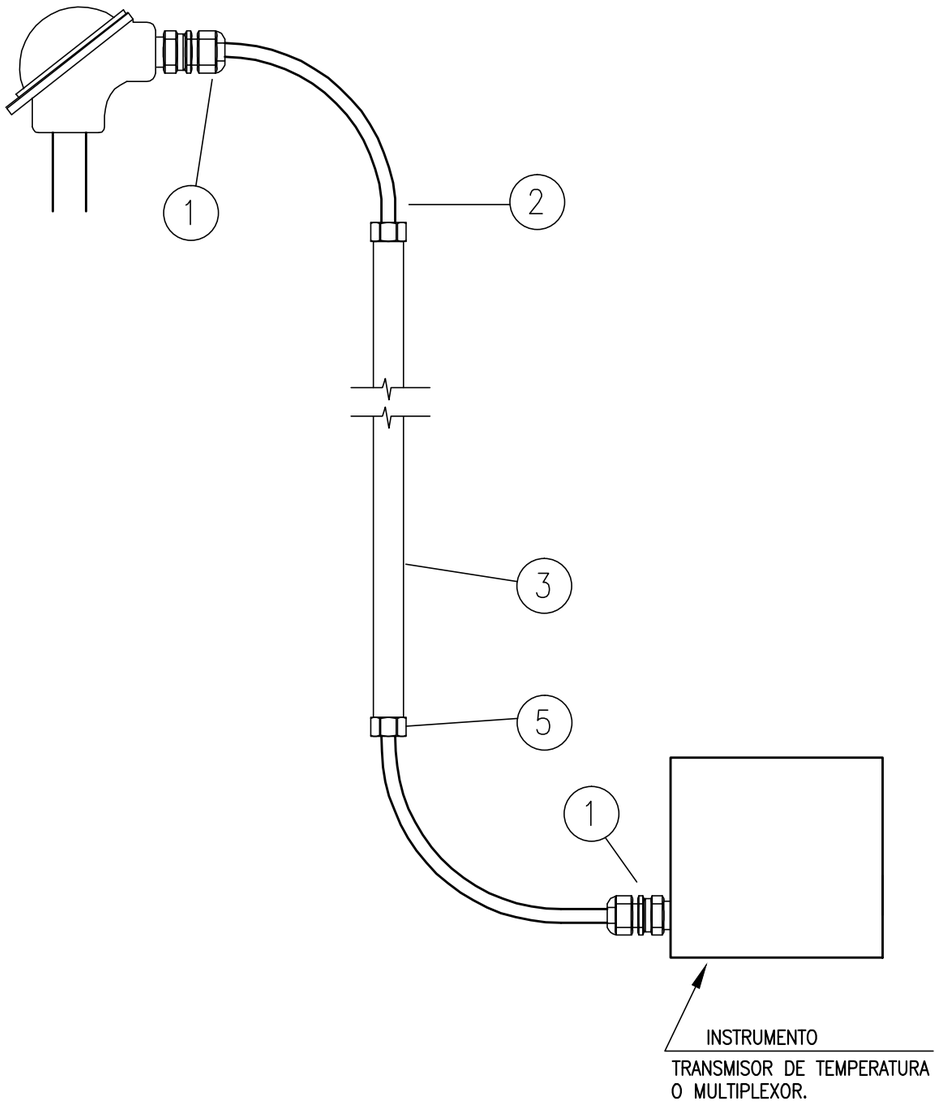

TAG	LINEA / EQUIPO	P&ID	NOTAS
TE-31701	3100-0-0100-08.00In-AA5A	3149-01-3100-IG-PR-PI-0001	
TE-31705	3100-0-0209-08.00In-AA5A	3149-01-3100-IG-PR-PI-0002	
TE-31714	3100-0-0301-12.00In-DI9W-HC	3149-01-3100-IG-PR-PI-0003	
TE-31715	3100-0-0302-10.00In-DI9W-HC	3149-01-3100-IG-PR-PI-0003	
TE-31716	3100-0-0303-10.00In-DI9W-HC	3149-01-3100-IG-PR-PI-0003	
TE-31718	3100-0-1100-06.00In-DA5A-HC	3149-01-3100-IG-PR-PI-0003	
TE-31719	3100-0-0204-08.00In-DA5A	3149-01-3100-IG-PR-PI-0003	
TE-31720	3100-0-0300-10.00In-DA5A-HC	3149-01-3100-IG-PR-PI-0003	
TE-31721	3100-0-0307-10.00In-DI9W	3149-01-3100-IG-PR-PI-0003	
TE-31713	3100-0-0404-10.00In-DA5A-HC	3149-01-3100-IG-PR-PI-0004	
TE-31727	3100-0-0401-10.00In-EL5A-HC	3149-01-3100-IG-PR-PI-0004	
TE-31728	3100-0-0401-10.00In-EL5A-HC	3149-01-3100-IG-PR-PI-0004	
TE-31764	3100-0-0700-10.00In-EL5A-HC	3149-01-3100-IG-PR-PI-0007	
TE-31765	3100-0-0700-10.00In-EL5A-HC	3149-01-3100-IG-PR-PI-0007	
TE-31766	3100-0-0700-10.00In-EL5A-HC	3149-01-3100-IG-PR-PI-0007	
TE-31774A	3101D	3149-01-3100-IG-PR-PI-0008	
TE-31774B	3101D	3149-01-3100-IG-PR-PI-0008	
TE-31775A	3101D	3149-01-3100-IG-PR-PI-0008	

ITEM	DESCRIPCION	CANTIDAD	CODIGO
1	PRENSA CABLE ø1/2" DE LATÓN CADMIO CON DOBLE SELLO SEGURO	1	
2	CABLE EXTENSIÓN DE TERMOELEMENTOS	S/NEC	
3	CAÑERÍA DE ACOMPAÑAMIENTO	S/NEC	
4	ABRAZADERA PLASTICA , RESISTENTE A LOS RAYOS UV.	10	
5	BUJES ø3/4"	2	

NOTAS:

1.- CABLE TIPO RETARDANTE DE LLAMA DE ACUERDO A IEC 332-1

2.- CABLE TIPO RESISTENTE AL FUEGO DE ACUERDO A IEC 331

AESA

ANCAP

TITULO

TIPICOS DE MONTAJE ELECTRICO

SEÑAL TERMOELEMENTOS. CONEXIONES EN 1/2" NPT

OBM: 3149

GAS OIL Y GASOLINA
DE BAJO AZUFRE

AESA N° 3149-01-3100-IG-IN-TM-0001	ESC. S/E
ANCAP N°	VERS. 1
HOJA 30 DE 55	REV. 1

A3 - 420 x 297

3149-01-3100-IG-IN-TM-0001-01.dwg

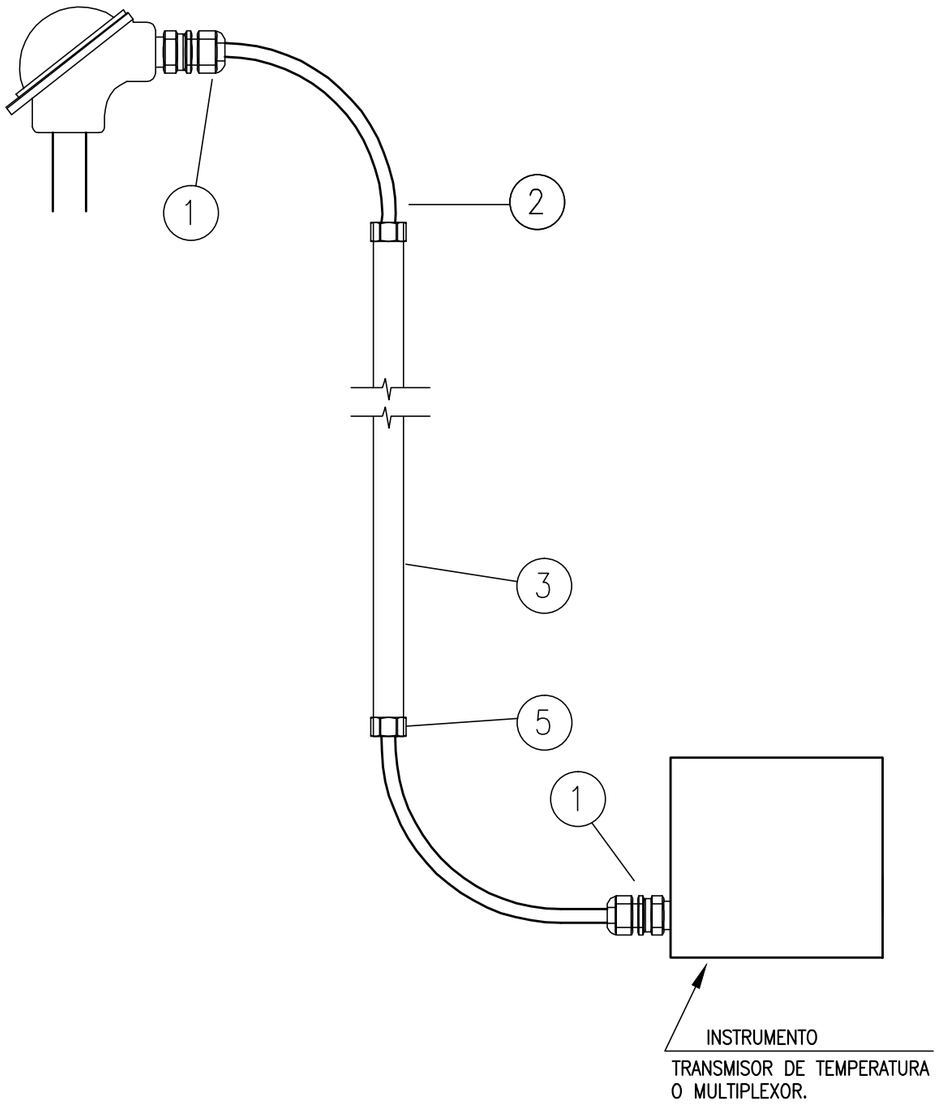

TAG	LINEA / EQUIPO	P&ID	NOTAS
TE-31950A	3101J A	3149-01-3100-IG-PR-PI-0002	
TE-31950B	3101J A	3149-01-3100-IG-PR-PI-0002	
TE-31951A	3101J B	3149-01-3100-IG-PR-PI-0002	
TE-31951B	3101J B	3149-01-3100-IG-PR-PI-0002	
TE-31792	3100-0-1000-06.00In-DI9W	3149-01-3100-IG-PR-PI-0010	
TE-31829	3100-0-1603-03.00In-AA5A	3149-01-3100-IG-PR-PI-0016	
TE-31839	3100-0-1705-06.00In-AA5A	3149-01-3100-IG-PR-PI-0017	
TE-32708	3200-AM-0201-03.00In-AA9N	3149-01-3100-IG-PR-PI-0020	
TE-32711	3200-0-0201-01.50In-AI9A	3149-01-3100-IG-PR-PI-0020	
TE-32717	3200-AM-0307-08.00In-AA9N-HC	3149-01-3100-IG-PR-PI-0021	
TE-32720	3200-AM-0102-04.00In-AA9N-HC	3149-01-3100-IG-PR-PI-0021	
TE-32721	3200-AM-0300-04.00In-AA9N-HC	3149-01-3100-IG-PR-PI-0021	
TE-32723	3200-AM-0302-04.00In-AA5N-HC	3149-01-3100-IG-PR-PI-0021	
TE-32724	3200-AM-0301-04.00In-AA9N-HC	3149-01-3100-IG-PR-PI-0021	
TE-32726	3200-0-0403-04.00In-AI9A	3149-01-3200-IG-PR-PI-0022	
TE-32728	3200-FC-0402-01.50In-AI9A	3149-01-3200-IG-PR-PI-0022	
TE-32737	3200-AM-0506-02.00In-AA5N	3149-01-3200-IG-PR-PI-0023	
TE-32954A	3203J	3149-01-3200-IG-PR-PI-0023	

ITEM	DESCRIPCION	CANTIDAD	CODIGO
1	PRENSA CABLE ø1/2" DE LATÓN CADMIO CON DOBLE SELLO SEGURO	2	
2	CABLE EXTENSIÓN DE TERMOELEMENTOS	S/NEC	
3	CAÑERÍA DE ACOMPAÑAMIENTO	S/NEC	
4	ABRAZADERA PLASTICA , RESISTENTE A LOS RAYOS UV.	10	
5	BUJES ø3/4"	2	

NOTAS:

1.- CABLE TIPO RETARDANTE DE LLAMA DE ACUERDO A IEC 332-1

2.- CABLE TIPO RESISTENTE AL FUEGO DE ACUERDO A IEC 331

AESA

ANCAP

TITULO

TIPICOS DE MONTAJE ELECTRICO

SEÑAL TERMOELEMENTOS. CONEXIONES EN 1/2" NPT

OBM: 3149

GAS OIL Y GASOLINA
DE BAJO AZUFRE

AESA N° 3149-01-3100-IG-IN-TM-0001	ESC. S/E
ANCAP N°	VERS. 1
HOJA 31 DE 55	REV. 1

A3 - 420 x 297

3149-01-3100-IG-IN-TM-0001-01.dwg

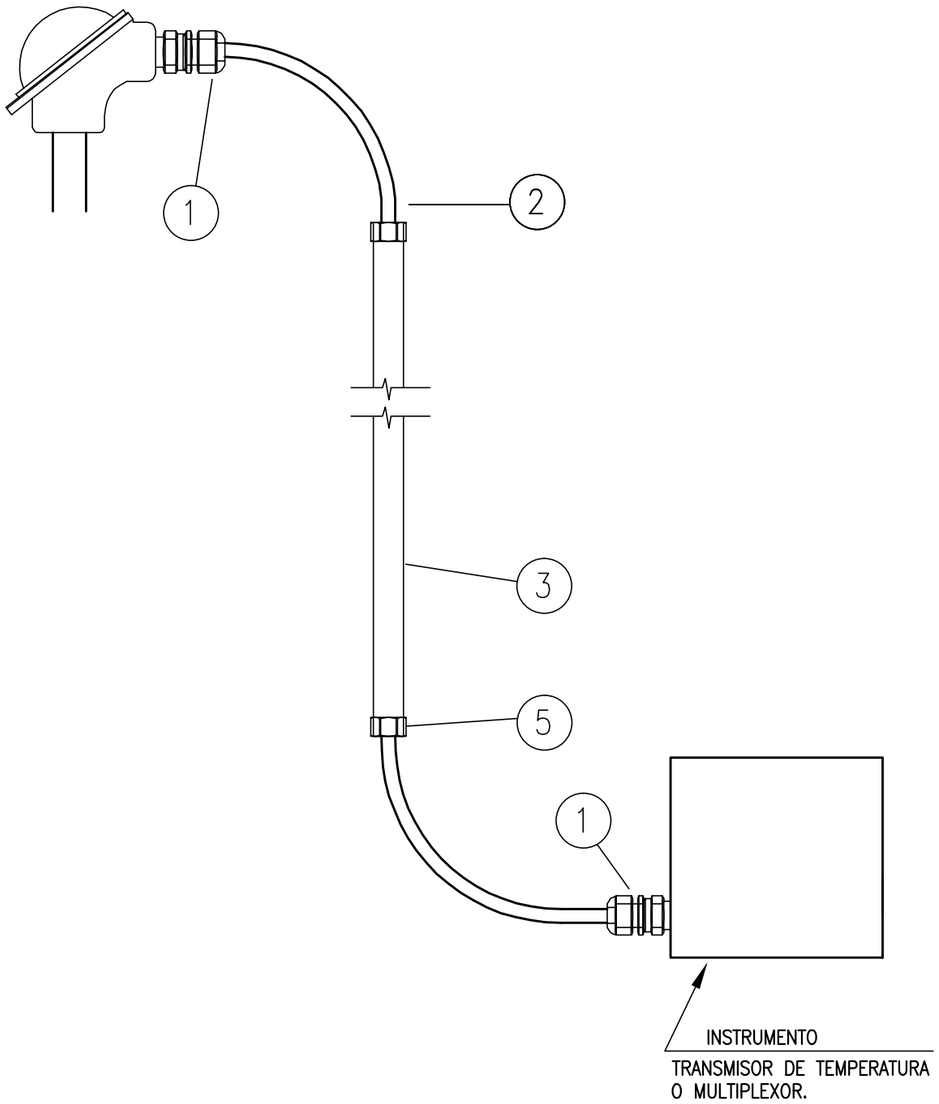

TAG	LINEA / EQUIPO	P&ID	NOTAS
TE-32954B	3203J	3149-01-3200-IG-PR-PI-0023	
TE-32740	3200-AM-0502-02.00In-DA5N	3149-01-3200-IG-PR-PI-0023	
TE-33101	3301F	3149-01-3300-IG-PR-PI-0027	
TE-33114	3300-FCS-0200-06.00In-AA5A-HC	3149-01-3300-IG-PR-PI-0028	
TE-33726	3300-FC-0301-04.00In-AN5A-PP	3149-01-3300-IG-PR-PI-0029	
TE-33743	3300-FCS-0402-01.50In-DI5A	3149-01-3300-IG-PR-PI-0030	
TE-33956A	3304J A	3149-01-3100-IG-PR-PI-0002	
TE-33956B	3304J A	3149-01-3100-IG-PR-PI-0002	
TE-31923	3100-S-2306-HOLD-AA2S-HC	3149-01-3100-IG-PR-PI-0033	
TE-31902	3100-FG-2101-03.00In-AA5A	3149-01-3100-IG-PR-PI-0035	
TE-33712	3300-FCS-0207-06.00In-AA5A-HC	3149-01-3300-IG-PR-PI-0028	
TE-33711	3300-FCS-0208-08.00In-AA5A-HC	3149-01-3300-IG-PR-PI-0028	
TE-33717	3300-FCS-0210-03.00In-BA5A-HC	3149-01-3300-IG-PR-PI-0028	
TE-33721	3300-FC-0200-04.00In-AI9A-ST	3149-01-3300-IG-PR-PI-0028	
TE-33720	3300-FC-0105-04.00In-AI9A	3149-01-3300-IG-PR-PI-0028	
TE-33718	3300-FCS-0205-04.00In-BA5A-PP	3149-01-3300-IG-PR-PI-0028	
TE-33729	3300-FC-0304-04.00In-AN3W	3149-01-3300-IG-PR-PI-0029	
TE-33735	3300-FCS-0407-03.00In-BA5A	3149-01-3300-IG-PR-PI-0030	

ITEM	DESCRIPCION	CANTIDAD	CODIGO
1	PRENSA CABLE ø1/2" DE LATÓN CADMIO CON DOBLE SELLO SEGURO	2	
2	CABLE EXTENSIÓN DE TERMOELEMENTOS	S/NEC	
3	CAÑERÍA DE ACOMPAÑAMIENTO	S/NEC	
4	ABRAZADERA PLASTICA , RESISTENTE A LOS RAYOS UV.	10	
5	BUJES ø3/4"	2	

NOTAS:

1.- CABLE TIPO RETARDANTE DE LLAMA DE ACUERDO A IEC 332-1

2.- CABLE TIPO RESISTENTE AL FUEGO DE ACUERDO A IEC 331

AESA

ANCAP

TITULO

TIPICOS DE MONTAJE ELECTRICO

SEÑAL TERMOELEMENTOS. CONEXIONES EN 1/2" NPT

OBM: 3149

GAS OIL Y GASOLINA
DE BAJO AZUFRE

AESA N° 3149-01-3100-IG-IN-TM-0001	ESC. S/E
ANCAP N°	VERS. 1
HOJA 32 DE 55	REV. 1

A3 - 420 x 297

3149-01-3100-IG-IN-TM-0001-01.dwg

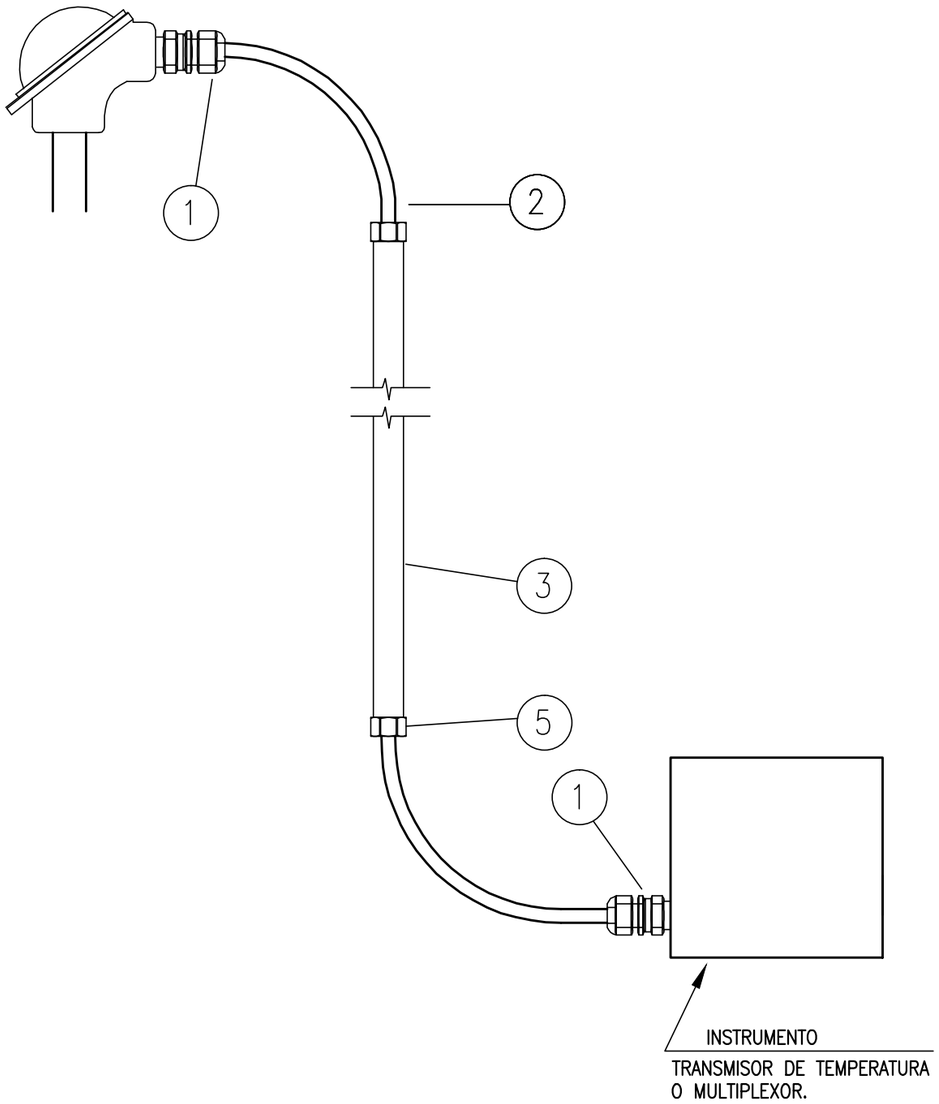

TAG	LINEA / EQUIPO	P&ID	NOTAS
TE-31775B	3101D	3149-01-3100-IG-PR-PI-0008	
TE-31775C	3101D	3149-01-3100-IG-PR-PI-0008	
TE-31775D	3101D	3149-01-3100-IG-PR-PI-0008	
TE-31776A	3101D	3149-01-3100-IG-PR-PI-0008	
TE-31776B	3101D	3149-01-3100-IG-PR-PI-0008	
TE-31776C	3101D	3149-01-3100-IG-PR-PI-0008	
TE-31776D	3101D	3149-01-3100-IG-PR-PI-0008	
TE-31776E	3101D	3149-01-3100-IG-PR-PI-0008	
TE-31776F	3101D	3149-01-3100-IG-PR-PI-0008	
TE-31776G	3101D	3149-01-3100-IG-PR-PI-0008	
TE-31776H	3101D	3149-01-3100-IG-PR-PI-0008	
TE-31777	3101D	3149-01-3100-IG-PR-PI-0008	
TE-31778	3100-O-0800-12.00In-DL5A-HC	3149-01-3100-IG-PR-PI-0008	
TE-31779A	3101D	3149-01-3100-IG-PR-PI-0008	
TE-31779B	3101D	3149-01-3100-IG-PR-PI-0008	
TE-31779C	3101D	3149-01-3100-IG-PR-PI-0008	
TE-31779D	3101D	3149-01-3100-IG-PR-PI-0008	
TE-31779E	3101D	3149-01-3100-IG-PR-PI-0008	

ITEM	DESCRIPCION	CANTIDAD	CODIGO
1	PRENSA CABLE ø1/2" DE LATÓN CADMIO CON DOBLE SELLO SEGURO	2	
2	CABLE EXTENSIÓN DE TERMOELEMENTOS	S/NEC	
3	CAÑERÍA DE ACOMPAÑAMIENTO	S/NEC	
4	ABRAZADERA PLASTICA , RESISTENTE A LOS RAYOS UV.	10	
5	BUJES ø3/4"	2	

NOTAS:

1.- CABLE TIPO RETARDANTE DE LLAMA DE ACUERDO A IEC 332-1

2.- CABLE TIPO RESISTENTE AL FUEGO DE ACUERDO A IEC 331

AESA

ANCAP

TITULO

TIPICOS DE MONTAJE ELECTRICO

SEÑAL TERMOELEMENTOS. CONEXIONES EN 1/2" NPT

OBM: 3149

GAS OIL Y GASOLINA
DE BAJO AZUFRE

AESA N° 3149-01-3100-IG-IN-TM-0001	ESC. S/E
ANCAP N°	VERS. 1
HOJA 33 DE 55	REV. 1

A3 - 420 x 297

3149-01-3100-IG-IN-TM-0001-01.dwg

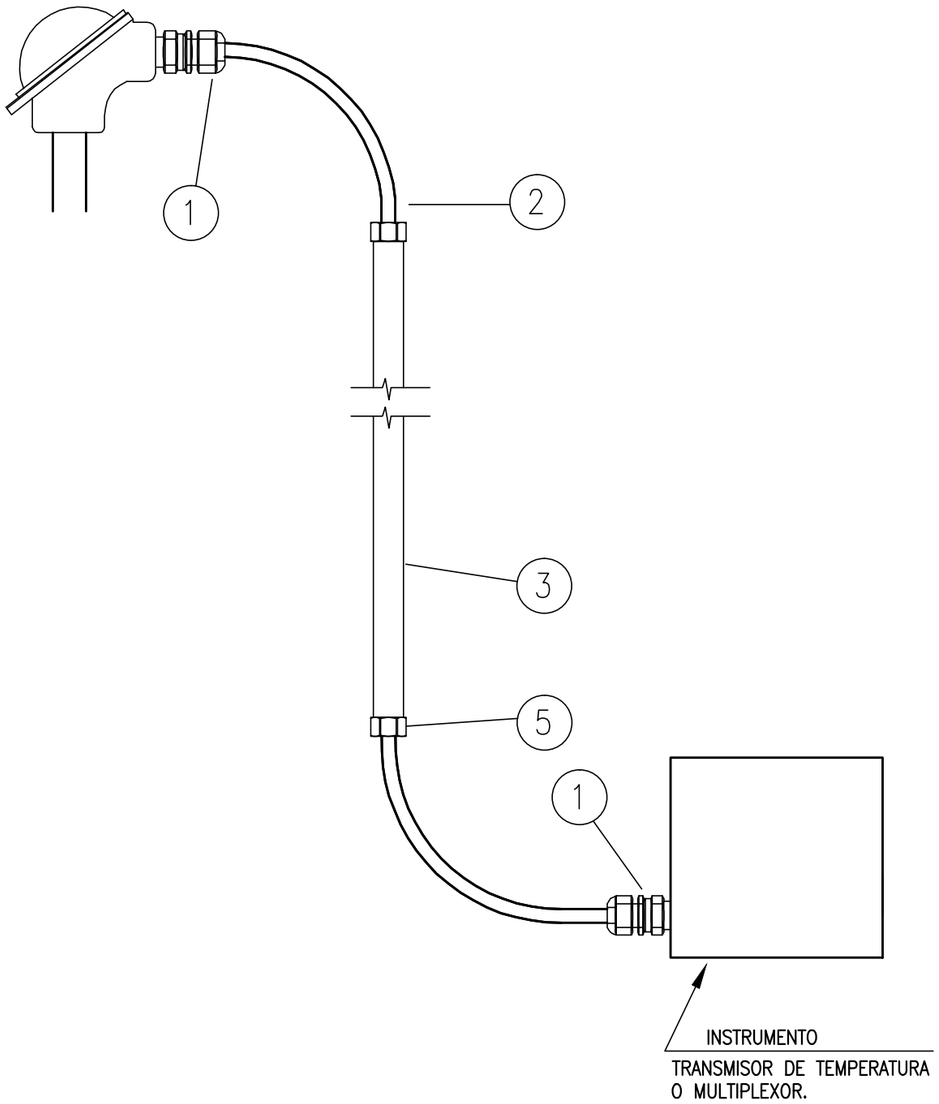

TAG	LINEA / EQUIPO	P&ID	NOTAS
TE-31779F	3101D	3149-01-3100-IG-PR-PI-0008	
TE-31779G	3101D	3149-01-3100-IG-PR-PI-0008	
TE-31779H	3101D	3149-01-3100-IG-PR-PI-0008	
TE-31781	3100-O-0801-10.00In-DL3G-HC	3149-01-3100-IG-PR-PI-0008	
TE-31783	3100-O-0802-08.00In-DL3G-HC	3149-01-3100-IG-PR-PI-0008	
TE-31789	3100-O-0902-06.00In-DI5G	3149-01-3100-IG-PR-PI-0009	
TE-31795	3100-AM-1001-03.00In-DA9N	3149-01-3100-IG-PR-PI-0010	
TE-31796	3100-AM-1000-02.00In-DA5N	3149-01-3100-IG-PR-PI-0010	
TE-31801	3100-O-8014-06.00In-DA5G-HC-1	3149-01-3100-IG-PR-PI-0011	
TE-31809	3100-O-1200-04.00In-BA5G	3149-01-3100-IG-PR-PI-0012	
TE-31812	3100-O-1300-03.00In-DA5G-HC-1	3149-01-3100-IG-PR-PI-0013	
TE-31813	3100-O-1406-06.00In-AA5A-HC-1	3149-01-3100-IG-PR-PI-0014	
TE-31814	3100-O-1401-08.00In-DA5A-HC-2	3149-01-3100-IG-PR-PI-0014	
TE-31816	3100-O-0901-06.00In-DI5A	3149-01-3100-IG-PR-PI-0014	
TE-31815	3100-O-0802-08.00In-DA5A-HC-2	3149-01-3100-IG-PR-PI-0015	
TE-31819	3100-O-1500-08.00In-AA5A-HC-2	3149-01-3100-IG-PR-PI-0015	
TE-31820	3102E	3149-01-3100-IG-PR-PI-0015	
TE-31821	3102E	3149-01-3100-IG-PR-PI-0015	

ITEM	DESCRIPCION	CANTIDAD	CODIGO
1	PRENSA CABLE ø1/2" DE LATÓN CADMIO CON DOBLE SELLO SEGURO	2	
2	CABLE EXTENSIÓN DE TERMOELEMENTOS	S/NEC	
3	CAÑERÍA DE ACOMPAÑAMIENTO	S/NEC	
4	ABRAZADERA PLASTICA , RESISTENTE A LOS RAYOS UV.	10	
5	BUJES ø3/4"	2	

NOTAS:

1.- CABLE TIPO RETARDANTE DE LLAMA DE ACUERDO A IEC 332-1

2.- CABLE TIPO RESISTENTE AL FUEGO DE ACUERDO A IEC 331

AESA

ANCAP

TITULO

TIPICOS DE MONTAJE ELECTRICO

SEÑAL TERMOELEMENTOS. CONEXIONES EN 1/2" NPT

OBM: 3149

GAS OIL Y GASOLINA
DE BAJO AZUFRE

AESA N° 3149-01-3100-IG-IN-TM-0001	ESC. S/E
ANCAP N°	VERS. 1
HOJA 34 DE 55	REV. 1

A3 - 420 x 297

3149-01-3100-IG-IN-TM-0001-01.dwg

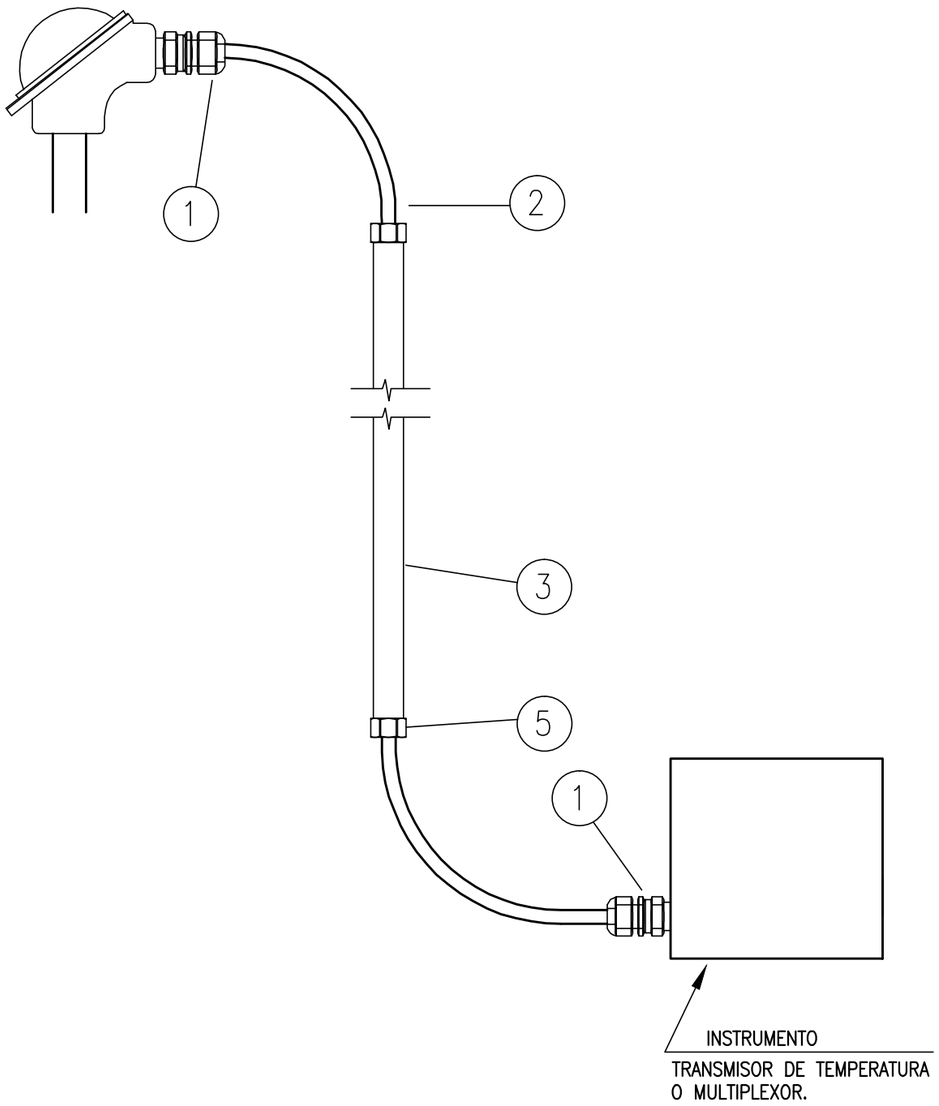

TAG	LINEA / EQUIPO	P&ID	NOTAS
TE-31822	3102E	3149-01-3100-IG-PR-PI-0015	
TE-31823	3100-0-1501-10.00-AI5A-PP	3149-01-3100-IG-PR-PI-0015	
TE-31825	3100-0-1600-06.00In-AI5A	3149-01-3100-IG-PR-PI-0016	
TE-31827	3100-0-1608-04.00In-AI5A-ST-1	3149-01-3100-IG-PR-PI-0016	
TE-31828	3100-0-1609-04.00In-AI5A-ST	3149-01-3100-IG-PR-PI-0016	
TE-31834	3100-0-1700-06.00In-AA5A	3149-01-3100-IG-PR-PI-0017	
TE-31845	3100-0-1801-06.00In-AA5A	3149-01-3100-IG-PR-PI-0018	
TE-32701	3200-AM-0101-04.00In-AA9A-HC-1	3149-01-3200-IG-PR-PI-0019	
TE-32703	3200-FG-0100-04.00In-AA5N-PP-1	3149-01-3200-IG-PR-PI-0019	
TE-32704	3200-FG-0102-03.00In-AA5A	3149-01-3200-IG-PR-PI-0019	
TE-32715	3202E	3149-01-3200-IG-PR-PI-0021	
TE-32716	3200-0-0300-08.00In-AI9A-PP-2	3149-01-3200-IG-PR-PI-0021	
TE-32725	3200-0-0400-04.00In-AI9A	3149-01-3200-IG-PR-PI-0022	
TE-32734	3200-AM-0520-03.00In-AA5A	3149-01-3200-IG-PR-PI-0023	
TE-32754	3201TK	3149-01-3200-IG-PR-PI-0025	
TE-32762	3204F	3149-01-3200-IG-PR-PI-0026	
TE-33701	3100-FC-0900-04.00In-AI9A-PP-2	3149-01-3300-IG-PR-PI-0027	
TE-33715	3300-0-0200-03.00In-AI9A-SJ	3149-01-3300-IG-PR-PI-0028	

ITEM	DESCRIPCION	CANTIDAD	CODIGO
1	PRENSA CABLE ø1/2" DE LATÓN CADMIO CON DOBLE SELLO SEGURO	2	
2	CABLE EXTENSIÓN DE TERMOELEMENTOS	S/NEC	
3	CAÑERÍA DE ACOMPAÑAMIENTO	S/NEC	
4	ABRAZADERA PLASTICA , RESISTENTE A LOS RAYOS UV.	10	
5	BUJES ø3/4"	2	

NOTAS:

1.- CABLE TIPO RETARDANTE DE LLAMA DE ACUERDO A IEC 332-1

2.- CABLE TIPO RESISTENTE AL FUEGO DE ACUERDO A IEC 331

AESA

ANCAP

TITULO

TIPICOS DE MONTAJE ELECTRICO

SEÑAL TERMOELEMENTOS. CONEXIONES EN 1/2" NPT

OBM: 3149

GAS OIL Y GASOLINA
DE BAJO AZUFRE

AESA N° 3149-01-3100-IG-IN-TM-0001	ESC. S/E
ANCAP N°	VERS. 1
HOJA 35 DE 55	REV. 1

A3 - 420 x 297

3149-01-3100-IG-IN-TM-0001-01.dwg

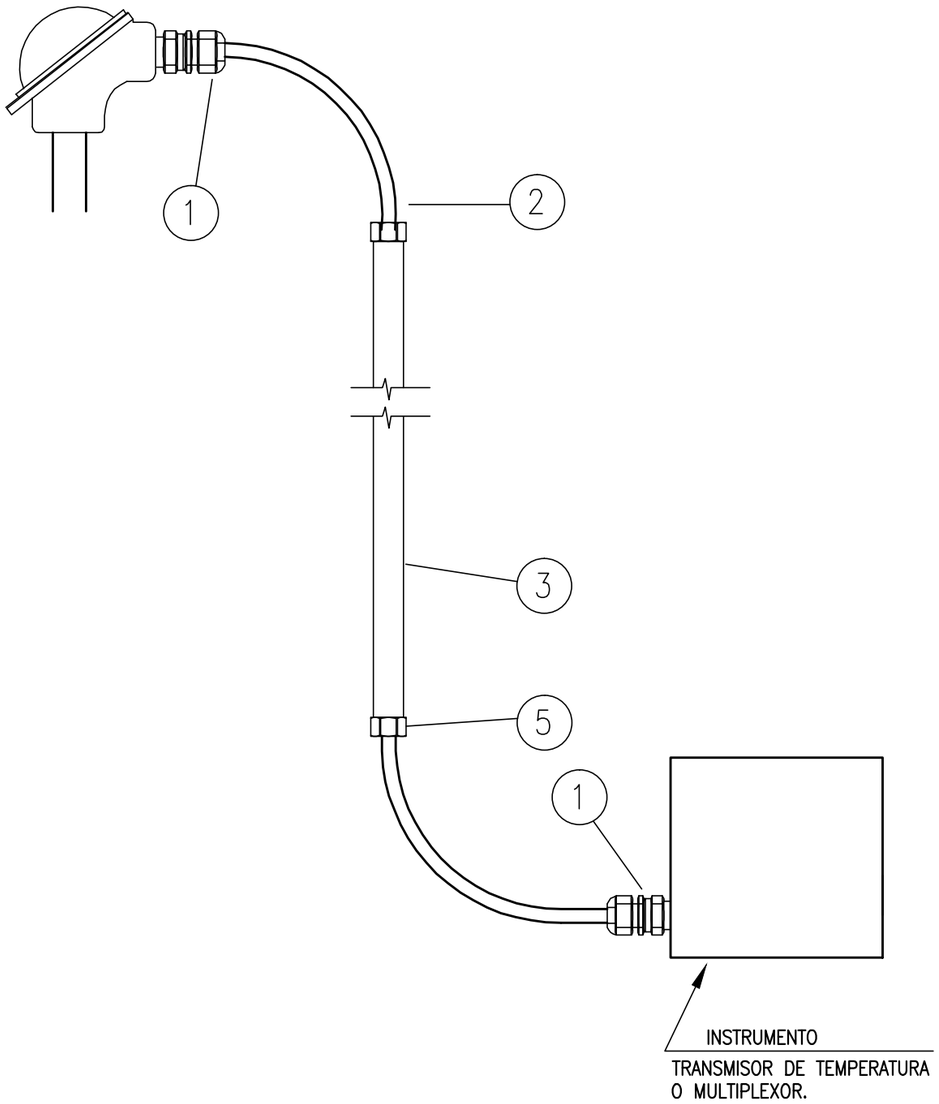

TAG	LINEA / EQUIPO	P&ID	NOTAS
TE-33734	3100-BF-2304-01.50In-AA2S	3149-01-3300-IG-PR-PI-0030	
TE-31910	3100-MS-2300-08.00In-AA2S-HC	3149-01-3100-IG-PR-PI-0033	
TE-31915	3100-S-2300-06.00In-BA2S-HC	3149-01-3100-IG-PR-PI-0033	
TE-31916	3100-BF-2300-02.00In-AA2S	3149-01-3100-IG-PR-PI-0033	
TE-31921	3100-HW-2400-HOLD-AA5L	3149-01-3100-IG-PR-PI-0036	
TE-31922	3100-W-2400-HOLD-AA5L	3149-01-3100-IG-PR-PI-0036	
TE-31811	3100-0-1202-04.00IN-BA56	3149-01-3100-IG-PR-PI-0013	

ITEM	DESCRIPCION	CANTIDAD	CODIGO
1	PRENSA CABLE ø1/2" DE LATÓN CADMIO CON DOBLE SELLO SEGURO	2	
2	CABLE EXTENSIÓN DE TERMOELEMENTOS	S/NEC	
3	CAÑERÍA DE ACOMPAÑAMIENTO	S/NEC	
4	ABRAZADERA PLASTICA , RESISTENTE A LOS RAYOS UV.	10	
5	BUJES ø3/4"	2	

NOTAS:

1.- CABLE TIPO RETARDANTE DE LLAMA DE ACUERDO A IEC 332-1

2.- CABLE TIPO RESISTENTE AL FUEGO DE ACUERDO A IEC 331

AESA

ANCAP

TITULO

TIPICOS DE MONTAJE ELECTRICO

SEÑAL TERMOELEMENTOS. CONEXIONES EN 1/2" NPT

OBM: 3149

GAS OIL Y GASOLINA
DE BAJO AZUFRE

AESA N° 3149-01-3100-IG-IN-TM-0001	ESC. S/E
ANCAP N°	VERS. 1
HOJA 36 DE 55	REV. 1

A3 - 420 x 297

3149-01-3100-IG-IN-TM-0001-01.dwg

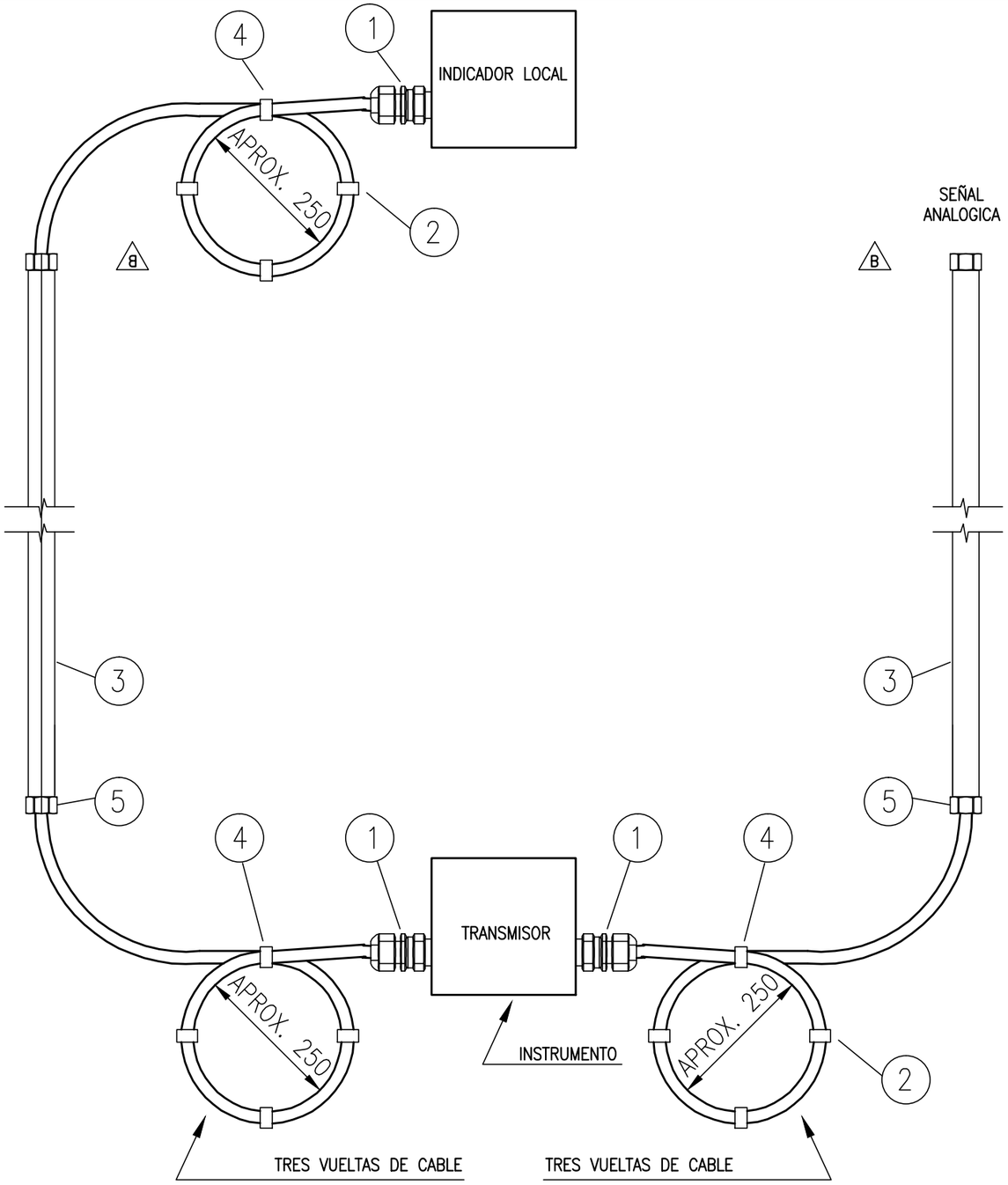

TAG	LINEA / EQUIPO	P&ID	NOTAS
LIT-32762	3204F	3149-01-3200-IG-PR-PI-0026	
LI-32762	3204F	3149-01-3200-IG-PR-PI-0026	
LIT-32763	3204F	3149-01-3200-IG-PR-PI-0026	
LI-32763	3204F	3149-01-3200-IG-PR-PI-0026	

ITEM	DESCRIPCION	CANTIDAD	CODIGO
1	PRENSA CABLE ø1/2" DE LATÓN CADMIO CON DOBLE SELLO SEGURO	3	
2	CABLE ARMADO APTO PARA S.I.	S/NEC	AS01PA
3	CAÑERÍA DE ACOMPAÑAMIENTO	S/NEC	
4	ABRAZADERA PLASTICA , RESISTENTE A LOS RAYOS UV.	10	
5	BUJES ø3/4"	4	

NOTAS:

1.- CABLE TIPO RETARDANTE DE LLAMA DE ACUERDO A IEC 332-1

2.- CABLE TIPO RESISTENTE AL FUEGO DE ACUERDO A IEC 331

AESA

ANCAP

TITULO

TIPICOS DE MONTAJE ELECTRICO

CONEXION A INSTRUMENTO 1/2" NPT CON INDICADOR LOCAL 1/2" NPT

OBM: 3149

GAS OIL Y GASOLINA DE BAJO AZUFRE

AESA N° 3149-01-3100-IG-IN-TM-0001	ESC. S/E
ANCAP N°	VERS. 1
HOJA 37 DE 55	REV. 1

A3 - 420 x 297

3149-01-3100-IG-IN-TM-0001-01.dwg

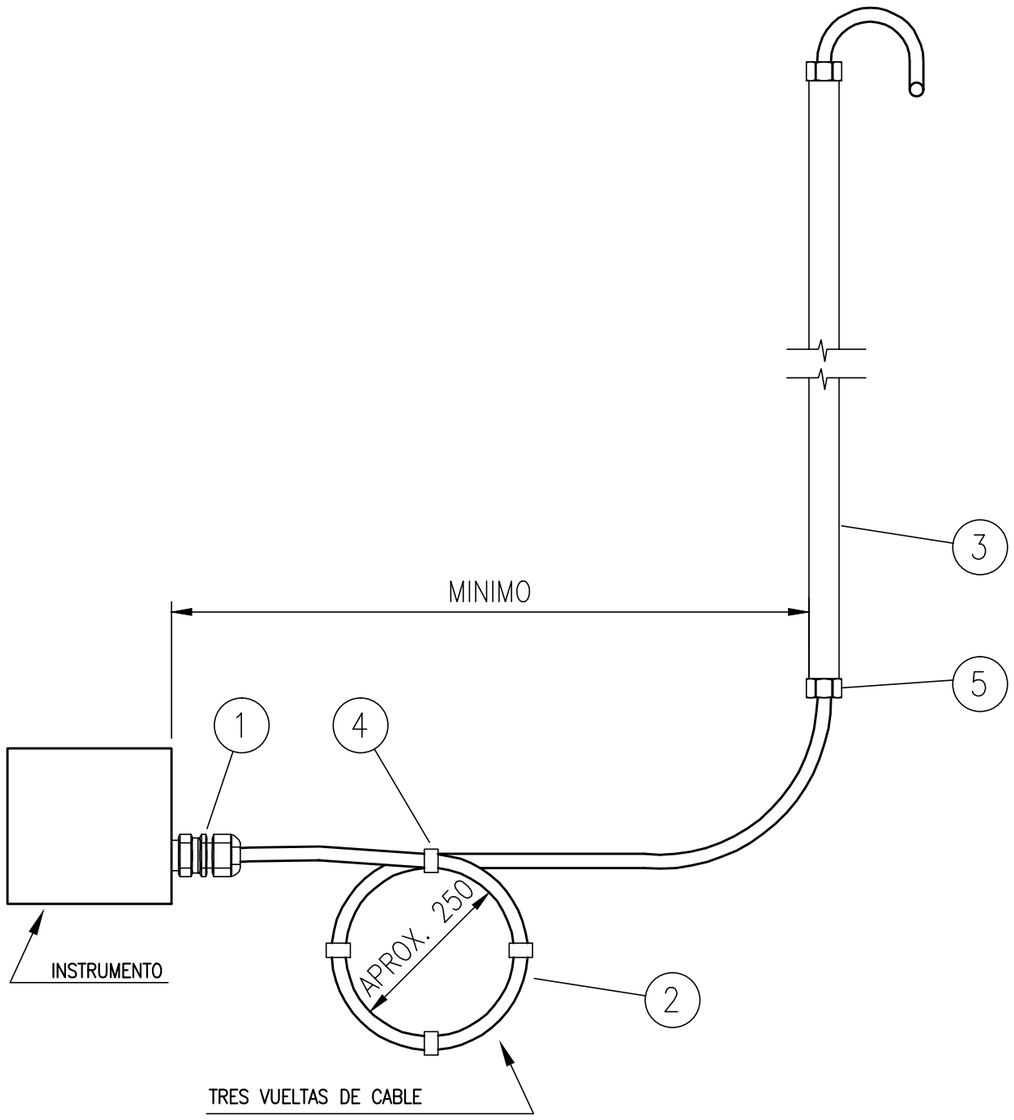

TAG	LINEA / EQUIPO	P&ID	NOTAS
VSHH-31970A	3104C A	3149-01-3100-IG-PR-PI-0003	
VSHH-31970B	3104C A	3149-01-3100-IG-PR-PI-0003	
VSHH-31971A	3104C B	3149-01-3100-IG-PR-PI-0003	
VSHH-31971B	3104C B	3149-01-3100-IG-PR-PI-0003	
VSHH-31972A	3104C C	3149-01-3100-IG-PR-PI-0003	
VSHH-31972B	3104C C	3149-01-3100-IG-PR-PI-0003	
VSHH-31973A	3104C D	3149-01-3100-IG-PR-PI-0003	
VSHH-31973B	3104C D	3149-01-3100-IG-PR-PI-0003	
VSHH-31976A	3109C A	3149-01-3100-IG-PR-PI-0016	
VSHH-31976B	3109C A	3149-01-3100-IG-PR-PI-0016	
VSHH-31977A	3109C B	3149-01-3100-IG-PR-PI-0016	
VSHH-31977B	3109C B	3149-01-3100-IG-PR-PI-0016	
VSHH-31974A	3108C A	3149-01-3100-IG-PR-PI-0017	
VSHH-31974B	3108C A	3149-01-3100-IG-PR-PI-0017	
VSHH-31975A	3108C B	3149-01-3100-IG-PR-PI-0017	
VSHH-31975B	3108C B	3149-01-3100-IG-PR-PI-0017	
VSHH-32970A	3202C	3149-01-3200-IG-PR-PI-0022	
VSHH-32970B	3202C	3149-01-3200-IG-PR-PI-0022	

ITEM	DESCRIPCION	CANTIDAD	CODIGO
1	PRENSA CABLE ø1/2" DE LATÓN CADMIO CON DOBLE SELLO SEGURO	1	
2	CABLE ARMADO APTO PARA S.I.	S/NEC	AS01PA
3	CAÑERÍA DE ACOMPAÑAMIENTO	S/NEC	
4	ABRAZADERA PLASTICA , RESISTENTE A LOS RAYOS UV.	10	
5	BUJES ø3/4"	2	

NOTAS:

1.- CABLE TIPO RETARDANTE DE LLAMA DE ACUERDO A IEC 332-1

2.- CABLE TIPO RESISTENTE AL FUEGO DE ACUERDO A IEC 331

AESA

ANCAP

TITULO

TIPICOS DE MONTAJE ELECTRICO

CONEXION A INSTRUMENTO 1/2" NPT

OBM: 3149

GAS OIL Y GASOLINA DE BAJO AZUFRE

AESA N° 3149-01-3100-IG-IN-TM-0001

ESC. S/E

ANCAP N°

VERS. 1

HOJA 38 DE 55

REV. 1

A3 - 420 x 297

3149-01-3100-IG-IN-TM-0001-01.dwg

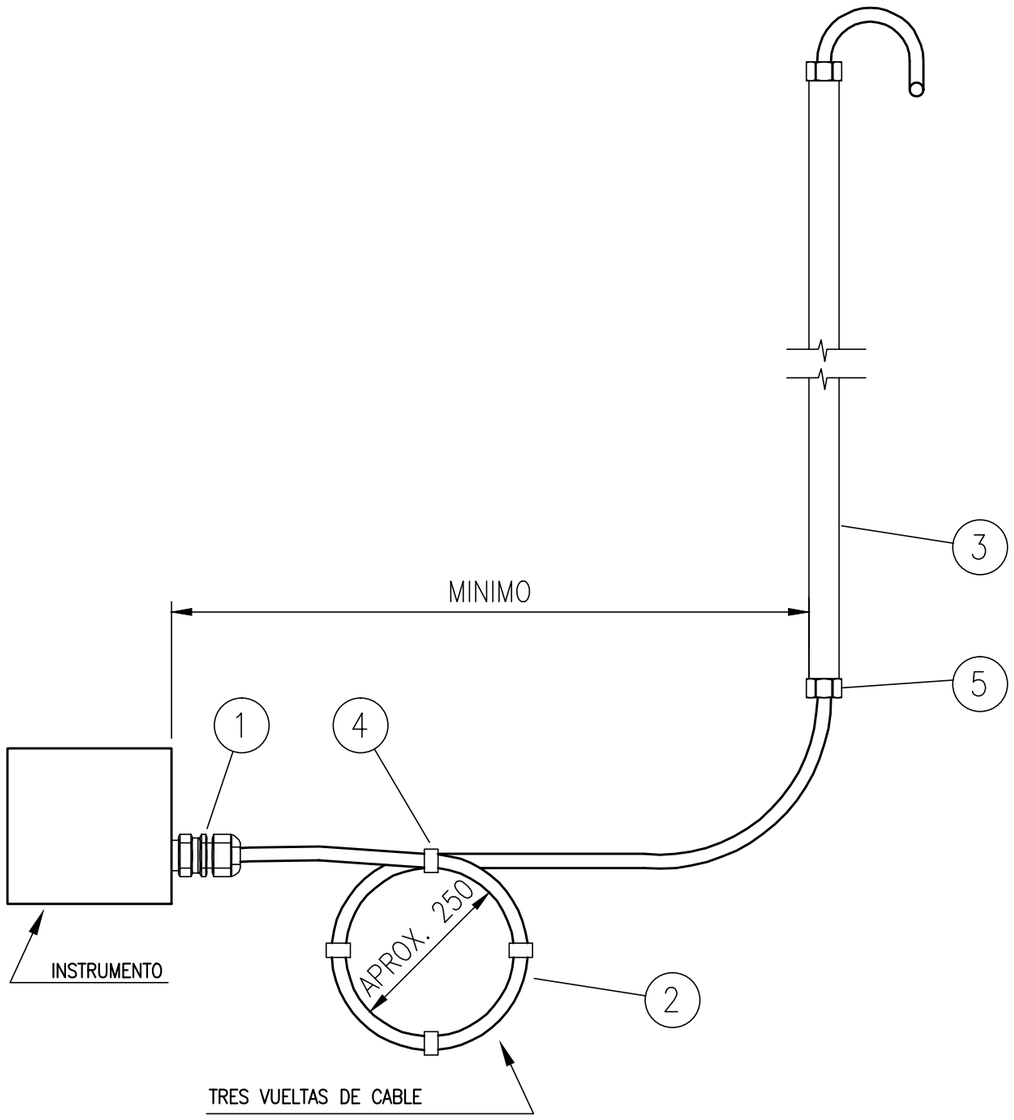

TAG	LINEA / EQUIPO	P&ID	NOTAS
VSHH-32971A	3205C	3149-01-3200-IG-PR-PI-0023	
VSHH-32971B	3205C	3149-01-3200-IG-PR-PI-0023	
VSHH-33970A	3303C A	3149-01-3300-IG-PR-PI-0029	
VSHH-33970B	3303C A	3149-01-3300-IG-PR-PI-0029	
VSHH-33971A	3303C B	3149-01-3300-IG-PR-PI-0029	
VSHH-33971B	3303C B	3149-01-3300-IG-PR-PI-0029	
VSHH-33972A	3304C	3149-01-3300-IG-PR-PI-0030	
VSHH-33972B	3304C	3149-01-3300-IG-PR-PI-0030	
VT-31950	3101J A	3149-01-3100-IG-PR-PI-0002	
VT-31951	3101J B	3149-01-3100-IG-PR-PI-0002	
VT-32954	3203J	3149-01-3200-IG-PR-PI-0023	
VT-33956	3304J A	3149-01-3300-IG-PR-PI-0030	
VT-33957	3304J B	3149-01-3300-IG-PR-PI-0030	

ITEM	DESCRIPCION	CANTIDAD	CODIGO
1	PRENSA CABLE ø1/2" DE LATÓN CADMIO CON DOBLE SELLO SEGURO	1	
2	CABLE ARMADO APTO PARA S.I.	S/NEC	AS01PA
3	CAÑERÍA DE ACOMPAÑAMIENTO	S/NEC	
4	ABRAZADERA PLASTICA , RESISTENTE A LOS RAYOS UV.	10	
5	BUJES ø3/4"	2	

NOTAS:

1.- CABLE TIPO RETARDANTE DE LLAMA DE ACUERDO A IEC 332-1

2.- CABLE TIPO RESISTENTE AL FUEGO DE ACUERDO A IEC 331

AESA

ANCAP

TITULO

TIPICOS DE MONTAJE ELECTRICO

CONEXION A INSTRUMENTO 1/2" NPT

OBM: 3149

GAS OIL Y GASOLINA DE BAJO AZUFRE

AESA N° 3149-01-3100-IG-IN-TM-0001	ESC. S/E
ANCAP N°	VERS. 1
HOJA 39 DE 55	REV. 1

A3 - 420 x 297

3149-01-3100-IG-IN-TM-0001-01.dwg

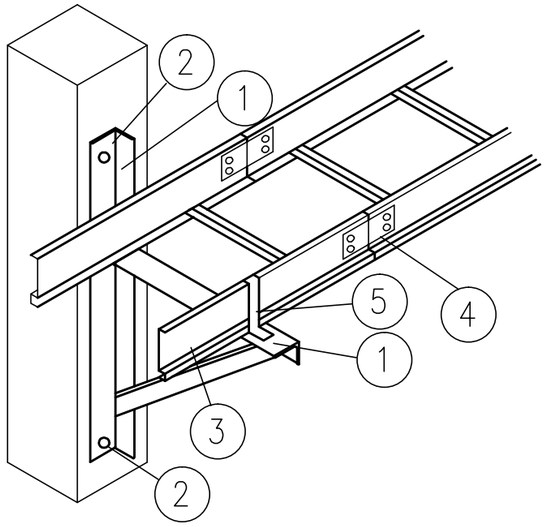

DETALLES DE SOPORTE DE BANDEJA PARA INSTRUMENTOS:

I. ANCHO DE BANDEJA: 450mm

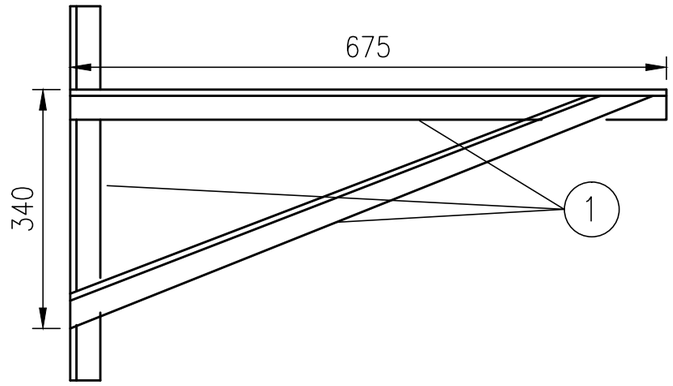

II. ANCHO DE BANDEJA: 150mm

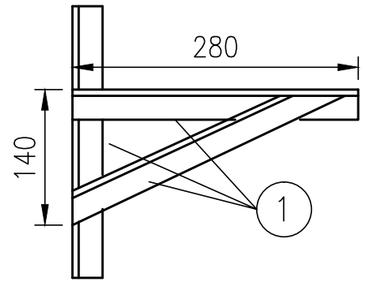

I. ANCHO DE BANDEJA: 300mm

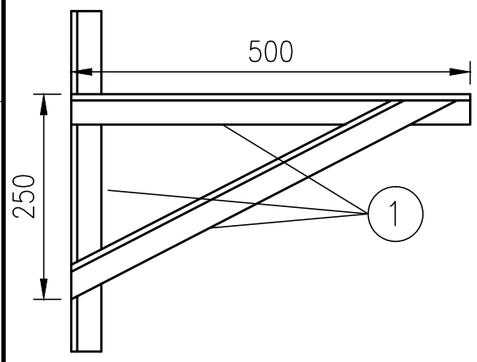

II. ANCHO DE BANDEJA: 600mm

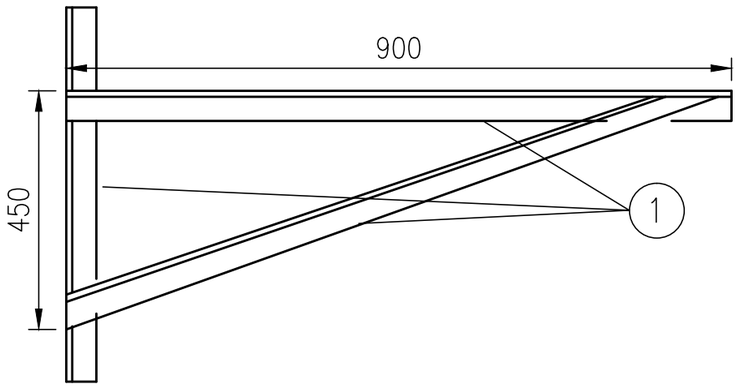

TAG	LINEA / EQUIPO	P&ID	NOTAS

ITEM	DESCRIPCION	CANTIDAD	CODIGO
1	PERFIL NORMAL L (50 x 50 x 5) mm A° C°	S/NEC.	
2	BULON Ø3/8" W x LONG. 1" Y TACO DE ANCLAJE.	2	
3	BANDEJA PORTACABLES A° G°.	–	
4	CUPLA DE UNION P/BANDEJA. ALA.	S/NEC.	
5	GRAMPA DE FIJACION DE BANDEJA PORTACABLES.	S/NEC.	

NOTAS:

1.– SI EL PERFIL ESTRUCTURAL SERA IGNIFUGADO LA POSICION FINAL DE LA BANDEJA DEBE PREVER EL ESPESOR DEL CONCRETO

2.– NECESIDAD DE APLICACIÓN A DEFINIR EN OBRA.

AESA

ANCAP

TITULO

TIPICOS DE MONTAJE ELECTRICO

SOPORTE DE BANDEJA PORTACABLES A ESTRUCTURA

OBM: 3149

GAS OIL Y GASOLINA DE BAJO AZUFRE

AESA N° 3149-01-3100-IG-IN-TM-0001

ESC. S/E

ANCAP N°

VERS. 1

HOJA 40 DE 55

REV. 1

A3 – 420 x 297

3149-01-3100-IG-IN-TM-0001-01.dwg

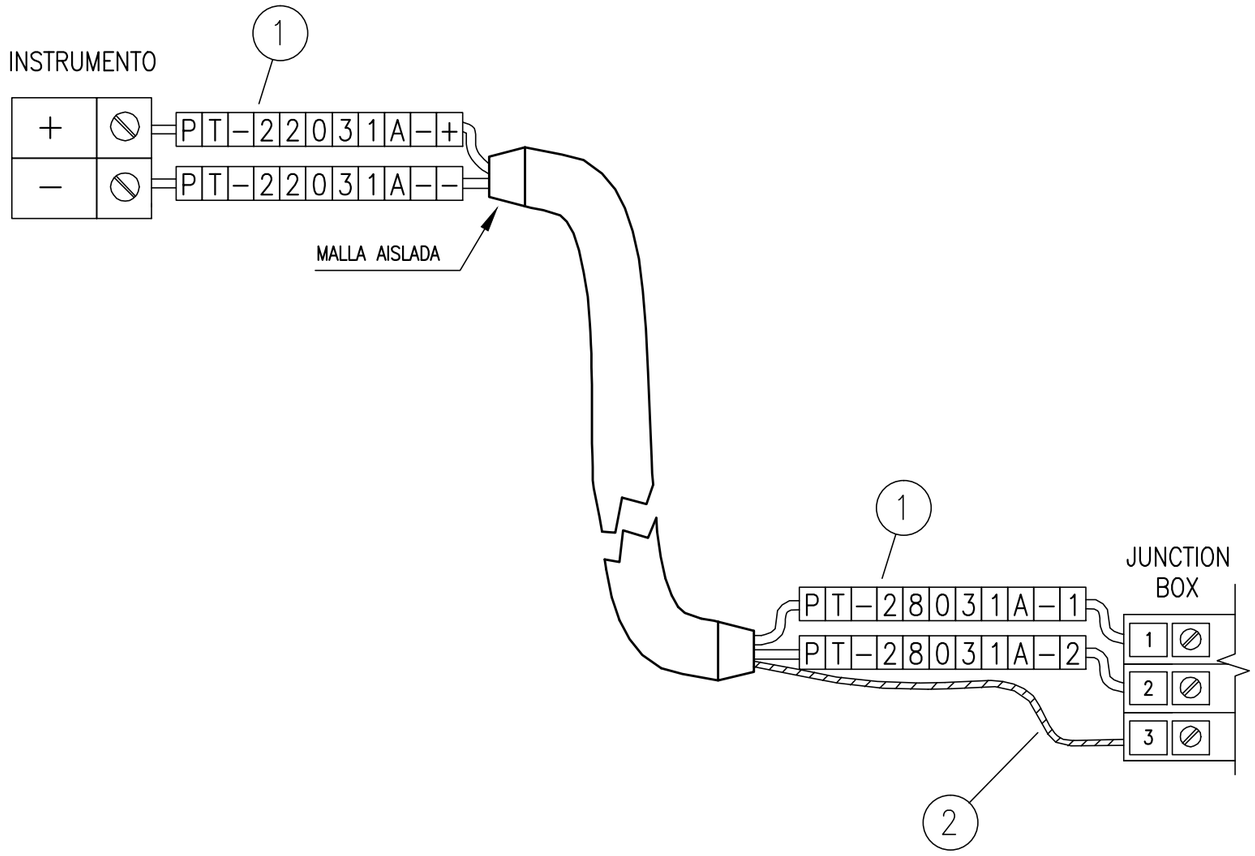

TAG	LINEA / EQUIPO	P&ID	NOTAS

ITEM	DESCRIPCION	CANTIDAD	CODIGO
1	IDENTIFICADOR DE CABLE.	*	
2	ESPAGUETI P.V.C. COLOR VERDE Ø 1,5 mm.	*	

NOTAS:

AESA

ANCAP

TITULO

TIPICOS DE MONTAJE ELECTRICO

DETALLES DE CONEXION. IDENTIFICACION Y TERMINACION PAR DE INSTRUMENTACION CON BLINDAJE EN JUNCTION BOX

OBM: 3149

GAS OIL Y GASOLINA DE BAJO AZUFRE

AESA N° 3149–01–3100–IG–IN–TM–0001	ESC. S/E
ANCAP N°	VERS. 1
HOJA 41 DE 55	REV. 1

A3 – 420 x 297

3149–01–3100–IG–IN–TM–0001–01.dwg

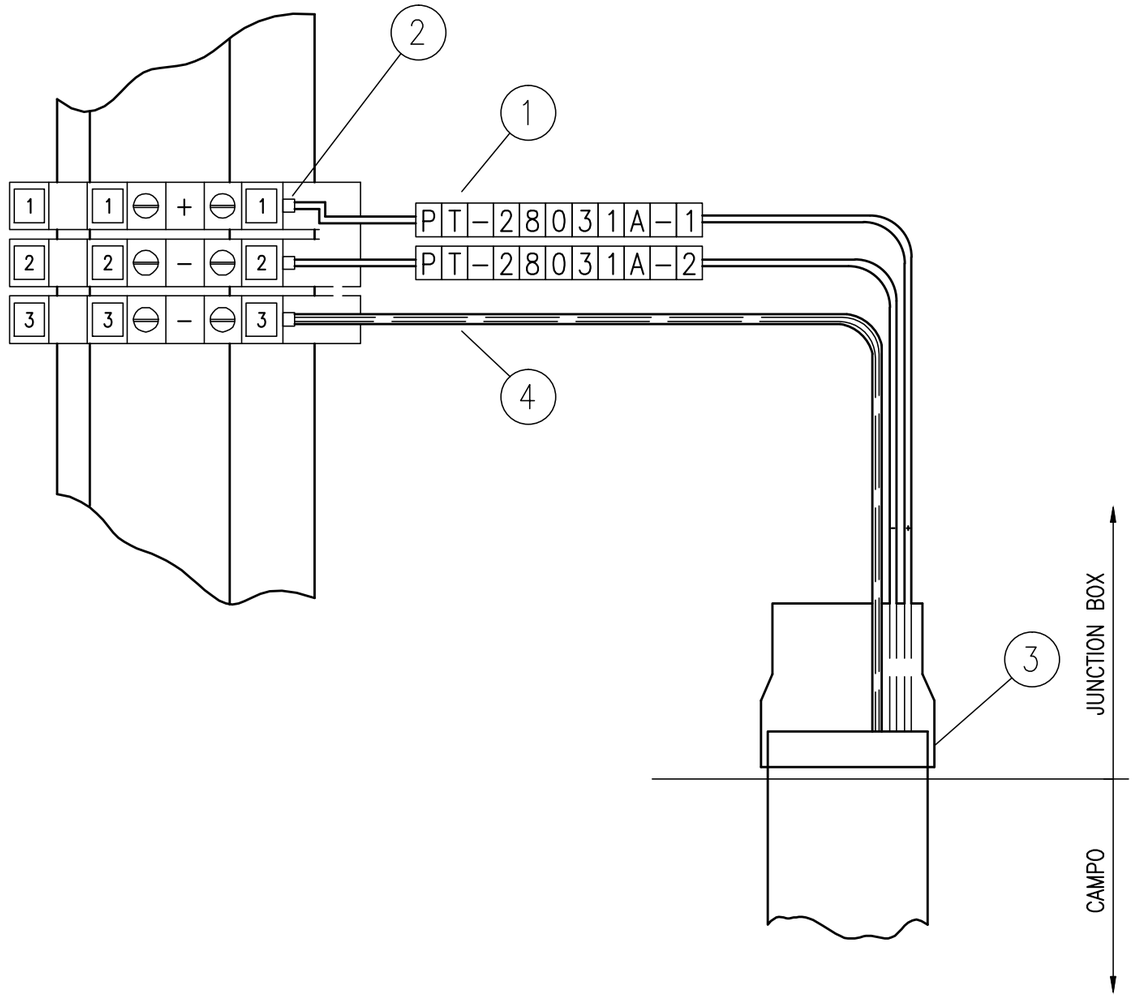

TAG	LINEA / EQUIPO	P&ID	NOTAS

ITEM	DESCRIPCION	CANTIDAD	CODIGO
1	IDENTIFICADOR DE CABLE.	*	
2	TERMINAL TUBULAR PARA CABLE.	*	
3	TUBO TERMOCONTRAIBLE.	*	
4	ESPAGUETI DE P.V.C. COLOR VERDE, Ø 1,5 mm.	*	

NOTAS:

1_ MULTIPARES TIPO DE/DS.

AESA

ANCAP

TITULO

TIPICOS DE MONTAJE ELECTRICO

DETALLE DE CONEXION. MULTIPAR BLINDAJE POR PAR EN JUNCTION BOX

OBM: 3149

GAS OIL Y GASOLINA DE BAJO AZUFRE

AESA N° 3149-01-3100-IG-IN-TM-0001

ESC. S/E

ANCAP N°

VERS. 1

HOJA 42 DE 55

REV. 1

A3 – 420 x 297

3149-01-3100-IG-IN-TM-0001-01.dwg

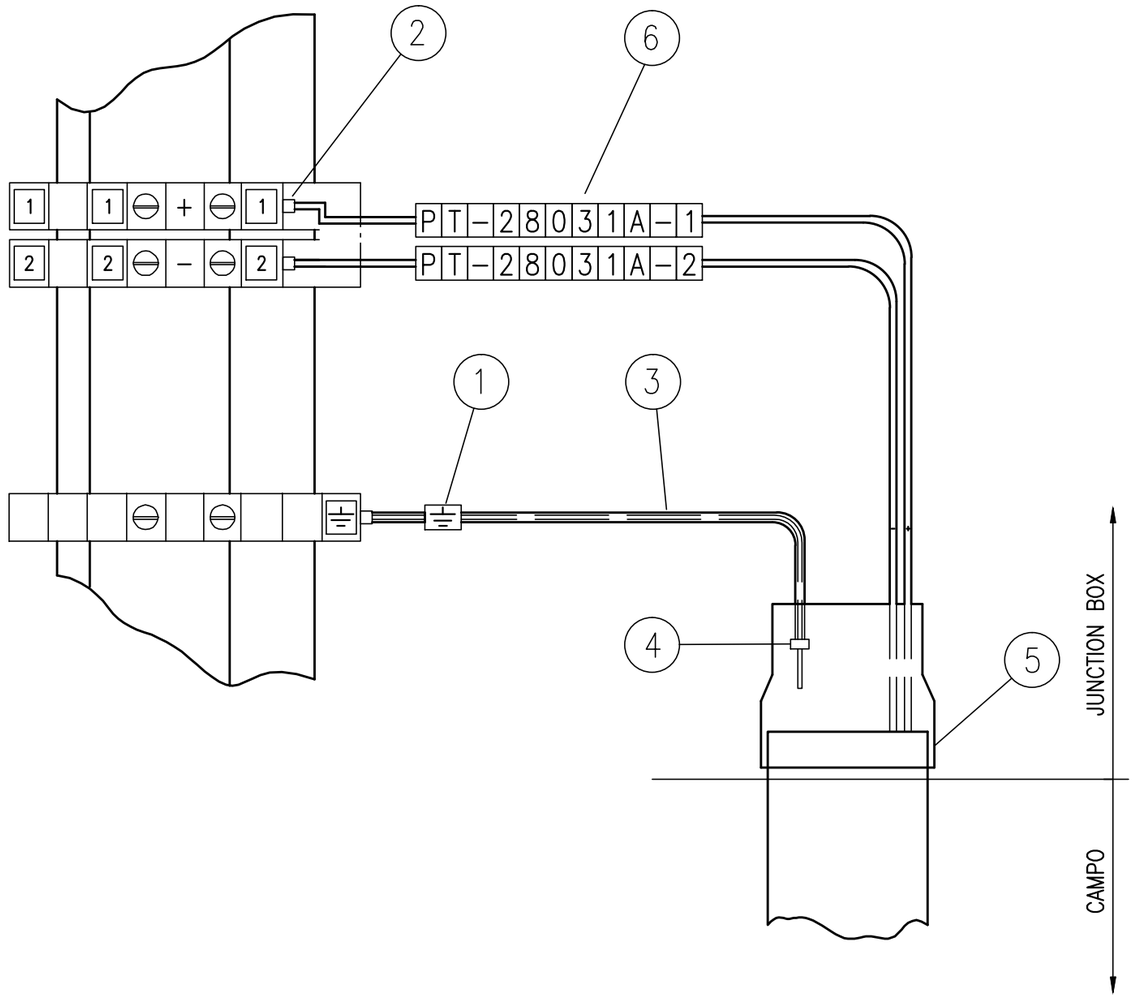

TAG	LINEA / EQUIPO	P&ID	NOTAS

ITEM	DESCRIPCION	CANTIDAD	CODIGO
1	IDENTIFICADOR DE CABLE.	*	
2	TERMINAL TUBULAR PARA CABLE.	*	
3	ESPAGUETI DE P.V.C. COLOR VERDE, Ø 1,5 mm.	*	
4	TUBO TERMOCONTRAIBLE.	*	
5	TUBO TERMOCONTRAIBLE.	*	
6	IDENTIFICADOR DE CABLES.	*	

NOTAS:

1_ MULTIPARES TIPO AE/AS

AESA

ANCAP

TITULO

TIPICOS DE MONTAJE ELECTRICO

DETALLE DE CONEXION. MULTIPAR CON BLINDAJE GLOBAL EN JUNCTION BOX

OBM: 3149

GAS OIL Y GASOLINA DE BAJO AZUFRE

AESA N° 3149-01-3100-IG-IN-TM-0001	ESC. S/E
ANCAP N°	VERS. 1
HOJA 43 DE 55	REV. 1

A3 – 420 x 297

3149-01-3100-IG-IN-TM-0001-01.dwg

MULTIPAR	PRENSACABLE
AE04PN	VER NOTA 1
AE08PN	VER NOTA 1
AE12PN	VER NOTA 1
AE24PN	VER NOTA 1
AS04PN	VER NOTA 1
AS08PN	VER NOTA 1
AS12PN	VER NOTA 1
AS24PN	VER NOTA 1
DS04PN	VER NOTA 1
DS08PN	VER NOTA 1
DS12PN	VER NOTA 1
DS24PN	VER NOTA 1

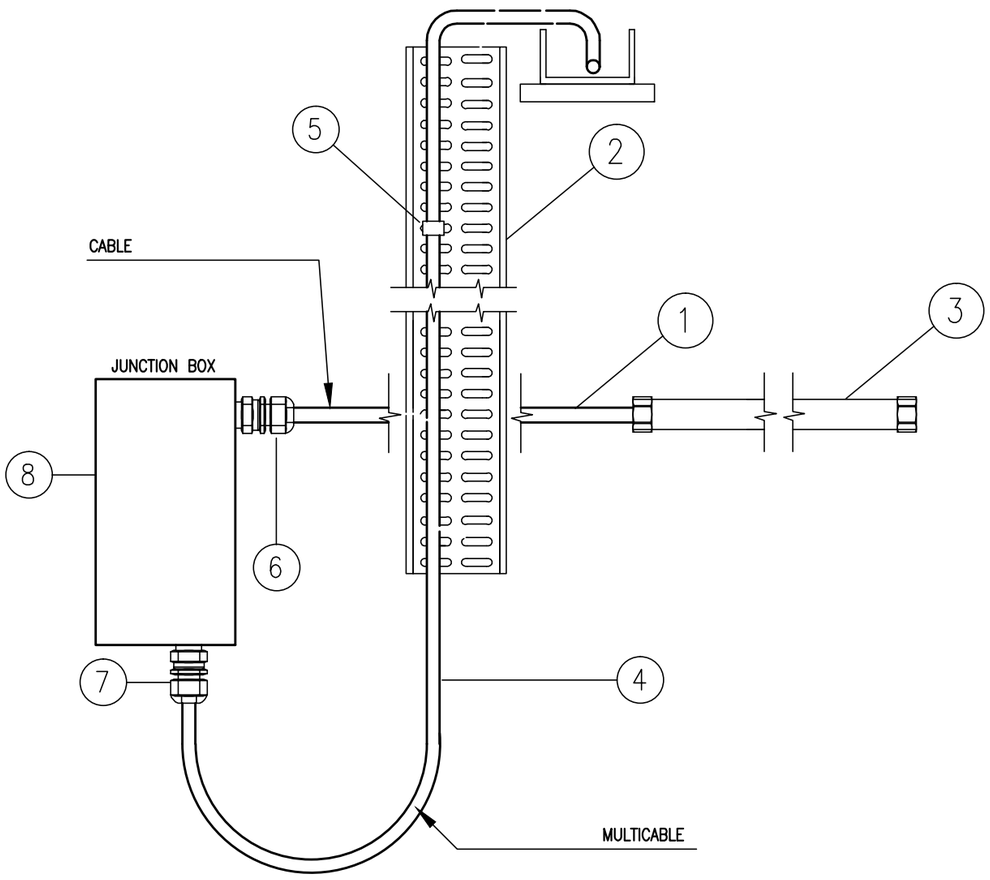

TAG	LINEA / EQUIPO	P&ID	NOTAS

ITEM	DESCRIPCION	CANTIDAD	CODIGO
1	CABLE ARMADO	*	
2	BANDEJA, CANAL O PERFIL SOPORTE PARA CABLES.	*	
3	CAÑERIA DE ACOMPAÑAMIENTO	*	
4	MULTICABLE ARMADO	*	
5	ABRAZADERA PLASTICA.	10	
6	PRENSA CABLE 1/2" NPT DE LATON CADMIADO	*	HOLD.
7	PRENSA CABLE	*	HOLD.
8	CAJA DE BORNES.	*	

NOTAS:

1.- PRENSACABLE LATÓN CADMIADO, DOBLE SELLO, A PRUEBA DE INTEMPERIE, FUNDA EXTERIOR DE PVC, DOBLE SELLO. 3/4" PARA 4 PARES, 1" PARA 8 Y 12 PARES, 1 1/4" PARA 24 PARES.

AESA

ANCAP

TITULO

TIPICOS DE MONTAJE ELECTRICO

ACOMETIDA A JUNCTION BOX. CANALIZACION POR BANDEJA, CLASE 1 DIV. 2 GR. B, D

OBM: 3149

GAS OIL Y GASOLINA DE BAJO AZUFRE

AESA N° 3149-01-3100-IG-IN-TM-0001	ESC. S/E
ANCAP N°	VERS. 1
HOJA 44 DE 55	REV. 1

A3 – 420 x 297

3149-01-3100-IG-IN-TM-0001-01.dwg

MULTIPAR	PRENSACABLE
AE04PN	VER NOTA 1
AE08PN	VER NOTA 1
AE12PN	VER NOTA 1
AE24PN	VER NOTA 1
AS04PN	VER NOTA 1
AS08PN	VER NOTA 1
AS12PN	VER NOTA 1
AS24PN	VER NOTA 1
DS04PN	VER NOTA 1
DS08PN	VER NOTA 1
DS12PN	VER NOTA 1
DS24PN	VER NOTA 1

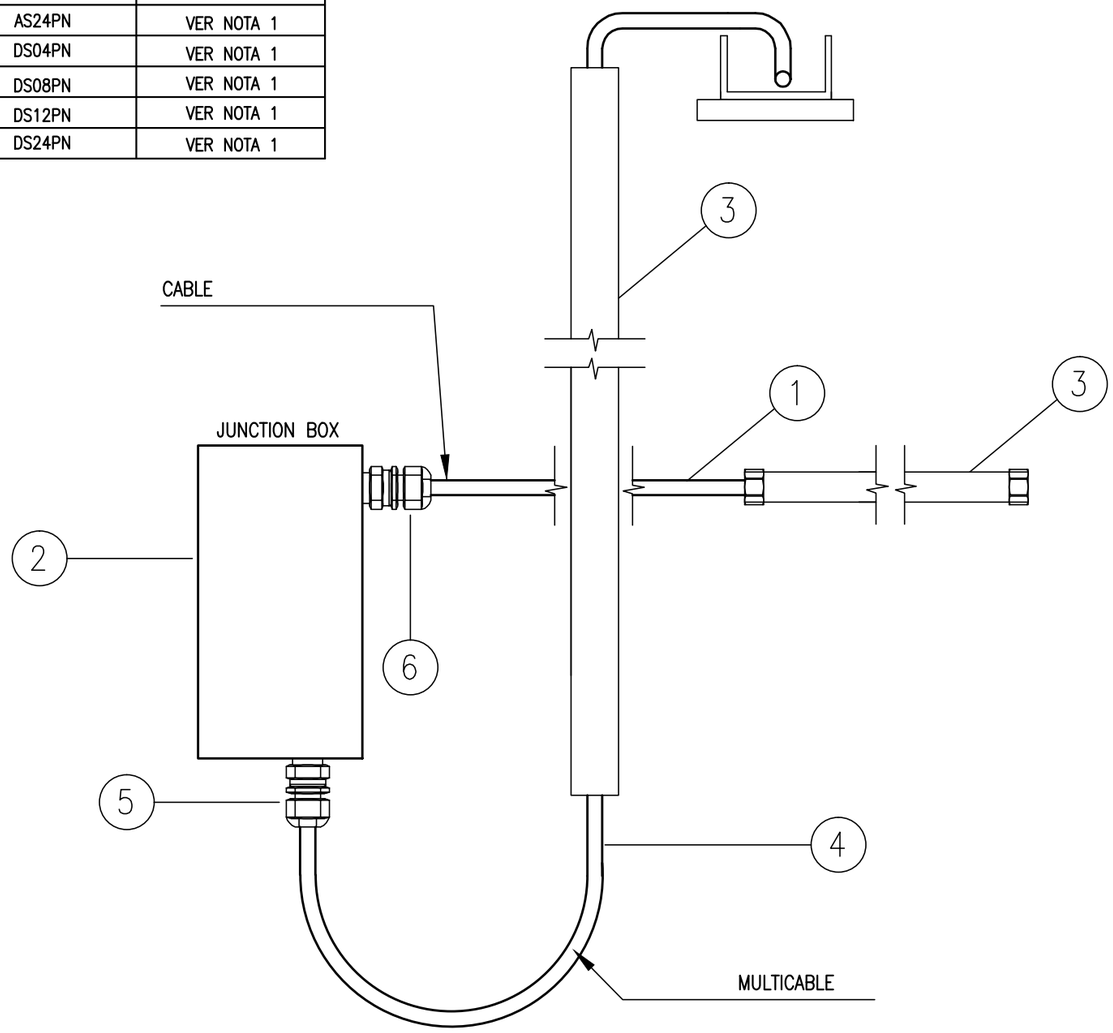

TAG	LINEA / EQUIPO	P&ID	NOTAS

ITEM	DESCRIPCION	CANTIDAD	CODIGO
1	CABLE ARMADO	*	
2	CAJA DE BORNES	*	
3	CAÑERIA DE ACOMPAÑAMIENTO	*	
4	MULTICABLE ARMADO	*	
5	PRENSA CABLE	*	
6	PRENSA CABLE 1/2" NPT DE LATON CADMIADO	*	HOLD.

NOTAS:

1.- PRENSACABLE LATÓN CADMIADO, DOBLE SELLO, A PRUEBA DE INTEMPERIE, FUNDA EXTERIOR DE PVC, DOBLE SELLO. 3/4" PARA 4 PARES, 1" PARA 8 Y 12 PARES, 1 1/4" PARA 24 PARES.

AESA

ANCAP

TITULO

TIPICOS DE MONTAJE ELECTRICO

ACOMETIDA A JUNCTION BOX

CANALIZACION POR CAÑERIA DE ACOMPAÑAMIENTO

OBM: 3149

GAS OIL Y GASOLINA DE BAJO AZUFRE

AESA N° 3149-01-3100-IG-IN-TM-0001

ESC. S/E

ANCAP N°

VERS. 1

HOJA 45 DE 55

REV. 1

A3 – 420 x 297

3149-01-3100-IG-IN-TM-0001-01.dwg

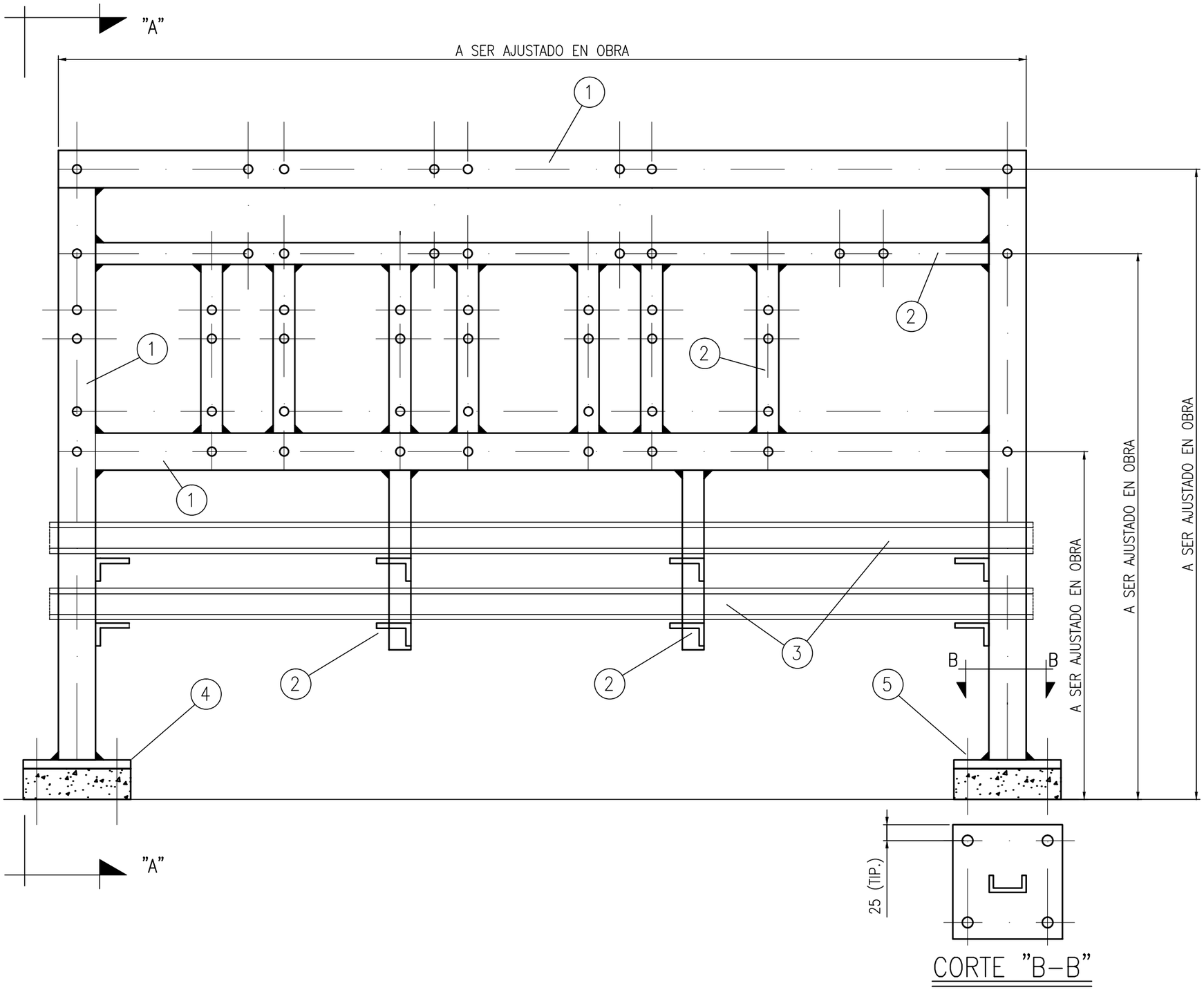

NOTAS:

1.- VER PLANO DE CANALIZACIÓN 3149-3100-01-1G-IN-PL-0001.
DONDE SE INDICA UBICACIÓN E IDETIFICACIÓN DE LAS CAJAS

AESA

ANCAP

TITULO

TIPICOS DE MONTAJE ELECTRICO

SOPORTE PARA JUNCTION BOX

OBM: 3149

GAS OIL Y GASOLINA
DE BAJO AZUFRE

AESA N° 3149-01-3100-IG-IN-TM-0001	ESC. S/E
ANCAP N°	VERS. 1
HOJA 46 DE 55	REV. 1

A3 – 420 x 297

3149-01-3100-IG-IN-TM-0001-01.dwg

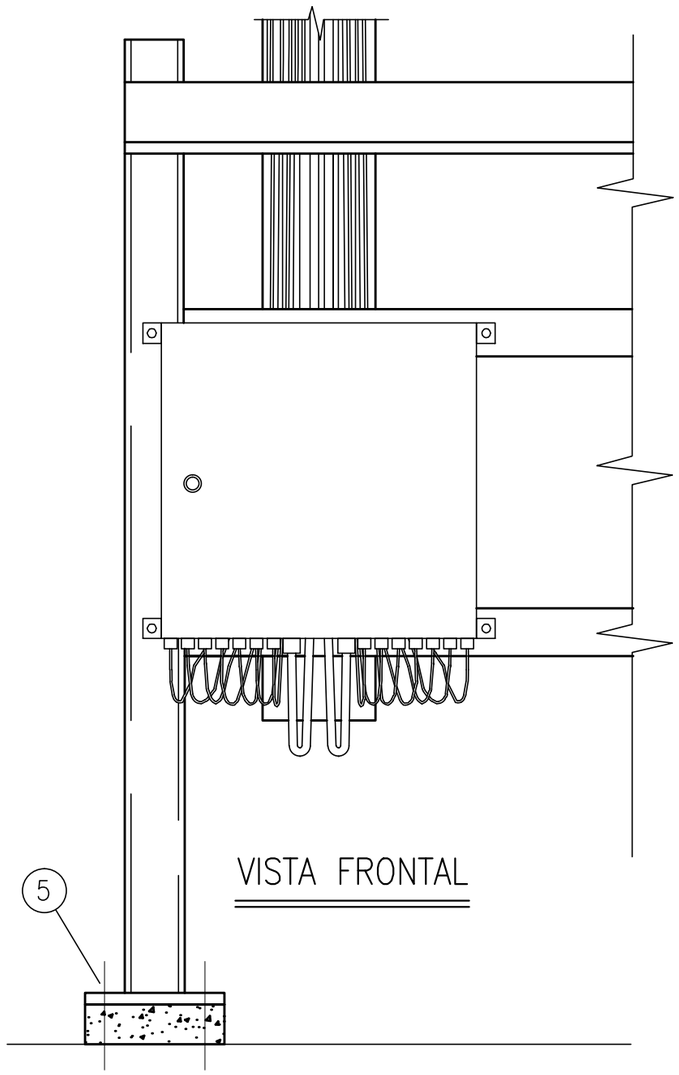

VISTA FRONTAL

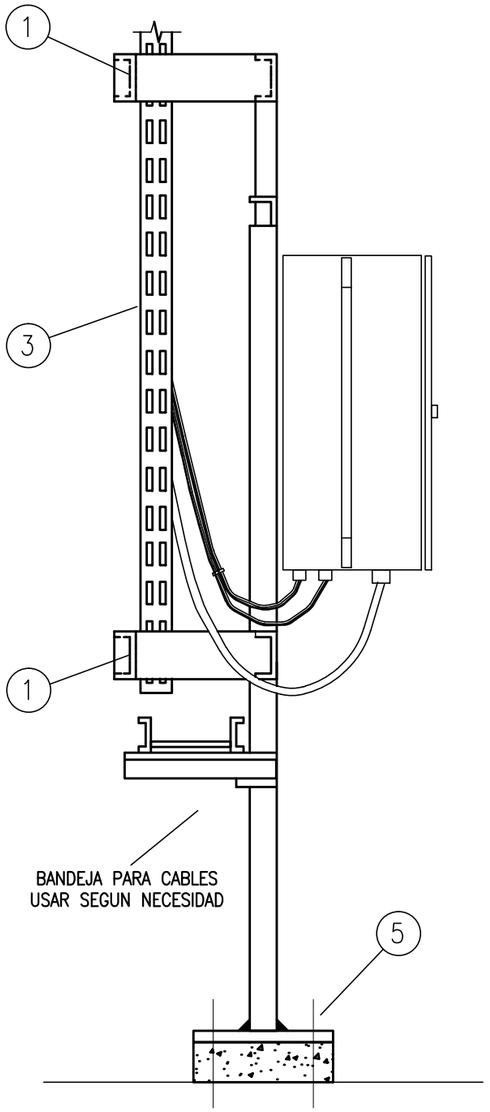

VISTA LATERAL

TAG	LINEA / EQUIPO	P&ID	NOTAS

ITEM	DESCRIPCION	CANTIDAD	CODIGO
1	PERFIL "U" A.C. ASTM A-36, LAMINADO DIM. 4" x 1", 5/8" x 1/4".	*	
2	PERFIL "L" A.C. ASTM A-36, LAMINADO DIM. 2" x 2" x 1/4".	*	
3	BANDEJA, CANAL O PERFIL SOPORTE PARA CABLES.	*	
4	CHAPA LISA A.C. ASTM A-36 ESP. 3/8" DIM. 250 x 250 mm.	*	
5	BROCA 3/8; AC. CARB.	8	

NOTAS:

1.- VER PLANO DE CANALIZACIÓN 3149-01-3100-IG-IN-PL-0001.
DONDE SE INDICA UBICACIÓN E IDETIFICACIÓN DE LAS CAJAS

AESA

ANCAP

TITULO

TIPICOS DE MONTAJE ELECTRICO

SOPORTE PARA JUNCTION BOX. DETALLES ACOMETIDA CABLES

OBM: 3149

GAS OIL Y GASOLINA
DE BAJO AZUFRE

AESA N° 3149-01-3100-IG-IN-TM-0001	ESC. S/E
ANCAP N°	VERS. 1
HOJA 47 DE 55	REV. 1

A3 - 420 x 297

3149-01-3100-IG-IN-TM-0001-01.dwg

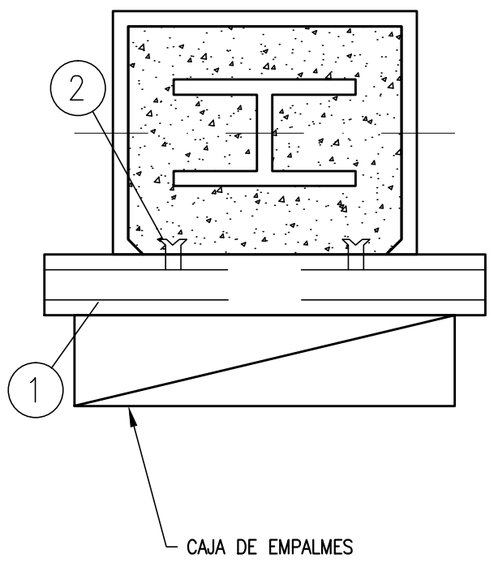

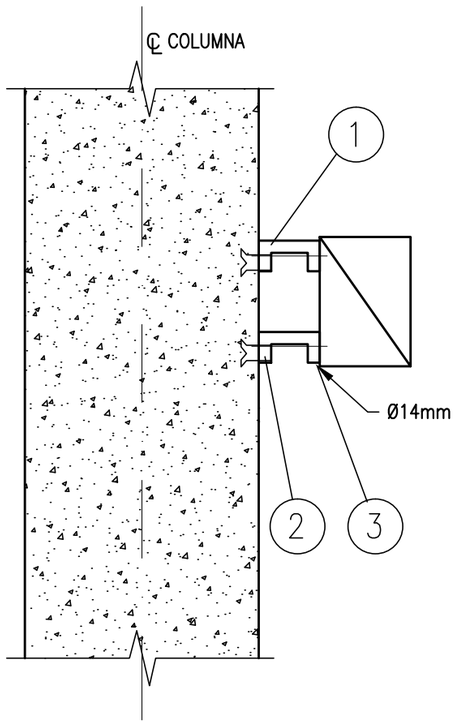

TAG	LINEA / EQUIPO	P&ID	NOTAS

ITEM	DESCRIPCION	CANTIDAD	CODIGO
1	PERFIL NORMAL U (50 x 38 x 5) mm A° C°.	S/NEC.	
2	PERNO DE EXPANSION Ø3/8".	4	
3	BULON CABEZA HEXAGONAL C/ ARANDELA PLANA Y GROOVE A° C°, Ø1/2" LONG. 1"	6	

NOTAS:

1_ MEDIDAS A AJUSTARSE SEGUN EL MODELO FINAL DE CAJA DE EMPALME ADQUIRIDA

2_ NECESIDAD DE APLICACION A DEFINIR EN OBRA.

AESA

ANCAP

TITULO

TIPICOS DE MONTAJE ELECTRICO

SOPORTE P/CAJAS DE CONEXIONADO EN COLUMNA C/REVEST. DE HORMIGON

OBM: 3149

GAS OIL Y GASOLINA DE BAJO AZUFRE

AESA N° 3149-01-3100-IG-IN-TM-0001	ESC. S/E
ANCAP N°	VERS. 1
HOJA 48 DE 55	REV. 1

A3 – 420 x 297

3149-01-3100-IG-IN-TM-0001-01.dwg

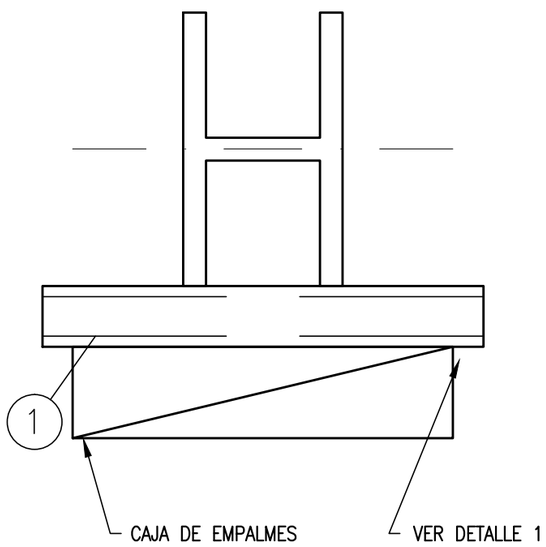

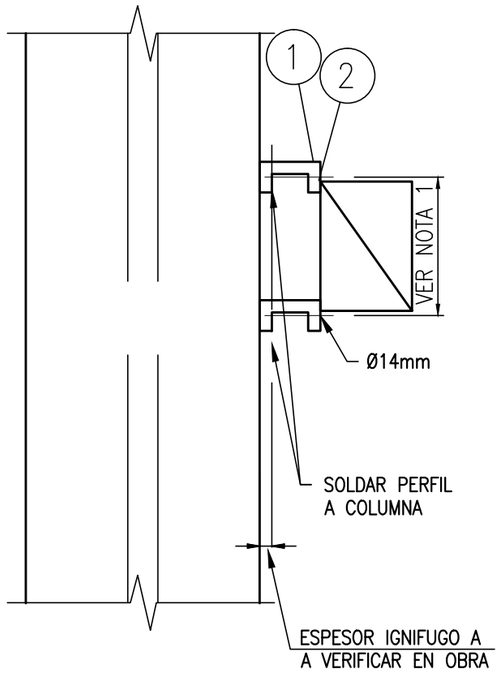

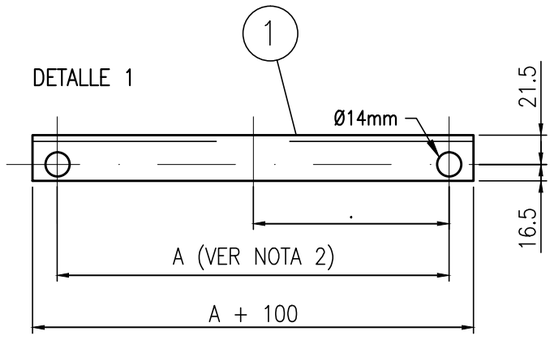

TAG	LINEA / EQUIPO	P&ID	NOTAS

ITEM	DESCRIPCION	CANTIDAD	CODIGO
1	PERFIL NORMAL U (50 x 38 x 5) mm A° C°.	S/NEC.	
2	BULON CABEZA HEXAGONAL C/ ARANDELA PLANA Y GROOVE A° C°, Ø1/2" LONG. 1"	2	

NOTAS:

1_ MEDIDAS A AJUSTARSE SEGUN EL MODELO FINAL DE CAJA DE EMPALME ADQUIRIDA
2_ MEDIDAS A AJUSTARSE SEGUN DIMENSIONES DE COLUMNAS
3_ SELECCIONAR PERFIL SEGUN ESPESOR IGNIFUGADO.

AESA
ANCAP

TITULO

TIPICOS DE MONTAJE ELECTRICO
SOPORTE P/ CAJAS DE CONEXIONADO EN COLUMNA

OBM: 3149

GAS OIL Y GASOLINA
DE BAJO AZUFRE

AESA N° 3149-01-3100-IG-IN-TM-0001
ESC. S/E
ANCAP N°
VERS. 1
HOJA 49 DE 55
REV. 1

A3 – 420 x 297

3149-01-3100-IG-IN-TM-0001-01.dwg

SOPORTE PARA UN INSTRUMENTOS

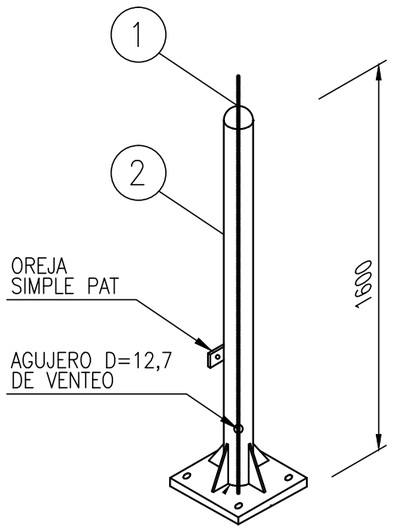

SOPORTE PARA DOS INSTRUMENTOS

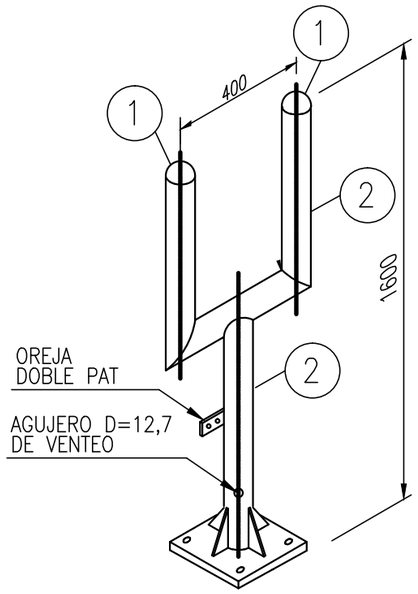

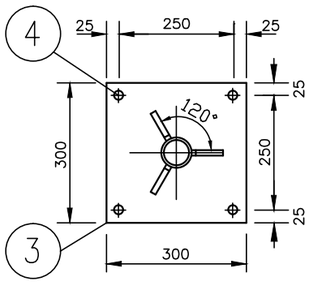

TAG	LINEA / EQUIPO	P&ID	NOTAS

ITEM	DESCRIPCION	CANTIDAD	CODIGO
1	CAP, DE ACERO AL CARBONO A105	S/NEC.	
2	CAÑO DE ACERO AL CARBONO A106 SCH 80 SIN COSTURA	S/NEC.	
3	CHAPA LISA A.C. ASTM A-36 ESP. 1/4" DIM. 300 x 300 mm.	1	
4	BROCA 3/8; AC. CARB.	4	

NOTAS:

1.- VER PLANO DE CANALIZACIÓN 3149-3100-01-1G-IN-PL-0001.
PARA IDENTIFICAR CANTIDAD Y TIPO DE SOPORETE A UTILIZAR.

AESA

ANCAP

TITULO

TIPICOS DE MONTAJE ELECTRICO

SOPORTE P/ INSTRUMENTOS

OBM: 3149

GAS OIL Y GASOLINA
DE BAJO AZUFRE

AESA N° 3149-01-3100-IG-IN-TM-0001	ESC. S/E
ANCAP N°	VERS. 1
HOJA 50 DE 55	REV. 1

A3 - 420 x 297

3149-01-3100-IG-IN-TM-0001-01.dwg

DETALLE 1

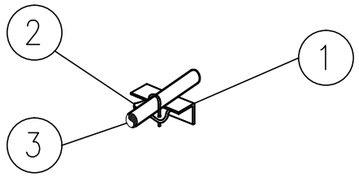

DETALLE 2

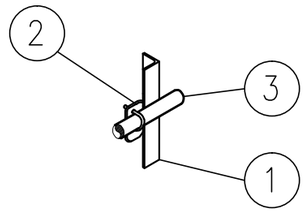

DETALLE 3

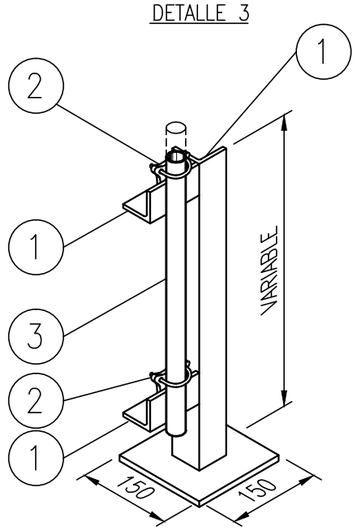

DETALLE 4

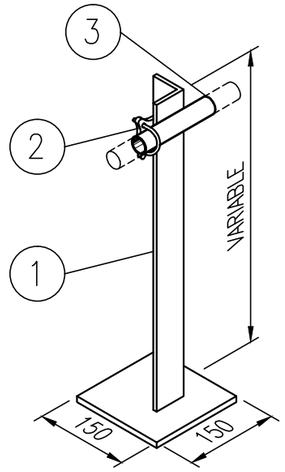

TAG	LINEA / EQUIPO	P&ID	NOTAS

ITEM	DESCRIPCION	CANTIDAD	CODIGO
1	PERFIL ÁNGULO 1½" x ¼"	S/NEC.	
2	GRAMPA TIPO APPLETON	S/NEC.	
3	CAÑERÍA DE ACOMPAÑAMIENTO	S/NEC.	
3	PLACA A.C. ESP. 1/4"	S/NEC.	

NOTAS:

AESA

ANCAP

TITULO

TIPICOS DE MONTAJE ELECTRICO

SOPORTE P/ CAÑERÍA DE ACOMPAÑAMIENTO

OBM: 3149

GAS OIL Y GASOLINA
DE BAJO AZUFRE

AESA N°
3149-01-3100-IG-IN-TM-0001

ESC.
S/E

ANCAP N°

VERS.
1

HOJA 51 DE 55

REV.
1

A3 – 420 x 297

3149-01-3100-IG-IN-TM-0001-01.dwg

SOPORTE PARA DISPOSITIVOS DE ANUNCIACION

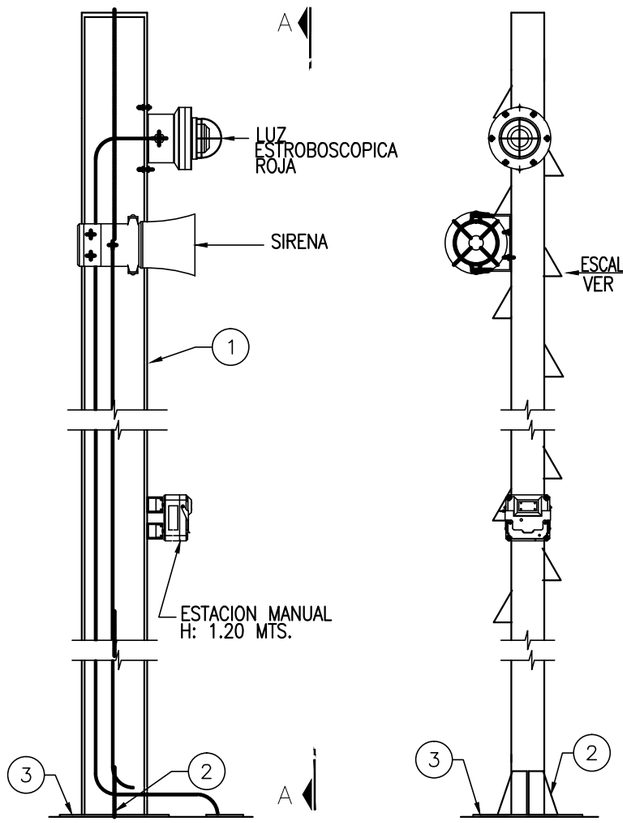

ARREGLO GENERAL

VISTA A–A

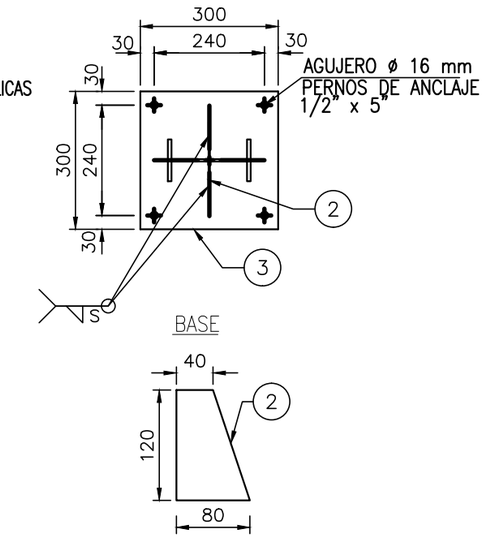

SOPORTE PARA ESTACION MANUAL

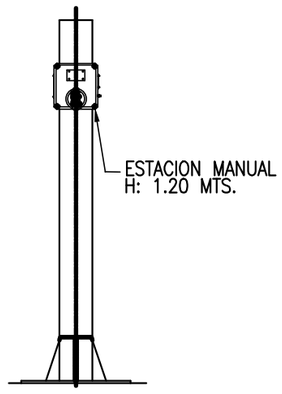

VISTA A–A

SOPORTE PARA DETECTOR DE FUEGO Y/O GAS

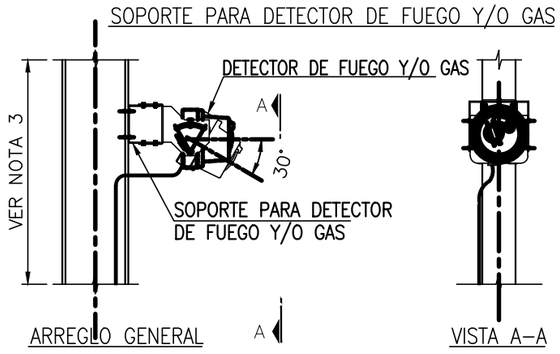

ARREGLO GENERAL

VISTA A–A

TAG	LINEA / EQUIPO	P&ID	NOTAS

ITEM	DESCRIPCION	CANTIDAD	CODIGO
1	VIGA IPE 180, LONGITUD 4 MTS.	S/NEC.	
2	PLACA A.C. ESP. 1/4"	S/NEC.	
3	PLACA A.C. ESP. 1/4"	S/NEC.	
		S/NEC.	

NOTAS:

1.– PARA UBICACIÓN DE INSTRUMENTOS VER PLANO DE CANALIZACIÓN DE FIRE & GAS, No. 3149–01–3100–IG–IN–PL–0003 Y 3149–01–3100–IG–IN–PL–0004.

2.– LOS POSTES DEBERÁN INCLUIR ESCALERILLAS METALICAS.

AESA

ANCAP

TITULO

TIPICOS DE MONTAJE ELECTRICO

SOPORTES DE INSTRUMENTOS DE FIRE & GAS

OBM: 3149

GAS OIL Y GASOLINA DE BAJO AZUFRE

AESA N° 3149–01–3100–IG–IN–TM–0001	ESC. S/E
ANCAP N°	VERS. 1
HOJA 52 DE 55	REV. 1

A3 – 420 x 297

3149–01–3100–IG–IN–TM–0001–01.dwg

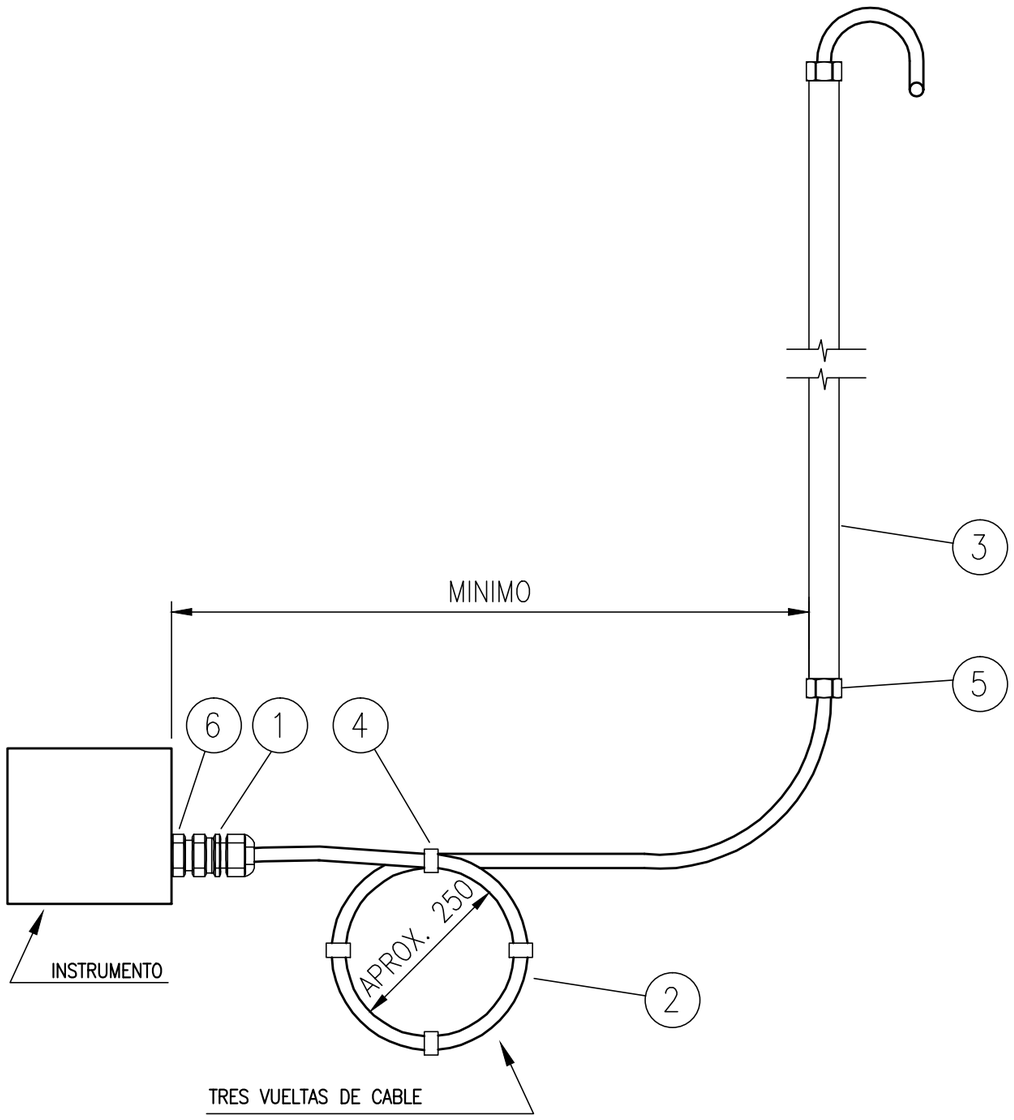

TAG	LINEA / EQUIPO	P&ID	NOTAS
AIT-31101	–	3149-01-3200-IG-PR-PI-0031	
AIT-31102	–	3149-01-3200-IG-PR-PI-0031	
AIT-31103	–	3149-01-3200-IG-PR-PI-0031	
AIT-31104	–	3149-01-3200-IG-PR-PI-0031	
AIT-31105	–	3149-01-3200-IG-PR-PI-0031	
AIT-31106	–	3149-01-3200-IG-PR-PI-0031	
AIT-31107	–	3149-01-3200-IG-PR-PI-0031	
AIT-31108	–	3149-01-3200-IG-PR-PI-0031	
AIT-31109	–	3149-01-3200-IG-PR-PI-0031	
AIT-31110	–	3149-01-3200-IG-PR-PI-0031	
XFT-31101	–	3149-01-3200-IG-PR-PI-0031	
XFT-31102	–	3149-01-3200-IG-PR-PI-0031	
XFT-31103	–	3149-01-3200-IG-PR-PI-0031	
XFT-31104	–	3149-01-3200-IG-PR-PI-0031	
XFT-31105	–	3149-01-3200-IG-PR-PI-0031	
XGT-31101		3149-01-3200-IG-PR-PI-0031	
XGT-31102		3149-01-3200-IG-PR-PI-0031	

ITEM	DESCRIPCION	CANTIDAD	CODIGO
1	PRENSA CABLE ø1/2" DE LATÓN CADMIO CON DOBLE SELLO SEGURO	1	
2	CABLE ARMADO APTO PARA S.I.	S/NEC	AS01PA
3	CAÑERÍA DE ACOMPAÑAMIENTO	S/NEC	
4	ABRAZADERA PLASTICA , RESISTENTE A LOS RAYOS UV.	10	
5	BUJES	2	
5	BUJES REDUCCION ø3/4" NPTM – ø1/2" NPTF EX"d"	2	

NOTAS:

1.– CABLE TIPO RETARDANTE DE LLAMA DE ACUERDO A IEC 332-1

2.– CABLE TIPO RESISTENTE AL FUEGO DE ACUERDO A IEC 331

AESA

ANCAP

TITULO

TIPICOS DE MONTAJE ELECTRICO

CONEXION A INSTRUMENTO 3/4" NPT

OBM: 3149

GAS OIL Y GASOLINA DE BAJO AZUFRE

AESA N° 3149-01-3100-IG-IN-TM-0001	ESC. S/E
ANCAP N°	VERS. 1
HOJA 53 DE 55	REV. 1

A3 – 420 x 297

3149-01-3100-IG-IN-TM-0001-01.dwg

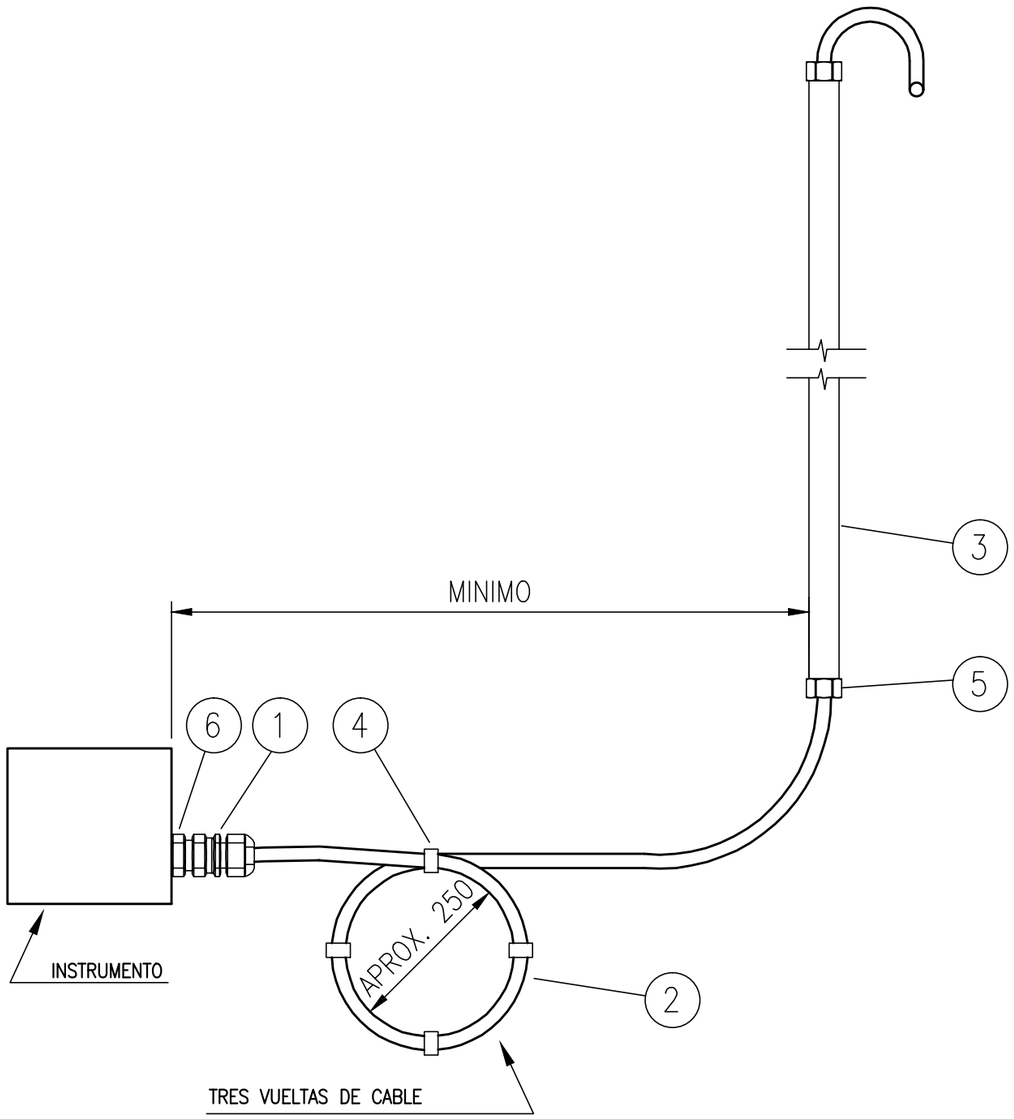

TAG	LINEA / EQUIPO	P&ID	NOTAS
XHT-31106	–	3149-01-3200-IG-PR-PI-0031	
XHT-31107	–	3149-01-3200-IG-PR-PI-0031	

ITEM	DESCRIPCION	CANTIDAD	CODIGO
1	PRENSA CABLE ø1/2" DE LATÓN CADMIO CON DOBLE SELLO SEGURO	1	
2	CABLE ARMADO APTO PARA S.I.	S/NEC	AS01PA
3	CAÑERÍA DE ACOMPAÑAMIENTO	S/NEC	
4	ABRAZADERA PLASTICA , RESISTENTE A LOS RAYOS UV.	10	
5	BUJES	2	
6	BUJES REDUCCION ø3/4" NPTM – ø1/2" NPTF EX"d"	1	

NOTAS:

1.– CABLE TIPO RETARDANTE DE LLAMA DE ACUERDO A IEC 332-1

2.– CABLE TIPO RESISTENTE AL FUEGO DE ACUERDO A IEC 331

AESA

ANCAP

TITULO

TIPICOS DE MONTAJE ELECTRICO

CONEXION A INSTRUMENTO 3/4" NPT

OBM: 3149

GAS OIL Y GASOLINA DE BAJO AZUFRE

AESA N° 3149-01-3100-IG-IN-TM-0001

ESC. S/E

ANCAP N°

VERS. 1

HOJA 54 DE 55

REV. 1

A3 – 420 x 297

3149-01-3100-IG-IN-TM-0001-01.dwg

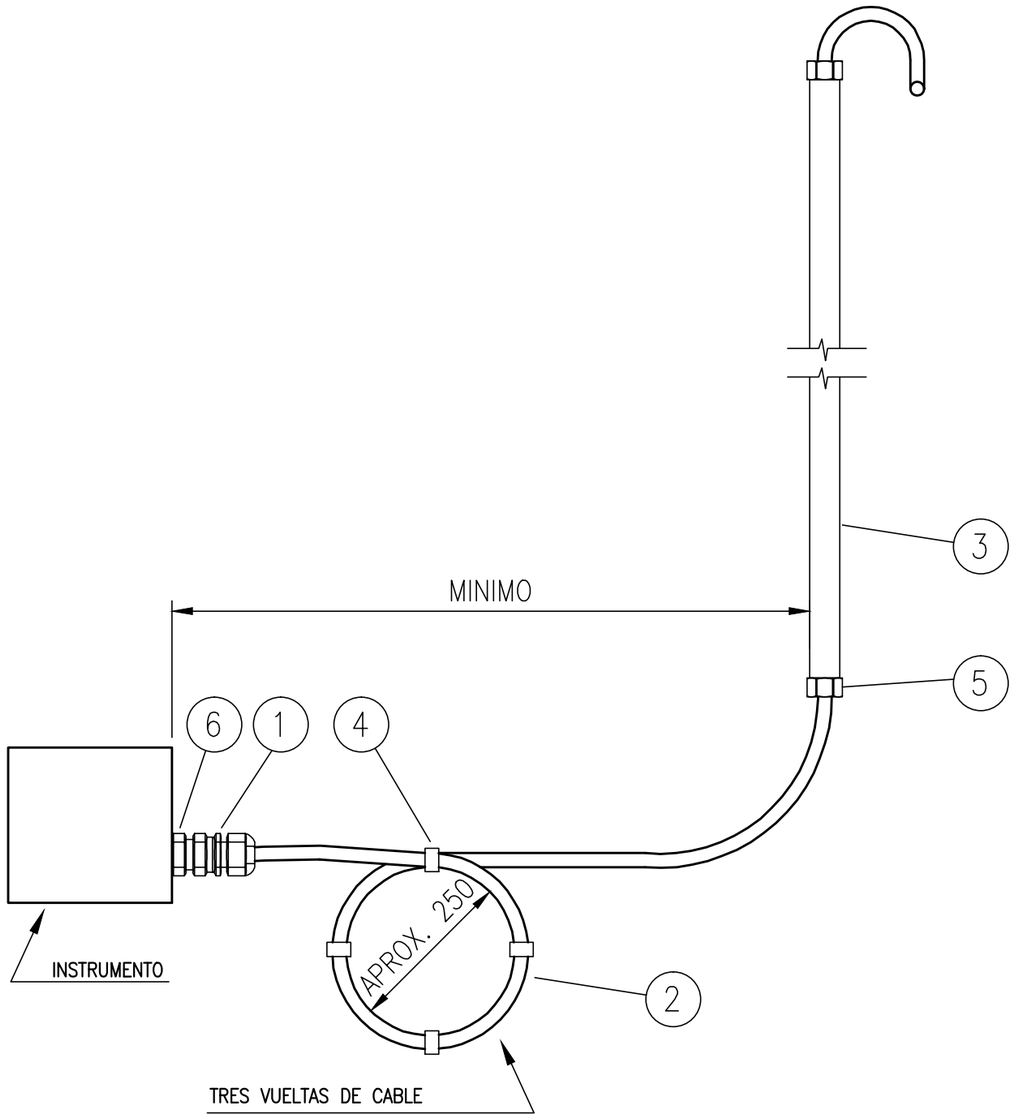

TAG	LINEA / EQUIPO	P&ID	NOTAS
HS-31101	–	3149-01-3300-IG-PR-PI-0031	
HS-31102	–	3149-01-3300-IG-PR-PI-0031	
HS-31103	–	3149-01-3300-IG-PR-PI-0031	
HS-31104	–	3149-01-3300-IG-PR-PI-0031	
HS-31105	–	3149-01-3300-IG-PR-PI-0031	
HS-31106	–	3149-01-3300-IG-PR-PI-0031	
HS-31107	–	3149-01-3300-IG-PR-PI-0031	
HS-31108	–	3149-01-3300-IG-PR-PI-0031	
XL-31101	–	3149-01-3300-IG-PR-PI-0031	
XA-31101	–	3149-01-3300-IG-PR-PI-0031	
XL-31102	–	3149-01-3300-IG-PR-PI-0031	
XA-31102	–	3149-01-3300-IG-PR-PI-0031	
XL-31103	–	3149-01-3300-IG-PR-PI-0031	
XA-31103	–	3149-01-3300-IG-PR-PI-0031	
XL-31104	–	3149-01-3300-IG-PR-PI-0031	
XA-31104	–	3149-01-3300-IG-PR-PI-0031	
XL-31105	–	3149-01-3300-IG-PR-PI-0031	
XL-31106	–	3149-01-3300-IG-PR-PI-0031	

ITEM	DESCRIPCION	CANTIDAD	CODIGO
1	PRENSA CABLE ø1/2" DE LATÓN CADMIO CON DOBLE SELLO SEGURO	1	
2	CABLE ARMADO APTO PARA S.I.	S/NEC	DS01PA
3	CAÑERÍA DE ACOMPAÑAMIENTO	S/NEC	
4	ABRAZADERA PLASTICA , RESISTENTE A LOS RAYOS UV.	10	
5	BUJES	2	
6	BUJES REDUCCION ø3/4" NPTM – ø1/2" NPTF EX"d"	1	

NOTAS:

1.– CABLE TIPO RETARDANTE DE LLAMA DE ACUERDO A IEC 332-1

2.– CABLE TIPO RESISTENTE AL FUEGO DE ACUERDO A IEC 331

AESA

ANCAP

TITULO

TIPICOS DE MONTAJE ELECTRICO

CONEXION A INSTRUMENTO 3/4" NPT

OBM: 3149

GAS OIL Y GASOLINA DE BAJO AZUFRE

AESA N° 3149-01-3100-IG-IN-TM-0001

ESC. S/E

ANCAP N°

VERS. 1

HOJA 55 DE 55

REV. 1

A3 – 420 x 297

3149-01-3100-IG-IN-TM-0001-01.dwg

NOTAS

NOTA 1: TODAS LAS DIMENSIONES ESTAN DADAS EN MILIMETROS.

REV	DENOMINACIÓN	FECHA	DIBUJÓ	REVISÓ	APROBÓ
2	CONFORME A OBRA	09/05/13	MGF	S&W	GVR
1	PARA CONSTRUCCIÓN (CON MODIFICACIONES)	11/06/10	MPP	S&W	GVR
0	PARA CONSTRUCCIÓN	18/09/09	FE	S&W	GVR
A	PARA APROBACION	20/04/09	FE	S&W	GVR

AESA

CLIENTE: ANCAP

OBM: 3149

ESTE DOCUMENTO CONTIENE INFORMACION DE PROPIEDAD DE AESA, SU REPRODUCCION TOTAL O PARCIAL QUEDA TOTALMENTE PROHIBIDA

	PROYECTÓ	DIBUJÓ	REVISÓ	APROBÓ
INICIAL	MDP	FE	S&W	GVR
FECHA	20/04/09	20/04/09		
FIRMA				

REALIZADO EN AUTOCAD 2004 NO MODIFICAR MANUALMENTE

PROYECTO: GAS OIL Y GASOLINA DE BAJO AZUFRE

TITULO: TÍPICOS DE MONTAJE ELÉCTRICOS

AESA N° 3149-04-0000-IG-IN-TM-001

ANCAP N°

HOJA 1 DE 19

ESCALA S/E

VERSION 1

REVISION 2

A3 – 420 x 297

3149-04-0000-IG-IN-TM-001.dwg

REVISIÓN		A	B	0	1	2	3
PÁGINA Nº	DESCRIPCIÓN	REVISIÓN PÁGINA					
1	CARÁTULA.					X	
2	HOJA DE REVISIONES.					X	
3	ACOM. A INST. ANALÓGICO. CONEX. 1" NPT. C/S I.					X	
4	ACOM. A INST. DIGITAL. CONEX. 3/4" NPT. C/S I.					X	
5	ACOMETIDA A SISTEMA DE MEDICIÓN DE TK'S. C/S I.					X	
6	CAJA DE CONEXIONADO. JEX-175.					X	
7	CAJA DE CONEXIONADO. JDC-18006.					X	
8	CAJA DE CONEXIONADO. JDS-18004.					X	
9	SOPORTE IA-20					X	
10	SOPORTE IA-21					X	
11	SOPORTE IA-22					X	
12	SOPORTE IA-23					X	
13	SOPORTE IA-24					X	
14	SOPORTE IA-25					X	
15	SOPORTE IA-26					X	
16	SOPORTE IA-27					X	
17	CAJA DE CONEXIONADO. JEX-072.					X	
18	CAJA DE CONEXIONADO. JDC-18002.					X	
19	ACOM. A INST. ANALÓGICO. CONEX. 3/4" NPT. FIT-17051					X	
20							
21							
22							
23							
24							
25							
26							
27							
28							
29							
30							
31							
32							
33							
34							
35							

REVISIÓN		A	B	0	1	2	3
PÁGINA Nº	DESCRIPCIÓN	REVISIÓN PÁGINA					
36							
37							
38							
39							
40							
41							
42							
43							
44							
45							
46							
47							
48							
49							
50							
51							
52							
53							
54							
55							
56							
57							
58							
59							
60							
61							
62							
63							
64							
65							
66							
67							
68							
69							
70							

REVISIÓN		A	B	0	1	2	3
PÁGINA Nº	DESCRIPCIÓN	REVISIÓN PÁGINA					
71							
72							
73							
74							
75							
76							
77							
78							
79							
80							
81							
82							
83							
84							
85							
86							
87							
88							
89							
90							
91							
92							
93							
94							
95							
96							
97							
98							
99							
100							
101							
102							
103							
104							
105							

NOTAS:

AESA

ANCAP

TITULO

TÍPICOS DE MONTAJE ELÉCTRICOS

HOJA DE REVISIONES

OBM: 3149

GAS OIL Y GASOLINA DE BAJO AZUFRE

AESA Nº 3149-04-0000-IG-IN-TM-001	ESC. S/E
ANCAP Nº	VERS. 1
HOJA 2 DE 19	REV. 2

A3 – 420 x 297

3149-04-0000-IG-IN-TM-001.dwg

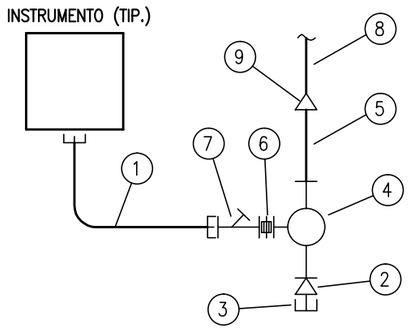

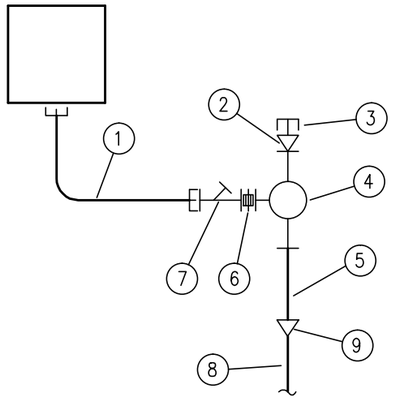

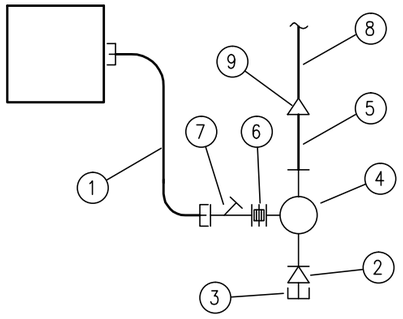

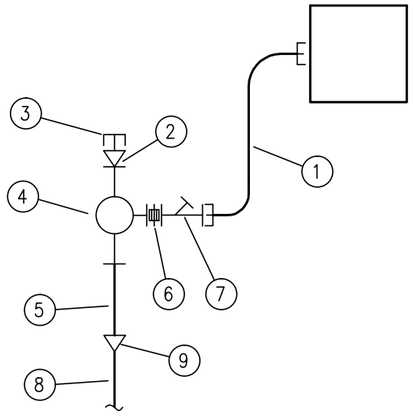

TAG	LINEA / EQUIPO	P&ID	NOTAS
LIT-18220	TK-220	3149-04-0000-IG-PR-PI-0005	

ITEM	DESCRIPCION	CANTIDAD	CODIGO
1	CAÑO METALICO FLEXIBLE, 1" NPT, APE.	1 x 0.5 m	IN-CF-H-APN-100-500
2	BUJE DE REDUCCION, AC, GALVANIZADO, 1" NPT x 1/2" NPT, APE.	1	IN-BU-F-APN-012-100
3	DRENADOR RESPIRADOR, AC. INOXIDABLE, 1/2" NPT, APE.	1	IN-DR-B-APN-012-012
4	CAJA DE PASO REDONDA, ALUMINIO, 3 VIAS, 1" NPT, APE.	1	IN-CP-A-ART-100-100
5	CAÑO AC. GALVANIZADO, 1" NPT.	S/NEC.	IN-CÑ-H-EST-100-100
6	ENTRERROSCA DE CABEZA HEXAGONAL 1" NPT.	1	IN-ER-F-APN-100-100
7	SELLADOR HORIZONTAL/VERTICAL, ALUMINIO, 1" NPT, APE.	1	IN-SE-A-APN-100-100
8	CAÑO AC. GALVANIZADO, 1 1/2" NPT.	S/NEC.	IN-CÑ-H-EST-112-112
9	CUPLA REDUCTORA, 1 1/2" NPT x 1" NPT, APE.	1	IN-CU-L-APN-100-112

NOTAS:

AESA

ANCAP

TITULO

TÍPICOS DE MONTAJE ELÉCTRICOS

ACOMETIDA A INSTRUMENTO ANALÓGICO. CONEXIONES 1" NPT. CON SEGURIDAD INTRÍNSECA.

OBM: 3149

GAS OIL Y GASOLINA
DE BAJO AZUFRE

AESA N° 3149-04-0000-IG-IN-TM-001	ESC. S/E
ANCAP N°	VERS. 1
HOJA 3 DE 19	REV. 2

A3 – 420 x 297

3149-04-0000-IG-IN-TM-001.dwg

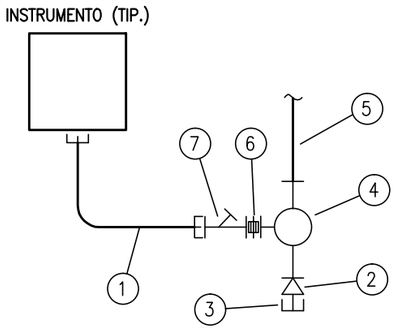

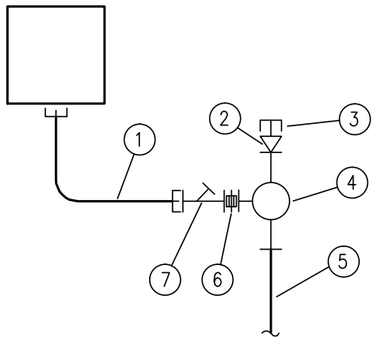

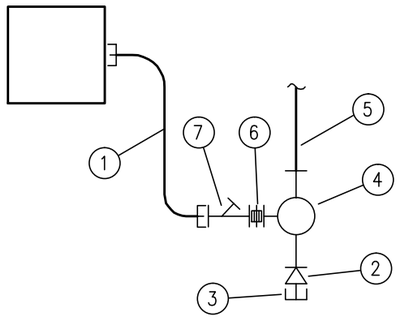

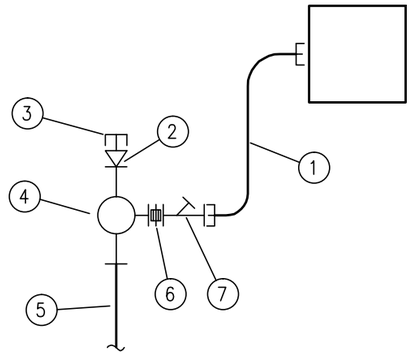

TAG	LINEA / EQUIPO	P&ID	NOTAS
LSHH-18220	TK-220	3149-04-0000-IG-PR-PI-0005	

ITEM	DESCRIPCION	CANTIDAD	CODIGO
1	CAÑO METALICO FLEXIBLE, 3/4" NPT, APE.	0.5 m	IN-CF-H-APN-034-500
2	BUJE DE REDUCCION, AC, GALVANIZADO, 3/4" NPT x 1/2" NPT, APE.	2	IN-BU-F-APN-012-034
3	DRENADOR RESPIRADOR, AC. INOXIDABLE, 1/2" NPT, APE.	1	IN-DR-B-APN-012-012
4	CAJA DE PASO REDONDA, ALUMINIO, 3 VIAS, 3/4" NPT, APE.	1	IN-CP-A-ART-034-034
5	CAÑO AC. GALVANIZADO, 3/4" NPT.	S/NEC.	IN-CÑ-H-EST-034-034
6	ENTRERROSCA DE CABEZA HEXAGONAL 3/4" NPT.	1	IN-ER-F-APN-034-034
7	SELLADOR HORIZONTAL/VERTICAL, ALUMINIO, 3/4" NPT, APE.	1	IN-SE-A-APN-034-034

NOTAS:

AESA

ANCAP

TITULO

TÍPICOS DE MONTAJE ELÉCTRICOS

ACOMETIDA A INSTRUMENTO DIGITAL. CONEXIONES 3/4" NPT. CON SEGURIDAD INTRÍNSECA.

OBM: 3149

GAS OIL Y GASOLINA
DE BAJO AZUFRE

AESA N° 3149-04-0000-IG-IN-TM-001	ESC. S/E
ANCAP N°	VERS. 1
HOJA 4 DE 19	REV. 2

A3 – 420 x 297

3149-04-0000-IG-IN-TM-001.dwg

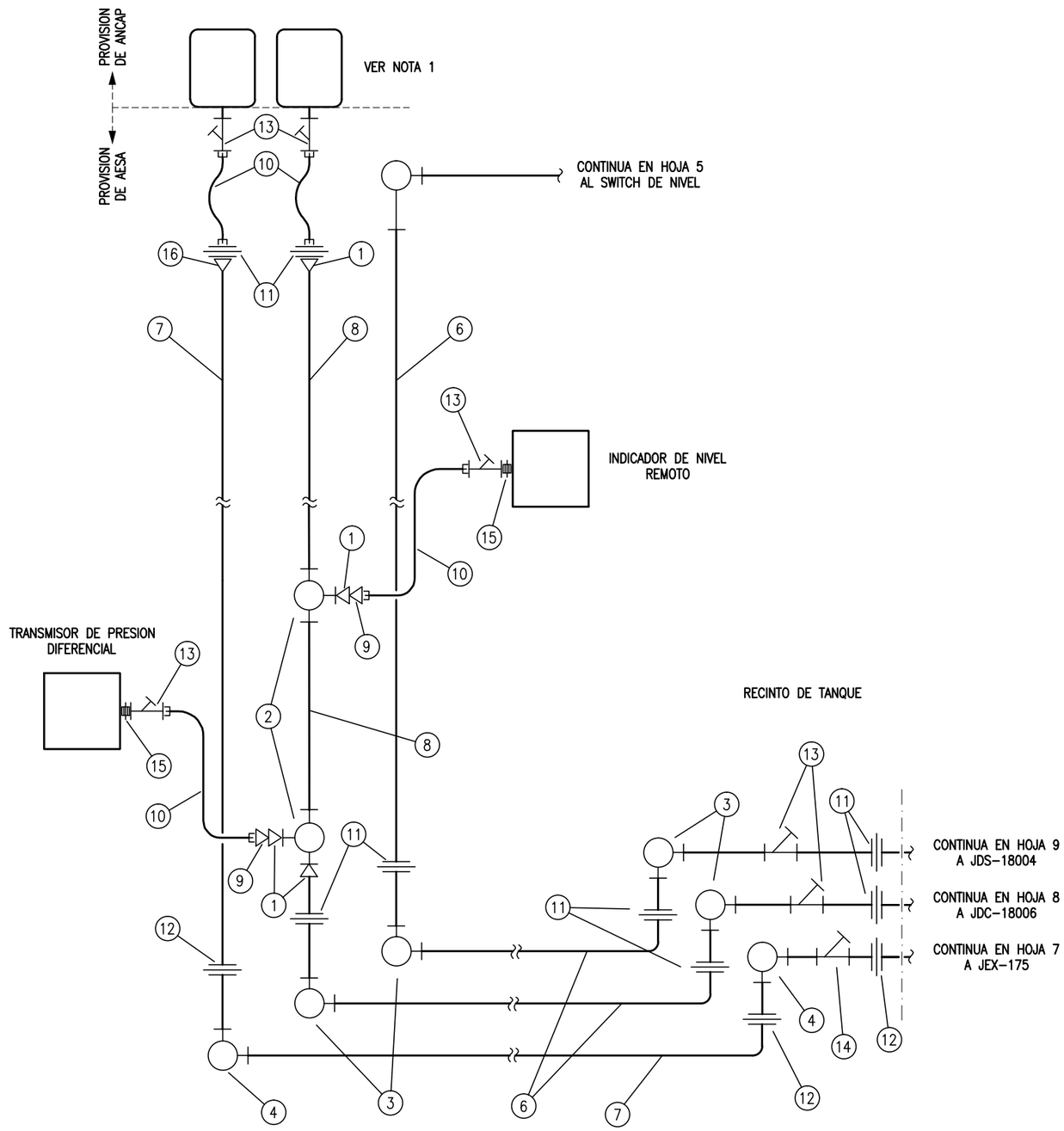

TAG	LINEA / EQUIPO	P&ID	NOTAS
PDIT-18220	TK-220	3149-04-0000-IG-PR-PI-0005	
LI-18220A	TK-220	3149-04-0000-IG-PR-PI-0005	

ITEM	DESCRIPCION	CANTIDAD	CODIGO
1	BUJE DE REDUCCION, AC, GALVANIZADO, 1 1/2" NPT x 3/4" NPT, APE.	3	IN-BU-F-APN-034-112
2	CAJA DE PASO REDONDA, ALUMINIO, TIPO "T", 1 1/2" NPT, APE.	2	IN-CP-A-ART-112-112
3	CAJA DE PASO REDONDA, ALUMINIO, TIPO "L", 3/4" NPT, APE.	4	IN-CP-A-ARL-034-034
4	CAJA DE PASO REDONDA, ALUMINIO, TIPO "L", 1" NPT, APE.	2	IN-CP-A-ARL-100-100
5	CAJA DE PASO REDONDA, ALUMINIO, TIPO "L", 1 1/2" NPT, APE.	1	IN-CP-A-ARL-112-112
6	CAÑO AC. GALVANIZADO, 3/4" NPT.	S/NEC.	IN-CÑ-H-EST-034-034
7	CAÑO AC. GALVANIZADO, 1" NPT.	S/NEC.	IN-CÑ-H-EST-100-100
8	CAÑO AC. GALVANIZADO, 1 1/2" NPT.	S/NEC.	IN-CÑ-H-EST-112-112
9	BUJE DE REDUCCION, AC, GALVANIZADO, 3/4" NPT x 1/2" NPT, APE.	2	IN-BU-F-APN-012-034
10	CAÑO METALICO FLEXIBLE, 3/4" NPT, APE.	1 m	IN-CF-H-APN-034-500
11	UNION DOBLE H-H, AC. GALVANIZADO, 3/4" NPT, APE.	4	IN-UD-Z-HHD-034-034
12	UNION DOBLE H-H, AC. GALVANIZADO, 1 NPT, APE.	2	IN-UD-Z-HHD-100-100
13	SELLADOR HORIZONTAL/VERTICAL, ALUMINIO, 3/4" NPT, APE.	2	IN-SE-A-APN-034-034
14	SELLADOR HORIZONTAL/VERTICAL, ALUMINIO, 1" NPT, APE.	1	IN-SE-A-APN-100-100
15	ENTRERROSCA, AC, FORJADO, 3/4" NPT	1	IN-ER-F-APN-034-034
16	BUJE DE REDUCCION, AC, GALVANIZADO, 1" NPT x 3/4" NPT, APE.	1	IN-BU-F-APN-034-100

NOTAS:

1.- EL CLIENTE INFORMO QUE SE NECESITAN UNA ACOMENTIDA DE 1" PARA INSTRUMENTACION DE RADAR, 1 ACOMETIDA DE 3/4" PARA ALIMENTACION DE RADAR Y 1 ACOMETIDA DE 3/4" PARA ALARMA DE MUY ALTO NIVEL EN TANQUE.

AESA

ANCAP

TITULO

TÍPICOS DE MONTAJE ELÉCTRICOS

ACOMETIDA A SISTEMA DE MEDICIÓN DE TKS. CONEXIONES NPT, SEGURIDAD INTRÍNSECA.

OBM: 3149

GAS OIL Y GASOLINA DE BAJO AZUFRE

AESA N° 3149-04-0000-IG-IN-TM-001	ESC. S/E
ANCAP N°	VERS. 1
HOJA 5 DE 19	REV. 2

A3 – 420 x 297

3149-04-0000-IG-IN-TM-001.dwg

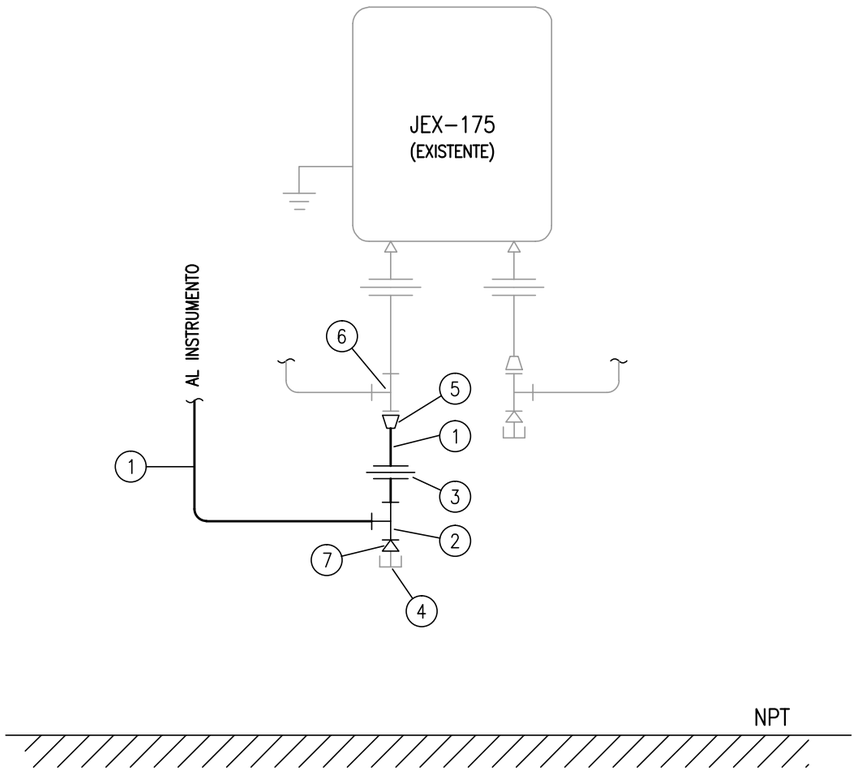

TAG	LINEA / EQUIPO	P&ID	NOTAS
JEX-175			

ITEM	DESCRIPCION	CANTIDAD	CODIGO
1	CAÑO, AC. GALVANIZADO, 1" NPT.	S/NEC.	IN-CÑ-H-EST-100-100
2	CAJA OVALADA, ALUMINIO, TIPO "T", 1" NPT, ESTANCO.	1	IN-CO-A-ETN-100-100
3	UNION DOBLE H-H, AC. GALVANIZADO, 1" NPT, ESTANCO.	1	IN-UD-Z-HHE-100-100
4	DRENADOR RESPIRADOR, AC. INOXIDABLE, 3/4" NPT, ESTANCO.	EXISTENTE	EXISTENTE
5	BUJE DE REDUCCION, AC, GALVANIZADO, 1 1/2" NPT x 1" NPT, ESTANCO.	1	IN-BU-F-ESN-100-112
6	CAJA OVALADA, ALUMINIO, TIPO "T", 1 1/2" NPT, ESTANCO.	EXISTENTE	EXISTENTE
7	BUJE DE REDUCCION, AC, GALVANIZADO, 1" NPT x 3/4" NPT, ESTANCO.	1	IN-BU-F-ESN-034-100

NOTAS:

EXISTENTE

CONEXION NUEVA

AESA

ANCAP

TITULO

TÍPICOS DE MONTAJE ELÉCTRICO

CAJA DE CONEXIONADO JEX-175. ACOMETIDA 1" NPT. CON SEGURIDAD INTRÍNSECA

OBM: 3149

GAS OIL Y GASOLINA DE BAJO AZUFRE

AESA N° 3149-04-0000-IG-IN-TM-001

ESC. S/E

ANCAP N°

VERS. 1

HOJA 6 DE 19

REV. 2

A3 – 420 x 297

3149-04-0000-IG-IN-TM-001.dwg

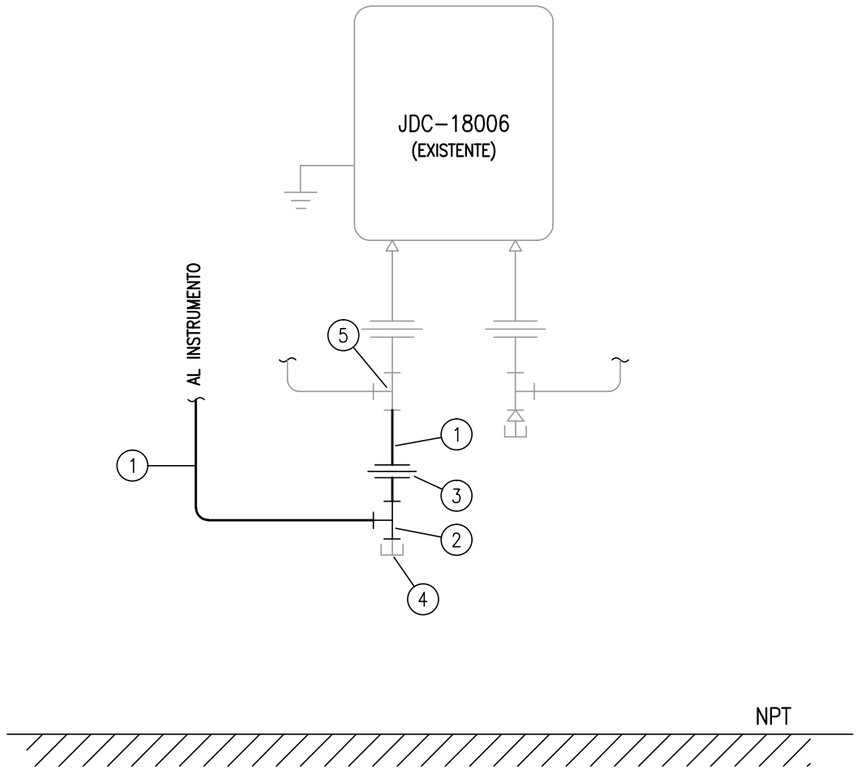

TAG	LINEA / EQUIPO	P&ID	NOTAS
JDC-18006			

ITEM	DESCRIPCION	CANTIDAD	CODIGO
1	CAÑO, AC. GALVANIZADO, 3/4" NPT.	S/NEC.	IN-CÑ-H-EST-034-034
2	CAJA OVALADA, ALUMINIO, TIPO "T", 3/4" NPT, ESTANCO.	1	IN-CO-A-ETN-034-034
3	UNION DOBLE H-H, AC. GALVANIZADO, 3/4" NPT, ESTANCO.	1	IN-UD-Z-HHE-034-034
4	DRENADOR RESPIRADOR, AC. INOXIDABLE, 3/4" NPT, ESTANCO.	EXISTENTE	EXISTENTE
5	CAJA OVALADA, ALUMINIO, TIPO "T", 3/4" NPT, ESTANCO.	EXISTENTE	EXISTENTE

NOTAS:

EXISTENTE

CONEXION NUEVA

AESA

ANCAP

TITULO

TÍPICOS DE MONTAJE ELÉCTRICO

CAJA DE CONEXIONADO JDC-18006. ACOMETIDA 3/4" NPT. CON SEGURIDAD INTRÍNSECA

OBM: 3149

GAS OIL Y GASOLINA
DE BAJO AZUFRE

AESA N° 3149-04-0000-IG-IN-TM-001	ESC. S/E
ANCAP N°	VERS. 1
HOJA 7 DE 19	REV. 2

A3 – 420 x 297

3149-04-0000-IG-IN-TM-001.dwg

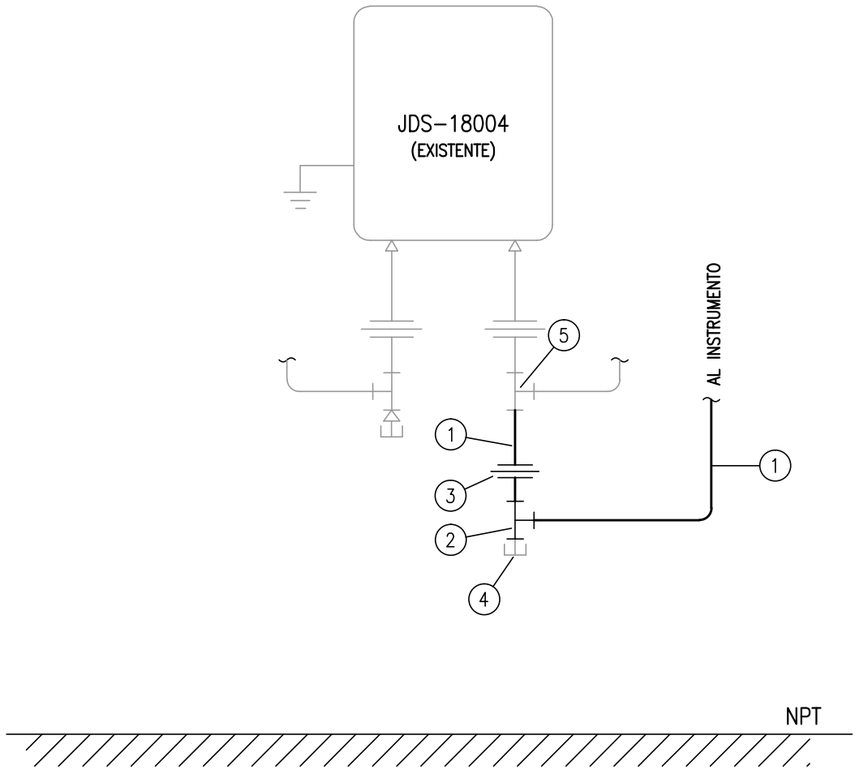

TAG	LINEA / EQUIPO	P&ID	NOTAS
JDS-18004			

ITEM	DESCRIPCION	CANTIDAD	CODIGO
1	CAÑO, AC. GALVANIZADO, 3/4" NPT.	S/NEC.	IN-CÑ-H-EST-034-034
2	CAJA OVALADA, ALUMINIO, TIPO "T", 3/4" NPT, ESTANCO.	1	IN-CO-A-ETN-034-034
3	UNION DOBLE H-H, AC. GALVANIZADO, 3/4" NPT, ESTANCO.	1	IN-UD-Z-HHE-034-034
4	DRENADOR RESPIRADOR, AC. INOXIDABLE, 3/4" NPT, ESTANCO.	EXISTENTE	EXISTENTE
5	CAJA OVALADA, ALUMINIO, TIPO "T", 3/4" NPT, ESTANCO.	EXISTENTE	EXISTENTE

NOTAS:

EXISTENTE

CONEXION NUEVA

AESA

ANCAP

TITULO

TÍPICOS DE MONTAJE ELÉCTRICO

CAJA DE CONEXIONADO JDS-18004. ACOMETIDA 3/4" NPT. CON SEGURIDAD INTRÍNSECA

OBM: 3149

GAS OIL Y GASOLINA
DE BAJO AZUFRE

AESA N° 3149-04-0000-IG-IN-TM-001

ESC. S/E

ANCAP N°

VERS. 1

HOJA 8 DE 19

REV. 2

A3 – 420 x 297

3149-04-0000-IG-IN-TM-001.dwg

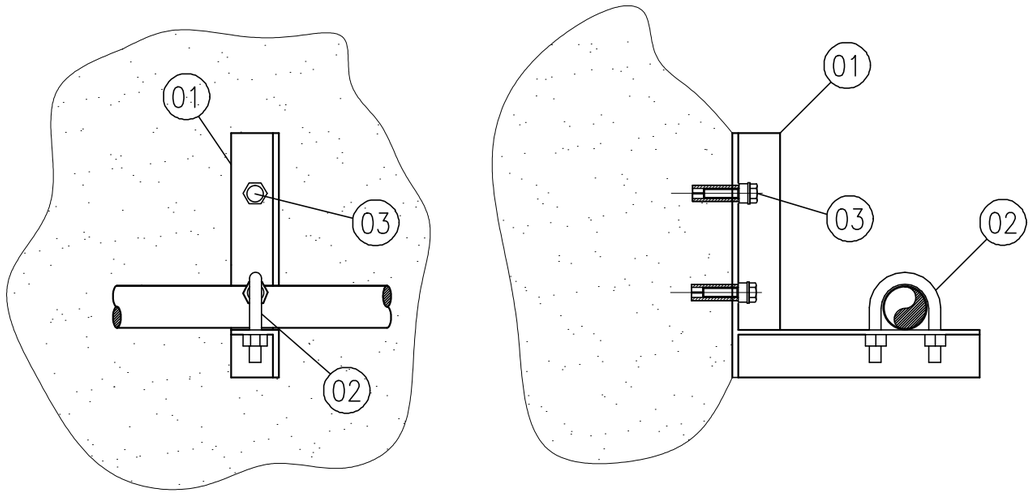

CANTIDAD DE SOPORTES: 10

TAG	LINEA / EQUIPO	P&ID	NOTAS

ITEM	DESCRIPCION	CANTIDAD	CODIGO
1	PERFIL L DE 38mm x 38mm ACERO GALVANIZADO	500 mm	IN-PL-H-EST-038-038
2	ABRAZADERA U-BOLT PARA CAÑO 1"	1	IN-AU-Z-EST-100-100
3	PERNO DE EXPANSIÓN TIPO FISCHER FBA 10/5, ANSI 1038	2	IN-PF-H-ROU-010-070

NOTAS:

AESA

ANCAP

TITULO

TÍPICOS DE MONTAJE ELÉCTRICO

SOPORTE IA-20

OBM: 3149

GAS OIL Y GASOLINA DE BAJO AZUFRE

AESA N° 3149-04-0000-IG-IN-TM-001	ESC. S/E
ANCAP N°	VERS. 1
HOJA 9 DE 19	REV. 2

A3 - 420 x 297

3149-04-0000-IG-IN-TM-001.dwg

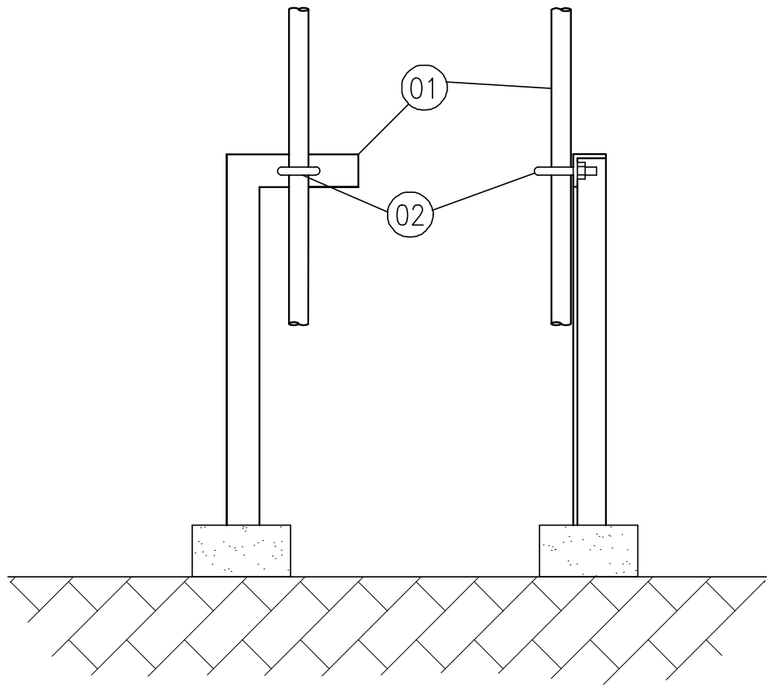

CANTIDAD DE SOPORTES: 1

TAG	LINEA / EQUIPO	P&ID	NOTAS

ITEM	DESCRIPCION	CANTIDAD	CODIGO
1	PERFIL L DE 38mm x 38mm ACERO GALVANIZADO	700 mm	IN-PL-H-EST-038-038
2	ABRAZADERA U-BOLT PARA CAÑO 1"	1	IN-AU-Z-EST-100-100

NOTAS:

AESA

ANCAP

TITULO

TÍPICOS DE MONTAJE ELÉCTRICO

SOPORTE IA-21

OBM: 3149

GAS OIL Y GASOLINA DE BAJO AZUFRE

AESA N° 3149-04-0000-IG-IN-TM-001	ESC. S/E
ANCAP N°	VERS. 1
HOJA 10 DE 19	REV. **2**

A3 – 420 x 297

3149-04-0000-IG-IN-TM-001.dwg

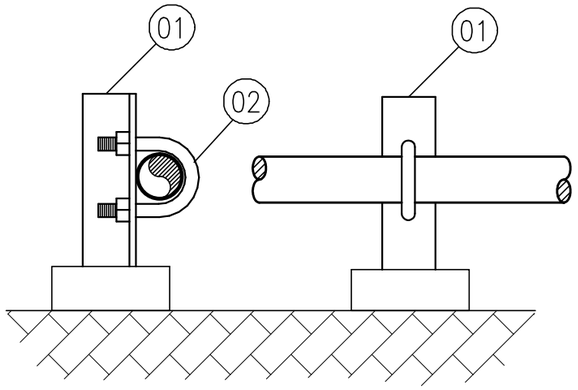

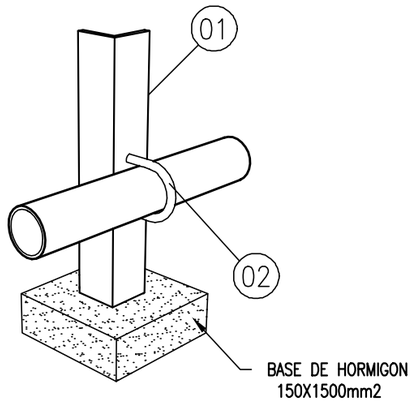

TAG	LINEA / EQUIPO	P&ID	NOTAS

ITEM	DESCRIPCION	CANTIDAD	CODIGO
1	PERFIL L DE 38mm x 38mm ACERO GALVANIZADO	300 mm	IN-PL-H-EST-038-038
2	ABRAZADERA U-BOLT PARA CAÑO 1"	1	IN-AU-Z-EST-100-100

NOTAS:

AESA

ANCAP

TITULO

TÍPICOS DE MONTAJE ELÉCTRICO

SOPORTE IA-22

OBM: 3149

GAS OIL Y GASOLINA
DE BAJO AZUFRE

AESA N° 3149-04-0000-IG-IN-TM-001	ESC. S/E
ANCAP N°	VERS. 1
HOJA 11 DE 19	REV. 2

A3 – 420 x 297

3149-04-0000-IG-IN-TM-001.dwg

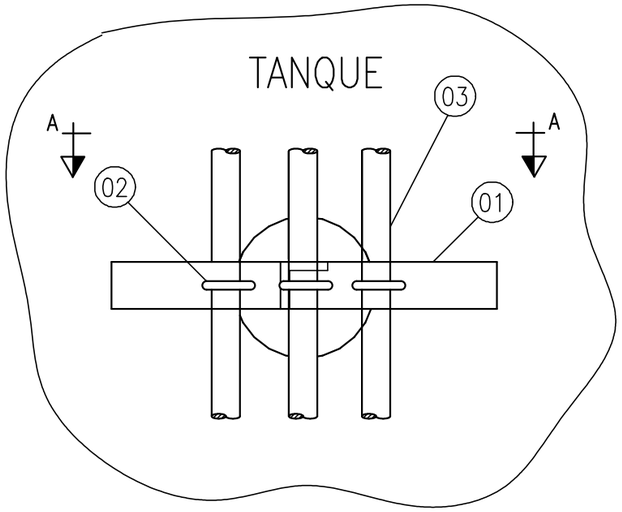

VISTA A–A

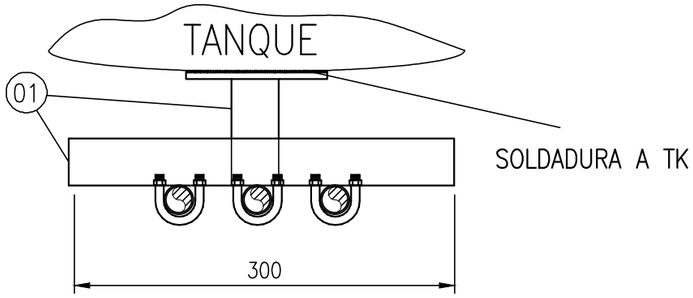

CANTIDAD DE SOPORTES: 12

NOTA 1: EN EL CASO QUE EL DIAMETRO DEL CAÑO SEA DISTINTO AL MENCIONADO, APLICA EL MISMO SOPORTE.

NOTA 2: LA CANALIZACION DEL PDIT–18220 EL LI–18220 SE UTILIZARA EL MISMO SOPORTE.

TAG	LINEA / EQUIPO	P&ID	NOTAS

ITEM	DESCRIPCION	CANTIDAD	CODIGO
1	PERFIL L DE 38mm x 38mm ACERO GALVANIZADO	300 mm	IN–PL–H–EST–038–038
2	ABRAZADERA U–BOLT PARA CAÑO 1"	3	IN–AU–Z–EST–100–100

NOTAS:

AESA

ANCAP

TITULO

TÍPICOS DE MONTAJE ELÉCTRICO

SOPORTE IA–23

OBM: 3149

GAS OIL Y GASOLINA DE BAJO AZUFRE

AESA N° 3149–04–0000–IG–IN–TM–001	ESC. S/E
ANCAP N°	VERS. 1
HOJA 12 DE 19	REV. 2

A3 – 420 x 297

3149–04–0000–IG–IN–TM–001.dwg

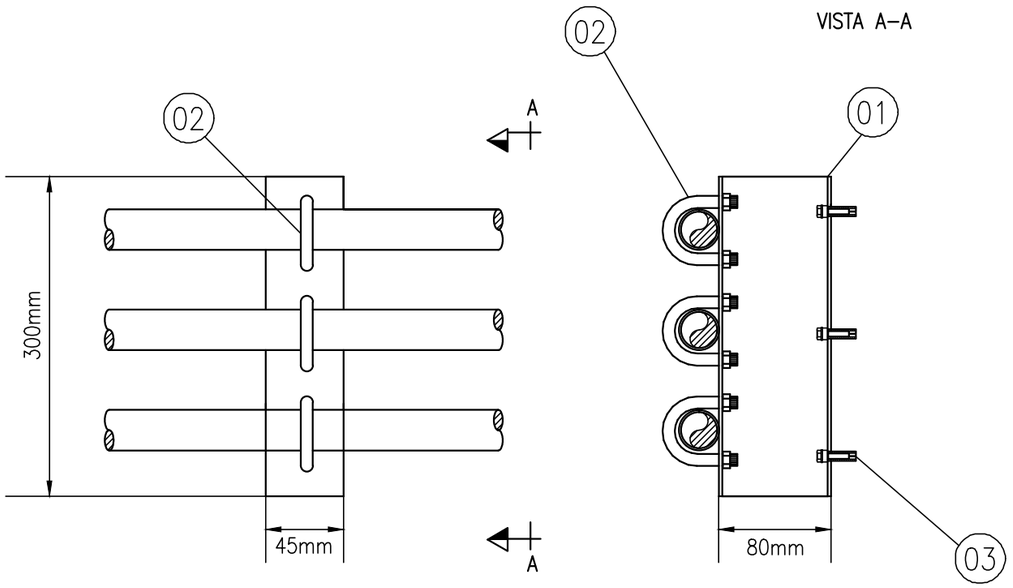

CANTIDAD DE SOPORTES: 50

TAG	LINEA / EQUIPO	P&ID	NOTAS

ITEM	DESCRIPCION	CANTIDAD	CODIGO
1	PERFIL "U" DE 80mm x 45mm ACERO GALVANIZADO	300 mm	IN–PU–H–EST–080–045
2	ABRAZADERA U–BOLT PARA CAÑO 1"	3	IN–AU–Z–EST–100–100
3	PERNO DE EXPANSIÓN TIPO FISCHER FBA 10/5, ANSI 1038	3	IN–PF–H–ROU–010–070

NOTAS:

AESA

ANCAP

TITULO

TÍPICOS DE MONTAJE ELÉCTRICO

SOPORTE IA–24

OBM: 3149

GAS OIL Y GASOLINA DE BAJO AZUFRE

AESA N° 3149–04–0000–IG–IN–TM–001	ESC. S/E
ANCAP N°	VERS. 1
HOJA 13 DE 19	REV. **2**

A3 – 420 x 297

3149–04–0000–IG–IN–TM–001.dwg

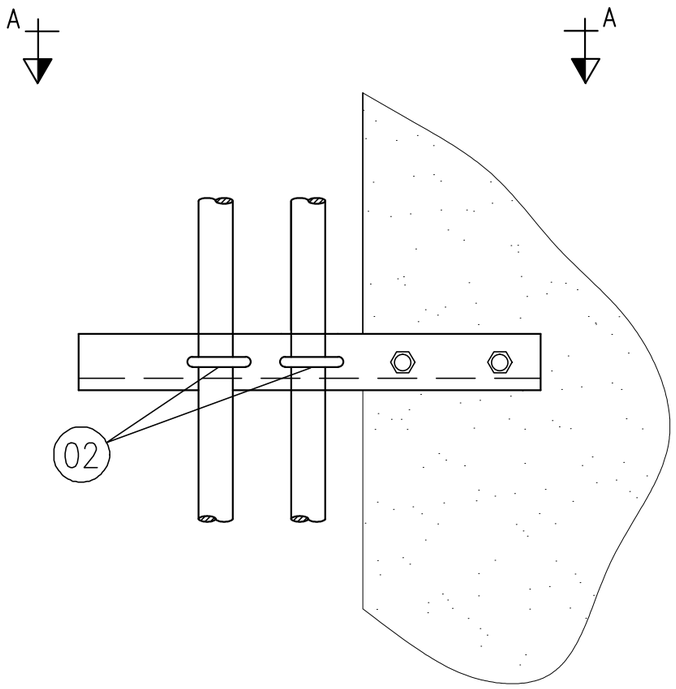

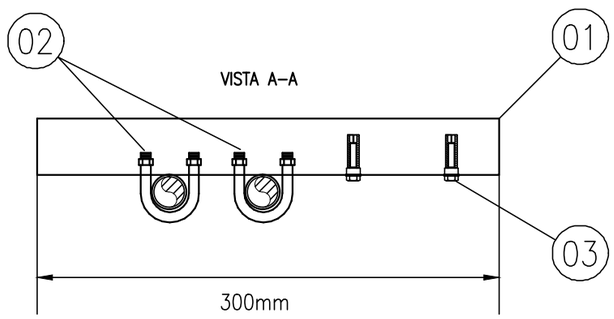

CANTIDAD DE SOPORTES: 3

TAG	LINEA / EQUIPO	P&ID	NOTAS

ITEM	DESCRIPCION	CANTIDAD	CODIGO
1	PERFIL L DE 38mm x 38mm ACERO GALVANIZADO	300 mm	IN–PL–H–EST–038–038
2	ABRAZADERA U–BOLT PARA CAÑO 1"	2	IN–AU–Z–EST–100–100
3	PERNO DE EXPANSIÓN TIPO FISCHER FBA 10/5, ANSI 1038	2	IN–PF–H–ROU–010–070

NOTAS:

AESA

ANCAP

TITULO

TÍPICOS DE MONTAJE ELÉCTRICO

SOPORTE IA–25

OBM: 3149

GAS OIL Y GASOLINA DE BAJO AZUFRE

AESA N° 3149–04–0000–IG–IN–TM–001

ESC. S/E

ANCAP N°

VERS. 1

HOJA 14 DE 19

REV. 2

A3 – 420 x 297

3149–04–0000–IG–IN–TM–001.dwg

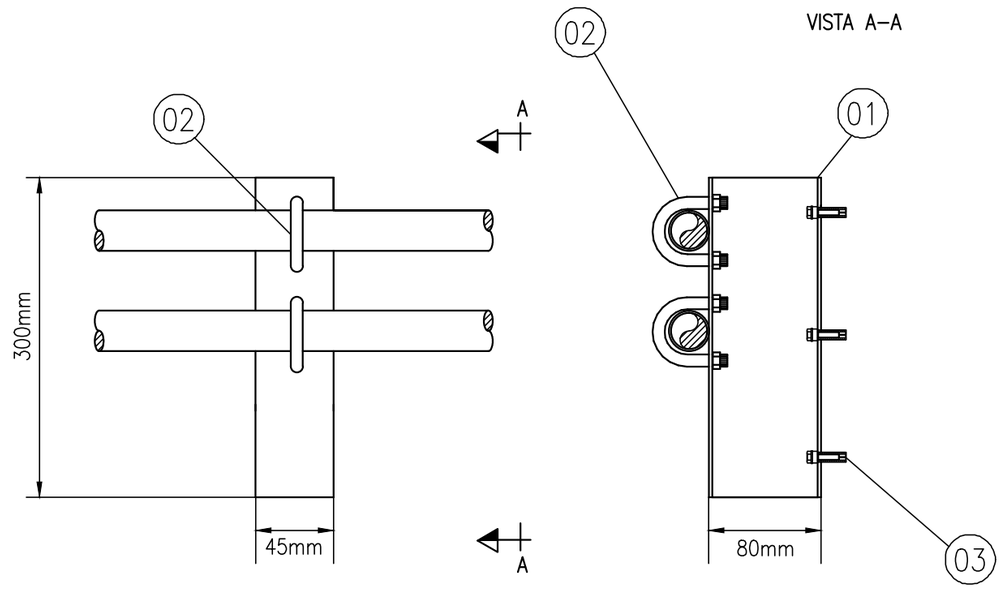

CANTIDAD DE SOPORTES: 35

TAG	LINEA / EQUIPO	P&ID	NOTAS

ITEM	DESCRIPCION	CANTIDAD	CODIGO
1	PERFIL "U" DE 80mm x 45mm ACERO GALVANIZADO	300 mm	IN–PU–H–EST–080–045
2	ABRAZADERA U–BOLT PARA CAÑO 3/4"	3	IN–AU–Z–EST–034–034
3	PERNO DE EXPANSIÓN TIPO FISCHER FBA 10/5, ANSI 1038	3	IN–PF–H–ROU–010–070

NOTAS:

AESA

ANCAP

TITULO

TÍPICOS DE MONTAJE ELÉCTRICO

SOPORTE IA–26

OBM: 3149

GAS OIL Y GASOLINA DE BAJO AZUFRE

AESA N° 3149–04–0000–IG–IN–TM–001

ESC. S/E

ANCAP N°

VERS. 1

HOJA 15 DE 19

REV. 2

A3 – 420 x 297

3149–04–0000–IG–IN–TM–001.dwg

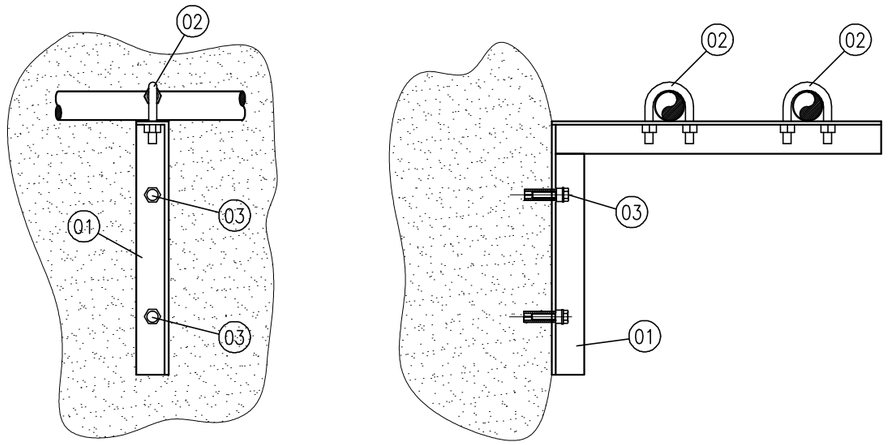

CANTIDAD DE SOPORTES: 5

TAG	LINEA / EQUIPO	P&ID	NOTAS

ITEM	DESCRIPCION	CANTIDAD	CODIGO
1	PERFIL L DE 38mm x 38mm ACERO GALVANIZADO	800 mm	IN-PL-H-EST-038-038
2	ABRAZADERA U-BOLT PARA CAÑO 3/4"	2	IN-AU-Z-EST-034-034
3	PERNO DE EXPANSIÓN TIPO FISCHER FBA 10/5, ANSI 1038	2	IN-PF-H-ROU-010-070

NOTAS:

EXISTENTE

CONEXION NUEVA

AESA

ANCAP

TITULO

TÍPICOS DE MONTAJE ELÉCTRICO

SOPORTE IA-27

OBM: 3149

GAS OIL Y GASOLINA DE BAJO AZUFRE

AESA N° 3149-04-0000-IG-IN-TM-001	ESC. S/E
ANCAP N°	VERS. 1
HOJA 16 DE 19	REV. 2

A3 – 420 x 297

3149-04-0000-IG-IN-TM-001.dwg

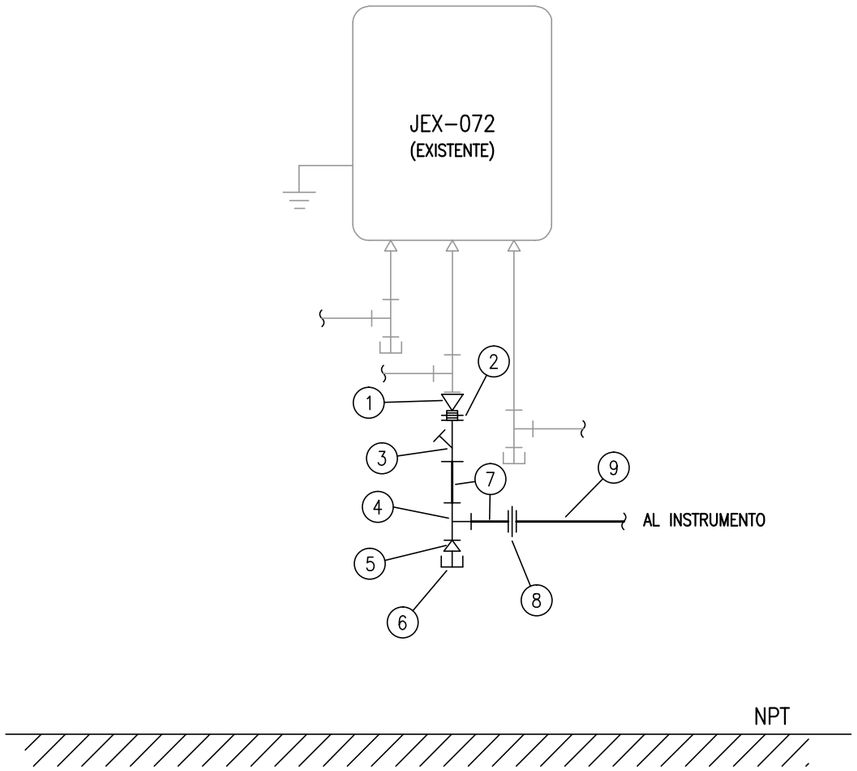

TAG	LINEA / EQUIPO	P&ID	NOTAS
JEX–072			

ITEM	DESCRIPCION	CANTIDAD	CODIGO
1	BUJE DE REDUCCION, AC, GALVANIZADO, 1" NPT x 3/4" NPT, APE.	1	IN–BU–F–APN–034–100
2	ENTRERROSCA, AC, FORJADO, 3/4" NPT	1	IN–ER–F–APN–034–034
3	SELLADOR HORIZONTAL/VERTICAL, ALUMINIO, 3/4" NPT, APE.	1	IN–SE–A–APN–034–034
4	CAJA OVALADA, ALUMINIO, TIPO "T", 3/4" NPT, APE.	1	IN–CO–A–ALN–034–034
5	BUJE DE REDUCCION, AC, GALVANIZADO, 3/4" NPT x 1/2" NPT, APE.	1	IN–BU–F–APN–012–034
6	DRENADOR RESPIRADOR, BRONCE, 1/2" NPT, APE.	1	IN–DR–B–APN–012–012
7	NIPLE ROSCADO NPT TUBO S/C ASTM A–53, 3/4" L= 50,8mm	2	IN–NI–H–RON–034–034
8	UNION DOBLE H–H, AC. ZINCADO ELECTROLITICO, 3/4" NPT, APE.	1	IN–UD–Z–HHD–034–034
9	CAÑO, AC. GALVANIZADO, 1" NPT.	S/NEC.	IN–CÑ–H–EST–100–100

NOTAS:

EXISTENTE

CONEXION NUEVA

AESA

ANCAP

TITULO

TÍPICOS DE MONTAJE ELÉCTRICO

CAJA DE CONEXIONADO JEX–072. ACOMETIDA 3/4" NPT. APE

OBM: 3149

GAS OIL Y GASOLINA DE BAJO AZUFRE

AESA N° 3149–04–0000–IG–IN–TM–001	ESC. S/E
ANCAP N°	VERS. 1
HOJA 17 DE 19	REV. 2

A3 – 420 x 297

3149–04–0000–IG–IN–TM–001.dwg

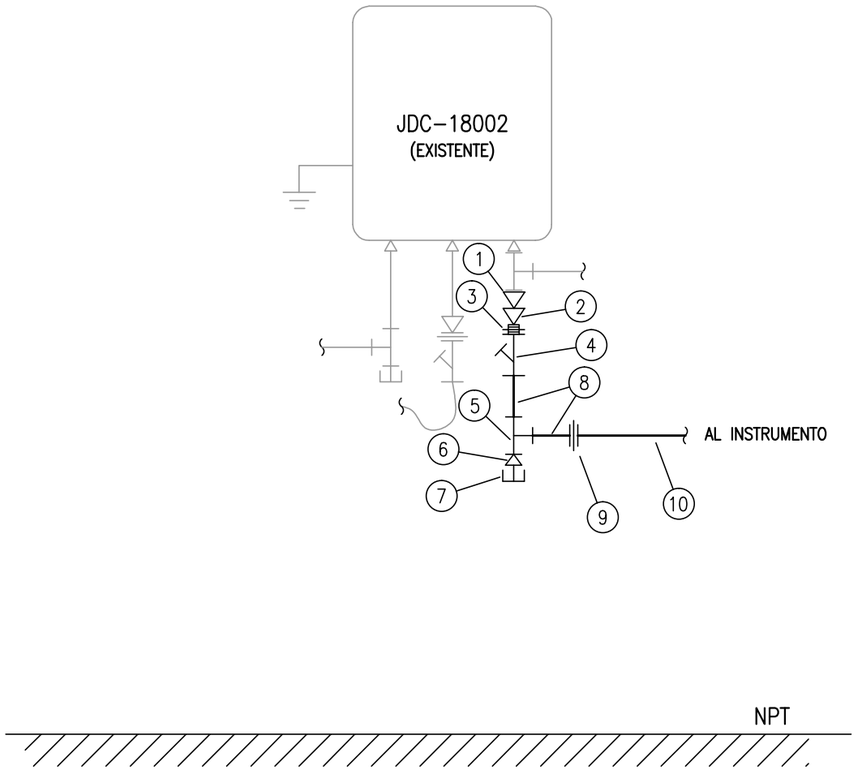

TAG	LINEA / EQUIPO	P&ID	NOTAS
JDC–18002			

ITEM	DESCRIPCION	CANTIDAD	CODIGO
1	BUJE DE REDUCCION, AC, GALVANIZADO, 2" NPT x 1 1/4" NPT, APE.	1	IN–BU–F–APN–114–200
2	BUJE DE REDUCCION, AC, GALVANIZADO, 1 1/4" NPT x 3/4" NPT, APE.	1	IN–BU–F–APN–114–034
3	ENTRERROSCA, AC, FORJADO, 3/4" NPT	1	IN–ER–F–APN–034–034
4	SELLADOR HORIZONTAL/VERTICAL, ALUMINIO, 3/4" NPT, APE.	1	IN–SE–A–APN–034–034
5	CAJA OVALADA, ALUMINIO, TIPO "T", 3/4" NPT, APE.	1	IN–CO–A–ALN–034–034
6	BUJE DE REDUCCION, AC, GALVANIZADO, 3/4" NPT x 1/2" NPT, APE.	1	IN–BU–F–APN–012–034
7	DRENADOR RESPIRADOR, BRONCE, 1/2" NPT, APE.	1	IN–DR–B–APN–012–012
8	NIPLE ROSCADO NPT TUBO S/C ASTM A–53, 3/4" L= 50,8mm	2	IN–NI–H–RON–034–034
9	UNION DOBLE H–H, AC. ZINCADO ELECTROLITICO, 3/4" NPT, APE.	1	IN–UD–Z–HHD–034–034
10	CAÑO, AC. GALVANIZADO, 1" NPT.	S/NEC.	IN–CÑ–H–EST–100–100

NOTAS:

EXISTENTE

CONEXION NUEVA

AESA

ANCAP

TITULO

TÍPICOS DE MONTAJE ELÉCTRICO

CAJA DE CONEXIONADO JDC–18002. ACOMETIDA 3/4" NPT. APE

OBM: 3149

GAS OIL Y GASOLINA DE BAJO AZUFRE

AESA N° 3149–04–0000–IG–IN–TM–001

ESC. S/E

ANCAP N°

VERS. 1

HOJA 18 DE 19

REV. 2

A3 – 420 x 297

3149–04–0000–IG–IN–TM–001.dwg

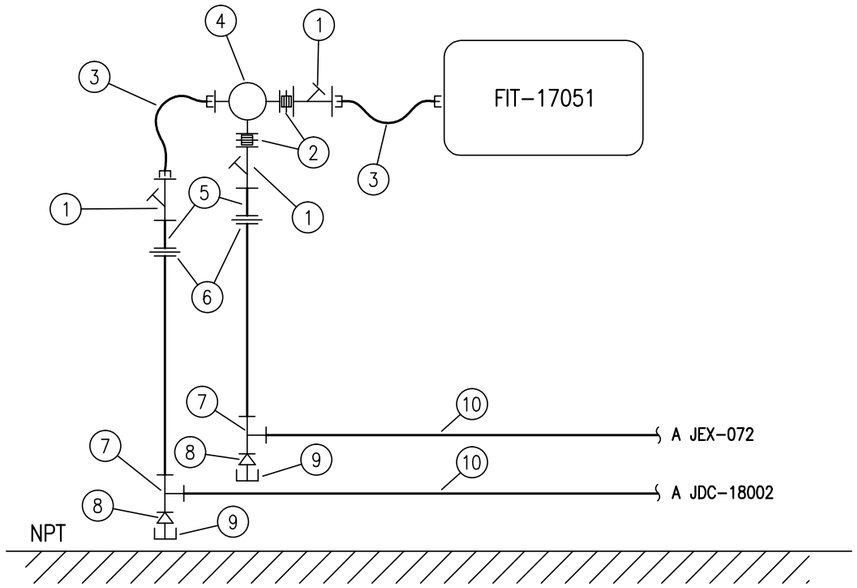

TAG	LINEA / EQUIPO	P&ID	NOTAS
FIT-17051	1700-IL-0401-02.00in-AJ1A	3149-04-0000-IG-PR-PI-0002	

ITEM	DESCRIPCION	CANTIDAD	CODIGO
1	SELLADOR HORIZONTAL/VERTICAL, ALUMINIO, 3/4" NPT, APE.	3	IN-SE-A-APN-034-034
2	ENTRERROSCA, AC, FORJADO, 3/4" NPT	2	IN-ER-F-APN-034-034
3	CAÑO METALICO FLEXIBLE, 3/4" NPT, APE.	2 x 0.5 m	IN-CF-H-APN-034-500
4	CAJA DE PASO REDONDA, ALUMINIO, TIPO "T", 3/4" NPT, APE.	1	IN-CP-A-ART-034-034
5	NIPLE ROSCADO NPT TUBO S/C ASTM A-53, 3/4" L= 50,8mm	2	IN-NI-H-RON-034-034
6	UNION DOBLE H-H, AC. ZINCADO ELECTROLITICO, 3/4" NPT, APE.	2	IN-UD-Z-HHD-034-034
7	CAJA OVALADA, ALUMINIO, TIPO "T", 3/4" NPT, APE.	2	IN-CO-A-ALN-034-034
8	BUJE DE REDUCCION, AC, GALVANIZADO, 3/4" NPT x 1/2" NPT, APE.	2	IN-BU-F-APN-012-034
9	DRENADOR RESPIRADOR, BRONCE, 1/2" NPT, APE.	2	IN-DR-B-APN-012-012
10	CAÑO, AC. GALVANIZADO, 3/4" NPT.	S/NEC.	IN-CÑ-H-EST-034-034

NOTAS:

EXISTENTE

CONEXION NUEVA

AESA

ANCAP

TITULO

TÍPICOS DE MONTAJE ELÉCTRICO

ACOM. A INST. ANALÓGICO. CONEX. 3/4" NPT. FIT-17051

OBM: 3149

GAS OIL Y GASOLINA DE BAJO AZUFRE

AESA N° 3149-04-0000-IG-IN-TM-001	ESC. S/E
ANCAP N°	VERS. 1
HOJA 19 DE 19	REV. 2

A3 – 420 x 297

3149-04-0000-IG-IN-TM-001.dwg