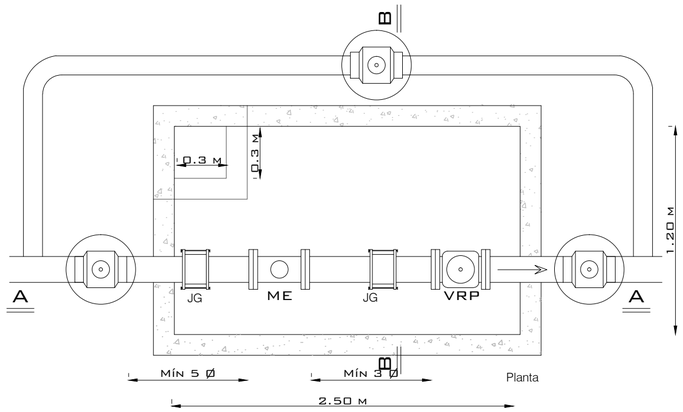

Planta

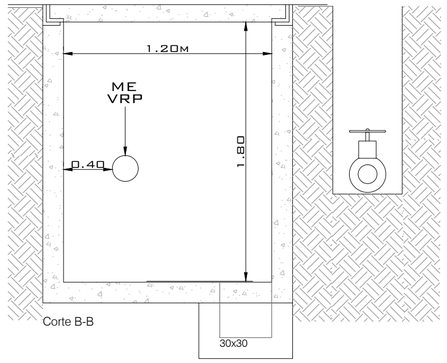

Corte B-B

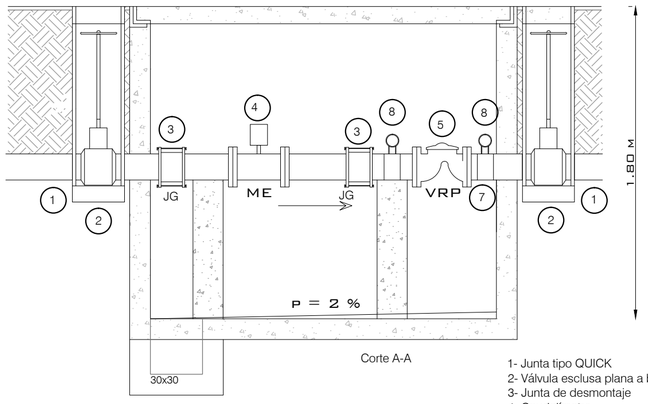

Corte A-A

1- Junta tipo QUICK
2- Válvula esclusa plana a bridas
3- Junta de desmontaje
4- Caudalímetro
5- Válvula reductora de presión
7- Abrazadera D75mm con ferrul de 1/2 " en ella
8- Sensor de presión

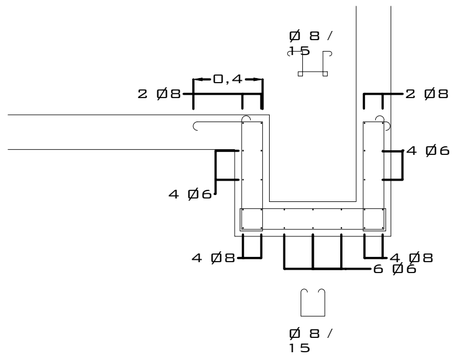

a=b= 0.3m cámara para alojamiento de bomba de achique

e= 0.12m en vereda y 0.20m en calle

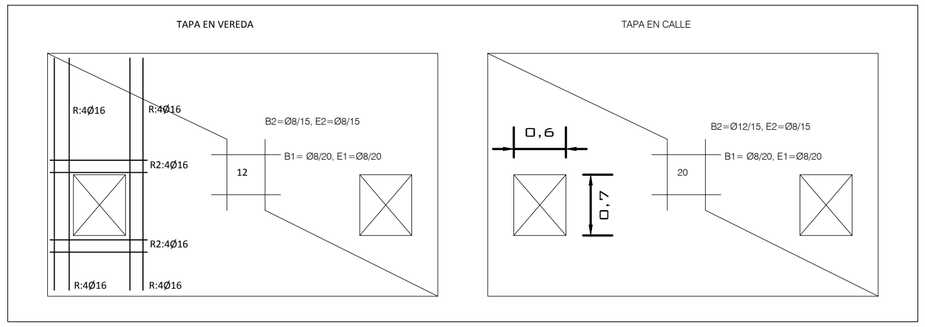

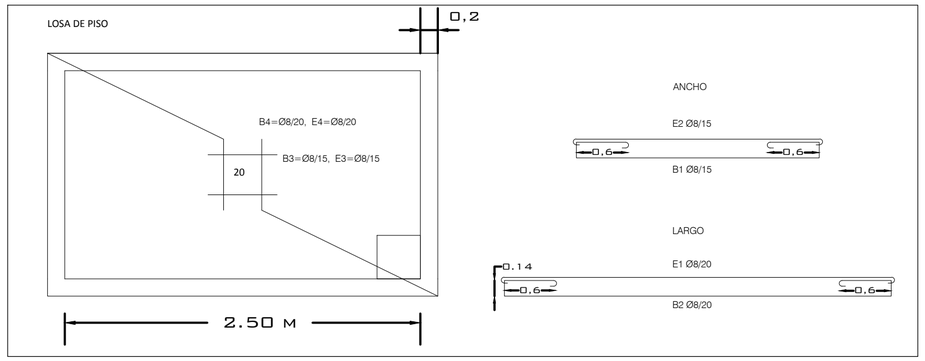

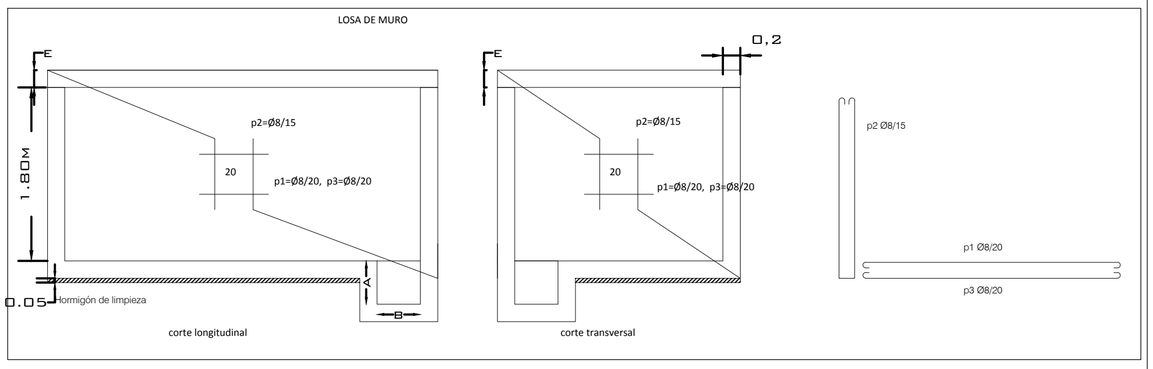

NOTAS

- Las armaduras serán de acero traccionado y torsionado en frío, con una tensión de fluencia mínima de 4200 kg/cm².
- El armado de las paredes y piso de la cámara será segun detalles armado y las varillas irán ubicadas en el centro del espesor de la pared
- El hormigón deberá tener una resistencia característica a la rotura a los 28 días de RC > 250 kg/cm².
- Tensión mínima admisible del terreno: 2 kg/cm².
- En todos los elementos estructurales se deberán mantener los recubrimientos mínimos del hierro.
- La losa superior será ubicada a lo sumo a nivel de la rasante de la calle, debiéndose profundizar la cámara a efectos de lograr una altura mínima de ésta igual a 1.80 m.
- La losa superior poseerá dos tapas circulares de 0.5 m de diámetro, una para acceso y retiro de accesorios y otra para visualizar registro.
- Salvo indicación de lo contrario, se dejará una distancia igual a 5 diámetros de la entrada del caudalímetro y una distancia de 3 diámetros de la salida del mismo libre de interferencias.

a=b= 0.3m cámara para alojamiento de bomba de achique

e= 0.12m en vereda y 0.20m en calle

ESQUEMA UBICACIÓN DE VENTILACIÓN Y TUBERÍA DE ACHIQUE

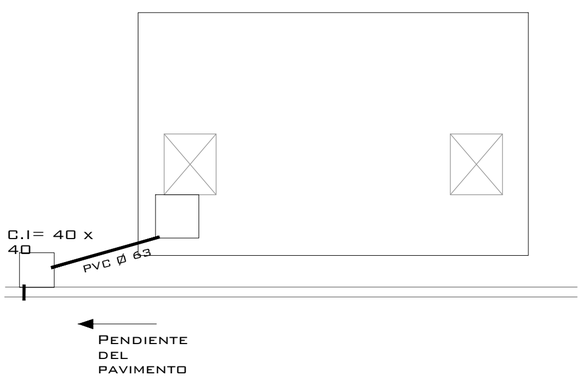

PLANTA - TUBERÍA DE ACHIQUE

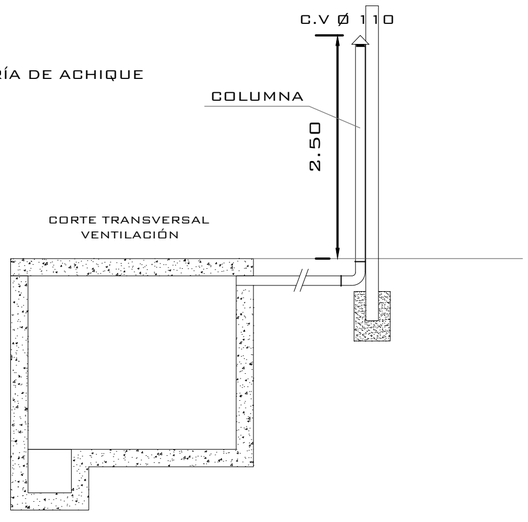

CORTE TRANSVERSAL VENTILACIÓN

OSE	ADMINISTRACION DE LAS OBRAS SANITARIAS DEL ESTADO		
	OFICINA TÉCNICA DE Río Negro	DEPARTAMENTO Río Negro	LOCALIDAD Fray Bentos
GERENCIA REGION LITORAL NORTE	CÁMARA ALOJAMIENTO MACROMEDIDOR Y REGULADORA DE PRESIÓN SECTOR MARÍN		
Ing. Juan Silva Calero GERENTE REGIÓN LITORAL NORTE			
Ing. Gerardo Pereira ING. DE APOYO TÉCNICO	Ing. María Armand Ugon Jefe Técnico Departamental	Tomás Espino Superviso Técnico Departamental / Sindy Delgado Asistente de Apoyo Técnico	FECHA: ENERO 2020 / ESCALA: Hoja A2 1:25 / PLANO: