Boca de carga de camión

ø 4"

Ver detalle 3

TK 21

ø 3" cañería espuma mecánica

ø 6"

cañería espuma mecánica ø 3" con unión STORZ

Caño de hormigon ø 102

Manifold de operación 10 x 4 mts.

ø 6"

ø 6"

TK DE INTERFASES 200 m³

TK DE CONTAMI-NADOS 200 m³

Ver detalle 1

12.00

cámaras 1 x 1 x 1 m.

sumidero

caño de hormigón ø 152

caño de hormigón ø 200

ø 8"

ø 6"

30.00

Pileta 21.00 x 3.00

ø 3"

envallado

ø 8"

Ver detalle 2

manifold piso pedregullo 2 x 2 mts.

Bomba de recalque. Ver plano: 1832.18.

S. E. Nº4

caño de desagüe hormigón ø 200

cañeria hasta limite del terreno ANCAP

Productos negros ø 8"

Productos negros ø 8"

18.00

Productos negros ø 6

Productos blancos ø 6

Alcohoducto ø 4"

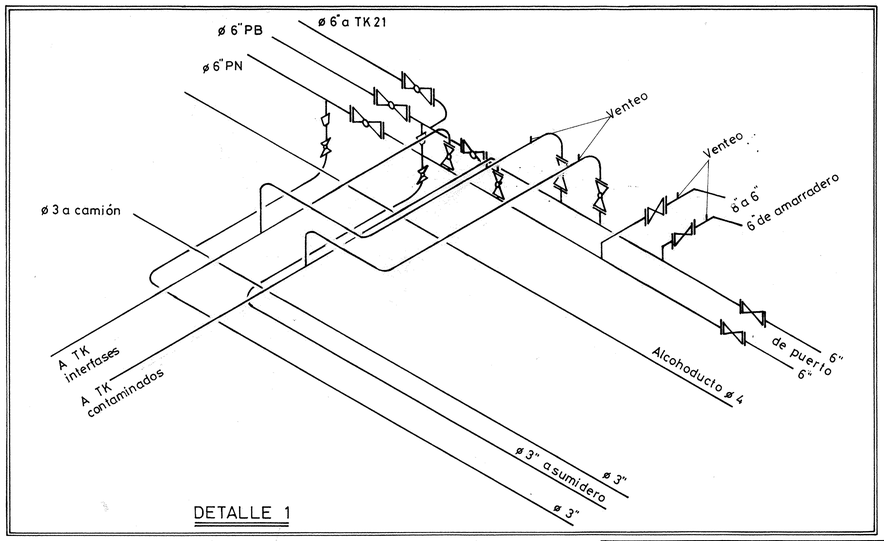

DETALLE 1

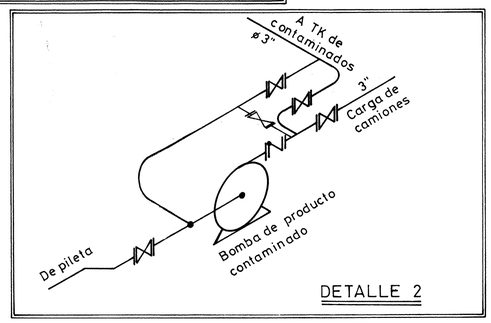

DETALLE 2

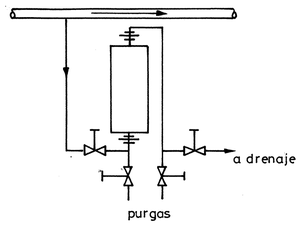

DIAGRAMA DE INSTALACION DE DENSIMETRO

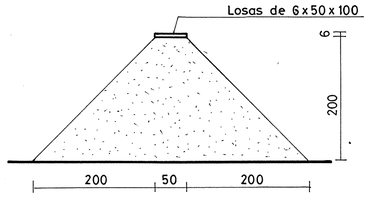

DETALLE ENVALLADO A CONSTRUIR

Esc. 1:50

DETALLE 3

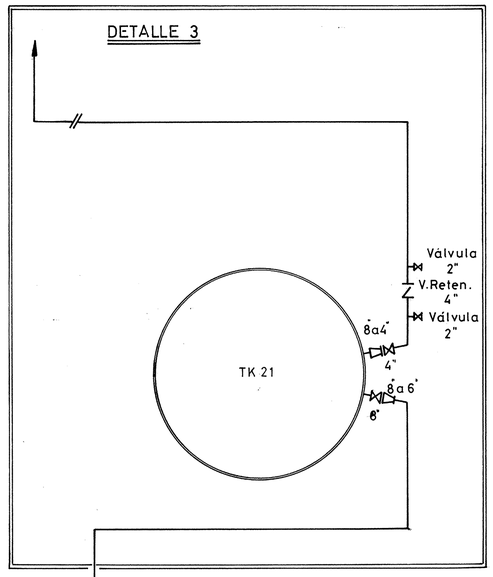

REV.	FECHA	DIB.	APROB.	DESCRIPCION REVISION
1				Modifica plano fecha: Enero 85.
				Modificación de detalles.

ANCAP
DIVISION COMBUSTIBLES
DPTO. INGENIERIA Y CONST.

			ESCALA
Proyecto	Ing. Franzini		ABRIL 89
Dibujado	C. Imelio		
Revisado	V. Crudo		
Jefe de Sala	H. Rivarola		
Jefe Dpto.	Ing. De Santiago		28/12/89

PLANTA PAYSANDU

PILETA DE DECANTACION Y TANQUES
UBICACION Y DETALLES

ESCALA 1:300 1:50

NUMERO 1832·14

REV 1