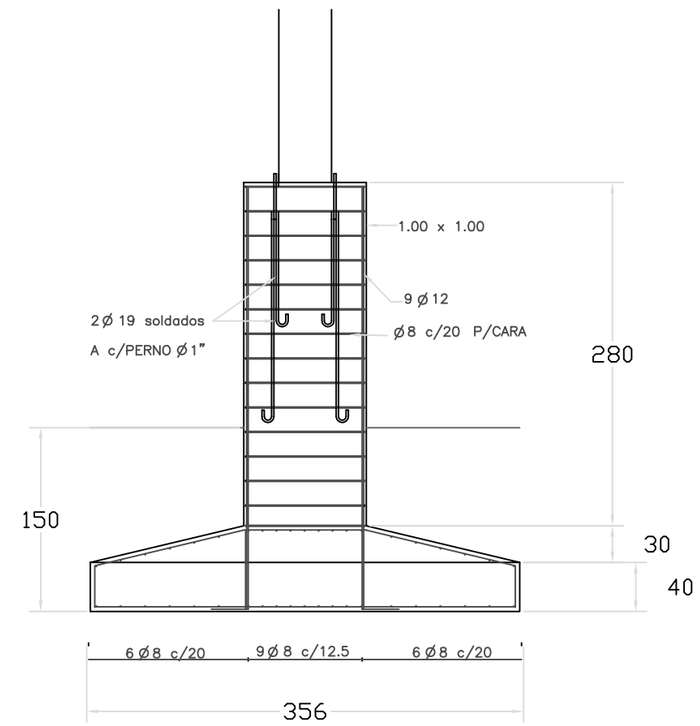

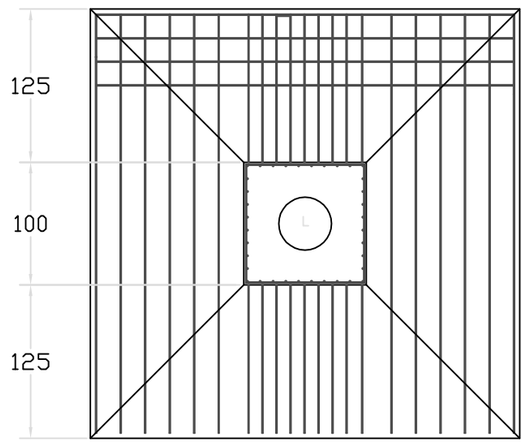

DETALLE FUNDACION COLUMNA M-1

ESC. 1:50

VER DETALLE

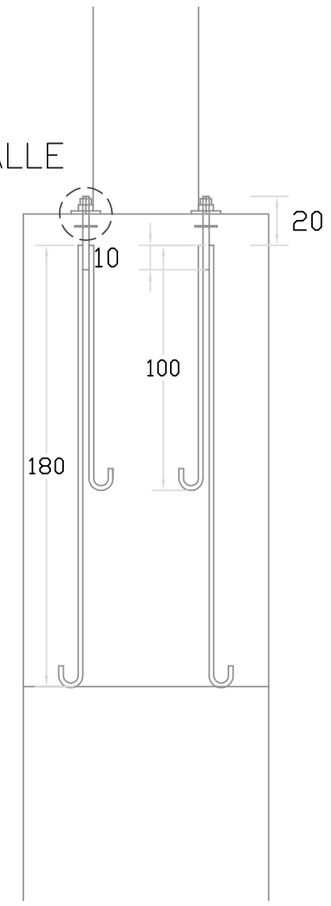

DETALLE PERNOS ANCLAJE

ESC. 1:25

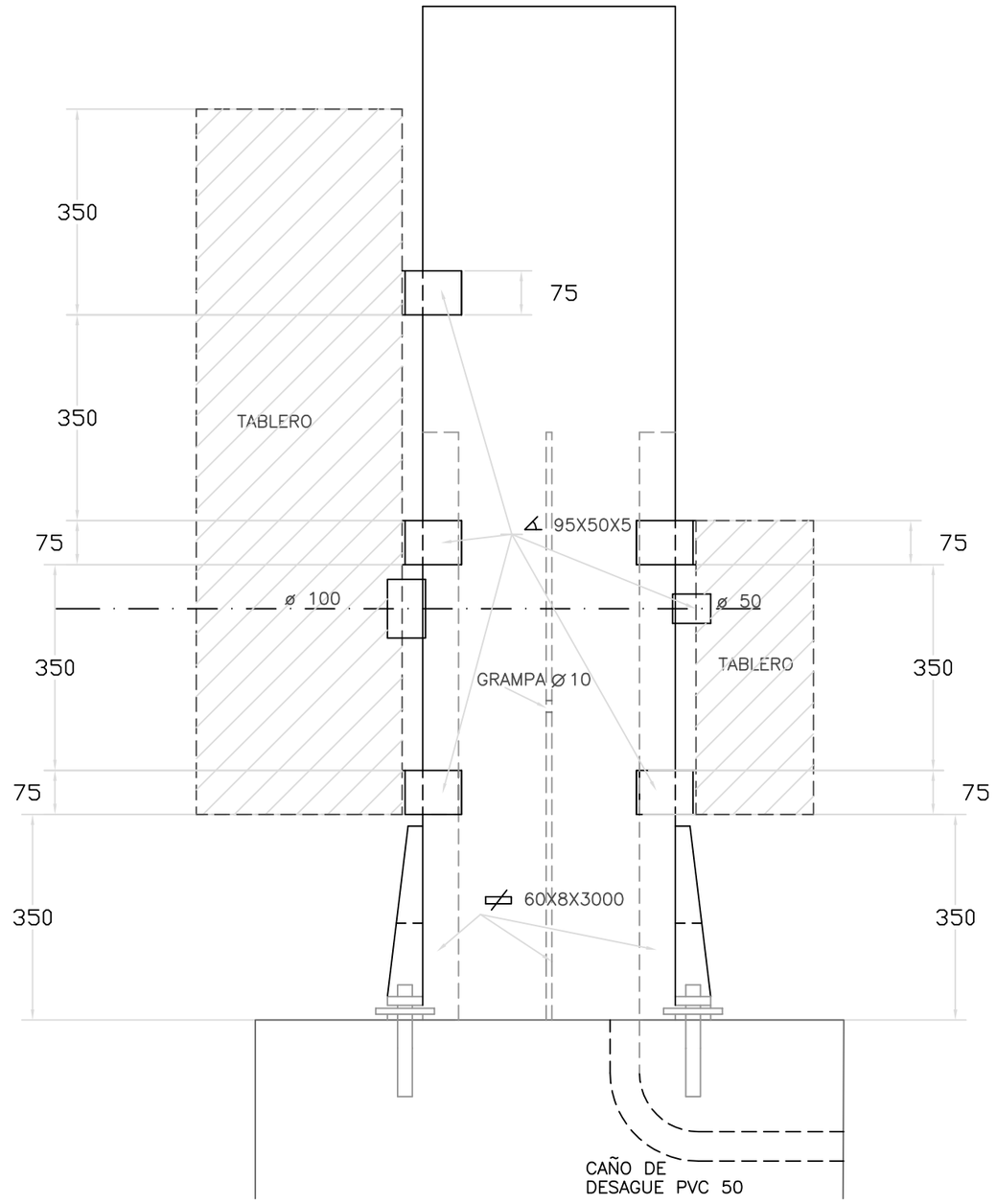

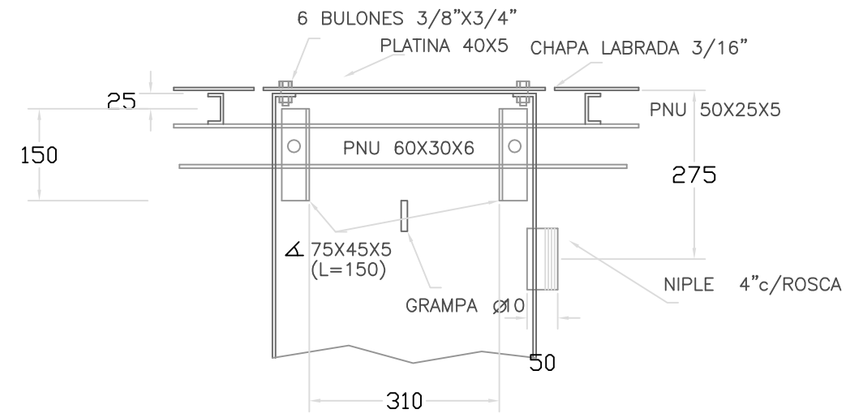

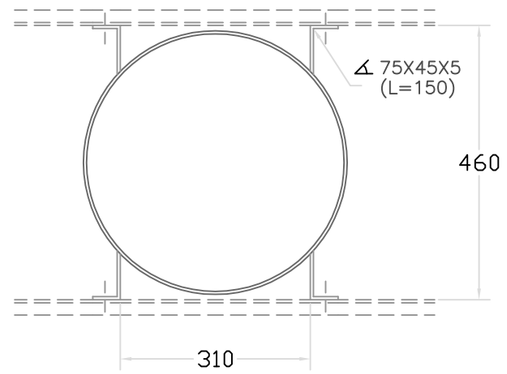

EXTREMO SUPERIOR

ESC. 1:10

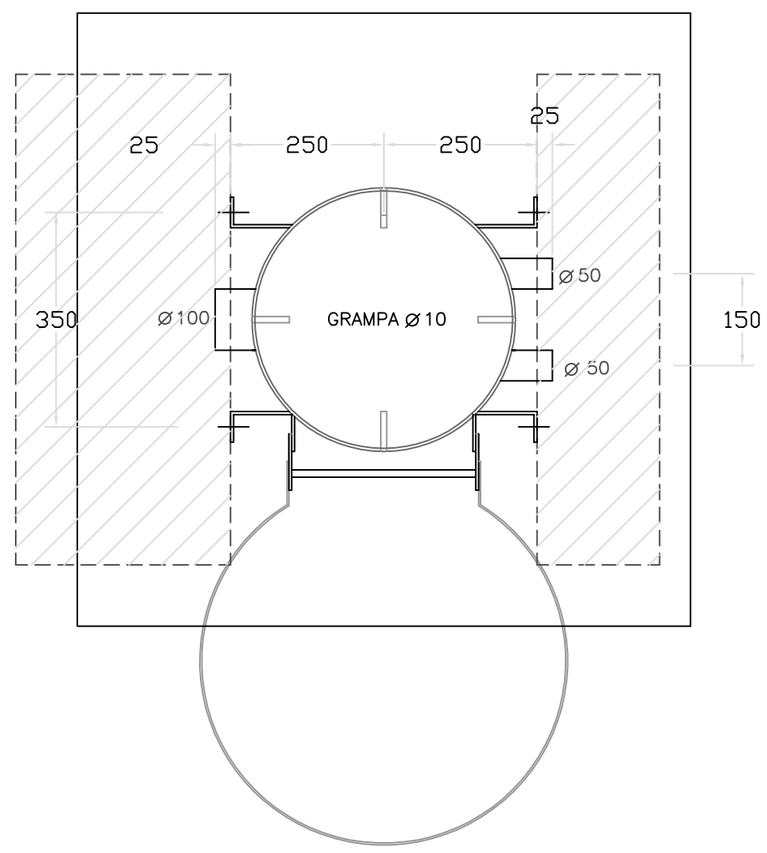

EXTREMO INFERIOR

ESC. 1:10

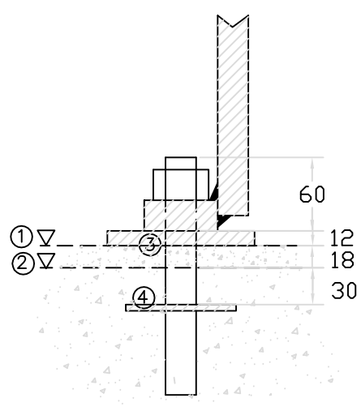

① NIVEL MORTERO ALISADO FINAL (TIPO GROUTING)

② NIVEL LLENADO HORMIGON

③ ANILLO APOYO 12 X 120 mm

④ PLATINA ARMADA PERNOS 5 X 90 mm

DETALLE FIJACION COLUMNA

ESC. 1:5

NOTA: – ES COPIA FIEL DEL PLANO SUMINISTRADO POR HORMIPAY LTDA (16/12/97)

ANP — *DIVISION PLANIFICACION E INVERSIONES*
DEPARTAMENTO DE INVERSIONES

OBRA:	INSTALACIONES ELECTRICAS EN BAJA TENSION
SECTOR:	RAMBLA 1
CORRESPONDE:	COLUMNAS DE ILUMINACION DE 25 mts
	DETALLES FUNDACION Y SUJECION TABLEROS

LAMINA:	FECHA:	PROYECTO: INGS. ALVARO GARCIA Y GUALBERTO LEMOS	ESCALA:
16.303	AGO/98	DIBUJO: AYTE. TEC. G. CHAO	S/I