LICITACIÓN PÚBLICA Nº 1/2017 -Proyecto Ejecutivo, Construcción y Habilitación 4 Panteones, sus edificios complementarios e infraestructura para el S.T.S.FF.AA. en Cementerio del Norte, Dpto. de Montevideo.

CONSULTA Nº7

Pregunta Nº 1 -16 de agosto de 2017.*De la lectura de los Artículos2.3.7.3(Antecedentes de los Subcontratistas) y 2.6.4(Factores de Evaluación y Comparación de Ofertas) nos surge la siguiente duda: ¿la Cantidad de contratos que serán usados para otorgar los puntajes será la suma de todas las especificadas o se calificará cada especialidad en forma independiente?*
Para el caso de presentar más de un Subcontrato en una misma especialidad ¿Cuál será el criterio de puntuación de esta especialidad?

Respuesta Nº 1: Es la suma de todas las obras de los Subcontratos que cumplan con todas las especificaciones. Según Anexo 2, SUBCONTRATOS POR RUBRO: "Sumatoria de Experiencia en el Período en contratos con volúmenes de obra según criterio". Ver Memoria (página 16).

Pregunta Nº 2 - 16 de agosto de 2017.*Se solicita indicar los locales en los cuales se deberá considerar cielorraso de yeso.*

Respuesta Nº 2: Los locales que llevan cielorraso de yeso son:

- 01 ADMINISTRACIÓN:el área será 15m2 aprox. (rectificar medidas) dado que el mismo estará retirado de las paredes y de los cerramientos de vidrio a una distancia de 40cm de su perímetro, por lo tanto el cielorraso estará en la zona central. El cielorraso será en placa de yeso a junta tomada, colgado del techo con estructura.
- 08 RECEPCIÓN: previo a la Sala de Reducciones, área 12 m2 aprox., también en el sector central de la habitación dado que el cielorraso quedará separado de la pared y de los cerramientos de vidrios en 40 cm en su perímetro. El cielorraso será tipo placa igual al anterior.
- 09 REDUCCIONES: será un plafón realizado en Placa de Yeso RESISTENTE a la HUMEDAD de espesor 12,5 mm de 0,90m x 2,00m x 0.3m de altura, en el que se le insertará cuatro luminarias y el inyector de aire del exterior, el mismo tendrá perfiles metálicos en el borde, como cajas suspendidas. (ver foto en Anexos de camilla y Sala de Reducciones).

PDF created with pdfFactory Pro trial version www.pdffactory.com

Modelo plafón con luminarias e inyección de aire, conexión de succión de aire de la mesa:

Pregunta Nº 3: *Se solicita indicar en qué escaleras y rampas se debe colocar barandas. Por favor enviar foto indicativa del diseño a considerar, si es tipo baranda o pasamanos.*

Respuesta Nº 3: Serán pasamanos en tubo de acero inoxidable de 5cm de diámetro fijados al sustrato con planchuela de acero inoxidable. En testero estará cerrada y será del mismo material de la baranda, perfectamente soldado y pulido. No tendrá tensores intermedios, solo el pasamanos.

PDF created with pdfFactory Pro trial version www.pdffactory.com

Los pasamanos se colocarán en:

- escalera de Zona de Reflexión (longitud=2,30 m);
- escalera principal de acceso desde la calle donde se construirá el Panteón 3 (longitud=1m);
- rampa entre Panteón 3 y Urnarios existentes(longitud= 10 m);
- escalera entre Panteón 3 y Urnarios existentes (longitud= 1 m);
- rampa junto a Panteones 01 y 02que poseerá dos tramos, tramo 1 longitud 3,50 my tramo 2 de 40 m;
- rampa paralela a Plaza del Ejército (longitud= 14 m);
- escalera de Panteón 2020existente y Plaza del Ejército(longitud= 8m) a cada uno de sus lados (longitud total= 16 m);
- Panteón 2020 sobre muro de contención (longitud= 11m).

Pregunta Nº 4: *Favor indicar cada uno de los tipos de regueras que se encuentran en el rubrado, dónde van ubicadas y sus cantidades.*

Respuesta Nº 4:
A continuación se detallan los ítems del Rubrado de ALBAÑILERÍA donde van regueras:

8,07	Reguera para pluviales de azotea
19,10	Regueras para azotea
20,02	Reguera para azotea con filtro para piedras y hojas
45,07	Reguera para pluviales de azotea
58,07	Reguera para pluviales de azotea

En rubrado del Panteón 1 y 2, el ítem 8.07 refiere a la reguera ubicada en la azotea de la edificación. Los ítems 9.09 y 9.10 refieren a las regueras que van en el pavimento a nivel de suelo en ambos Panteones.

En rubrado de la Administración, el ítem 19.10 refiere a la reguera ubicada en la azotea de la edificación. El ítem 20.02 refiere a la misma reguera por lo tanto esta no será cotizada porque no corresponde.

En rubrado del Panteón 4, el ítem 45.07 refiere a la reguera ubicada en la azotea de la edificación. El ítem 46.05 refiere a la reguera que va en el pavimento a nivel de suelo del Panteón 4.

PDF created with pdfFactory Pro trial version www.pdffactory.com

En rubrado del Panteón 3, el ítem 58.07 refiere a la reguera ubicada en la azotea de la edificación. El ítem 59.05 refiere a la reguera que va en el pavimento a nivel de suelo del Panteón 3.

Se entiende por "REGUERA PARA AZOTEA" el sistema que va sobre los techos de los Panteones y que filtra el agua pero que impide la entrada de hojas y piedras, siendo similar o del tipo DRAINROOF de BLÜCHEREn acero inoxidable (ver foto).

Foto: EMBUDO de la REGUERA a instalarse en la AZOTEA de los PANTEONES.

A continuación se detallan los ítems del Rubrado de INSTALACIONES SANITARIAS donde van regueras:

9,07	Regueras 60 x 60 Panteón 1
9,08	Regueras 60 x 60 Panteón 2

20,03	Regueras 60 x 60

59,04	Regueras 60 x 60 Panteón 3

Aquí cuando hablamos de regueras de 60x60, debemos aclarar que se modificó, debiendo cotizarse bocas de desagüe abiertas de 40x40, en la cantidad que indica en el plano de sanitaria para cada Panteón, más las que se agregan en cada sector del terreno para las pluviales. Recomendamos ver los planos de sanitaria que están claras las cantidades y los lugares dónde se necesitan ya sea por un quiebre de la cañería o porque el lugar lo requiere por la llegada de una columna de bajada de pluviales. Las bocas de desagüe abiertas serán de mampostería, hormigón o prefabricadas, con tapa de hormigón prefabricadas.

PDF created with pdfFactory Pro trial version www.pdffactory.com

9,09	Reguera de acero inoxidable Panteón 1
9,1	Reguera de acero inoxidable Panteón 2

46,05	Reguera de acero inoxidable Panteón 4

59,05	Reguera de acero inoxidable Panteón 3

Cada Panteón tiene 4 regueras de 3m de longitud y 15cm de ancho, con rejilla. En la Zona de Reflexión lleva una reguera de igual características a la de los Panteones, que en el Rubrado no fue discriminada y se debería agregar.

Serán estas regueras del tipo CANAL 150x3000 SALIDA LATERAL de BLÜCHER en acero inoxidable.

La reja será ENTRAMADA PARA CADA UNA DE 1.44 x 9.98 mm con fijaciones anti vandálicas.

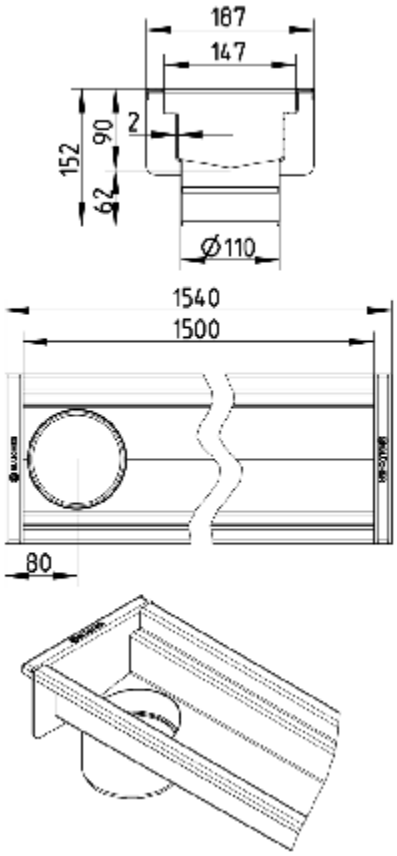

↑ REGUERA COMPLETA

PDF created with pdfFactory Pro trial version www.pdffactory.com

↓ ELEMENTO DE FIJACIÓN

↑ REJILLA

← REGUERA

En Instalación sanitaria PANTEÓN 4, SALA DE REDUCCIONES Y SERVICIOS

46,11	Reguera de acero inoxidable Sala de Reducciones

Aquí cuando hablamos de Reguera de acero inoxidable Sala de Reduciones aclarar que se modificó. La reguera del ítem 46.11 se sustituirá por dos más grandes, también en acero inoxidable, por lo que serán 2 (dos) regueras de 3m de largo cada una, igual a las colocadas en el exterior en los Panteones a las que se le agregarán dos canastillas, una para cada una, que permita filtrar los residuos sólidos y limpiar la misma. La ubicación de las mismas será en los laterales de la camilla antes de la salida a la puerta. Por lo que se sustituye el plano anterior de Sanitaria por este que se adjunta aquí. Las rejillas no llevarán elementos de fijación para permitir el fácil retiro de las mismas para su limpieza. (Ver imagen de sala de reducciones en Anexo).

PDF created with pdfFactory Pro trial version www.pdffactory.com

Pregunta Nº 5: *Favor indicar ubicación de las celosías en Sala de Reducciones.*

Respuesta Nº 5: No habrá celosías en Sala de Reducciones.

Pregunta Nº 6: *En relación a los cateos, por favor indicar qué se debe cotizar o el alcance del ítem 1.01 del rubrado: cateos de suelo, ya que en los recaudos entregados por el cliente existen cateos realizados pero en la memoria se indica que hay que realizar cateos.*

Respuesta Nº 6: Se deberá realizar todos los catos necesarios para que le calculista de la empresa pueda realizar los cálculos de estructura y determinar fidedignamente la cimentación más apropiad por la cual la empresa se hará responsable.

Los cateos que figuran en los Anexos fueron realizados por el MTOP, para tener una primera aproximación al tipo de suelo existente, pero no se tomará como válida. Será de responsabilidad de la Empresa realizar los cateos y nuestra Supervisión de obra solicitará a la empresa constructora esa documentación previo a aprobación el proyecto ejecutivo.

Pregunta Nº 7: *Favor aclarar la terminación exterior de testeros de panteones, ya que en la memoria se especifica revoque pintado pero en algunas fachadas aparece enduido.*

Respuesta Nº 7: Serán revocadas con gruesa, fina, enduido y pintados. Las superficies deberán estar perfectamente lisas y con las buñas que muestran los dibujos en Fachadas, separando los distintos paños.

Pregunta Nº 8: Se solicita especificaciones sobre rodillos en nichos. No se comprende cuál de los caso es.

Respuesta Nº 8: Cada nicho llevará 3 rodillos de acero inoxidable apoyados sobre medias cañas (ver memoria punto 4.1.9-Terminación interior de los nichos, página 34).

Las medias cañas van amuradas al nicho y sobre ésta se apoya el rodillo. Esto permite apoyar el cajón sobre los rodillos, que circule aire y que el cajón no se pudra ni se deforme al retirarlo.

El rodillo sobre la media caña nos permite retirar el rodillo, lo que facilita la limpieza del nicho.

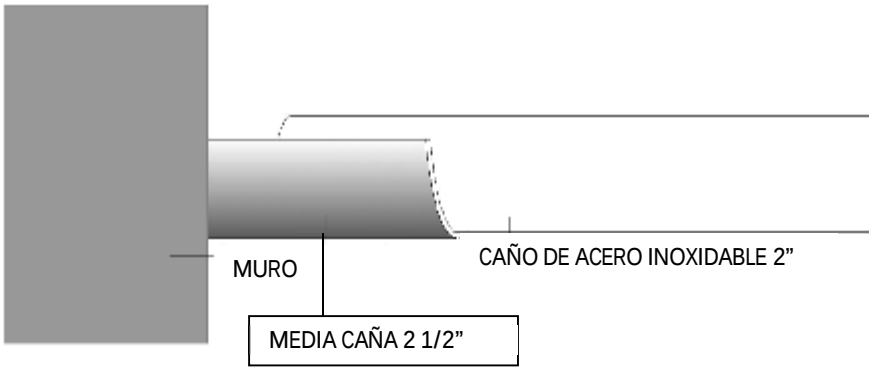

PDF created with pdfFactory Pro trial version www.pdffactory.com

Pregunta Nº 9: *Por el presente solicito si pueden enviar el Anexo 3 en Excel.*

Respuesta Nº 9: El Anexo 3 fue publicado y subido en formato Excel a la página de Compras Estatales el 9-6-2017.

Se recomiendo hacer CLICK en PAGINA DE COMPRAS ESTATALES donde dice "**Ver todos los cambios**".

Pregunta Nº 10: *En referencia a los desagües de los Panteones, solo se indican pluviales. ¿no se deben considerar desagües para el interior de los nichos? En caso que sea afirmativo, ¿a dónde se deben conducir los mismos? A efectos de la cotización es importante contar con un gráfico que lo indique.*

Respuesta Nº 10: Los nichos NO LLEVAN DESAGÜES, sí llevan una pendiente del 10% hacia el fondo del nicho donde se alojaran los residuos, para luego retirarlos cuando queda vacío y se realice la limpieza del mismo.

Pregunta Nº 11: *Consultamos si los niveles de los nichos respecto al NPT exterior responden a alguna exigencia funcional o pueden modificarse bajando los mismos.*

Respuesta Nº 11: Los niveles expresados en planos NO PUEDEN MODIFICARSE.

Pregunta Nº 12: *Solicitamos aclarar si hay que cambar el tendido de cable y canalizaciones desde panteones existentes hasta la nueva ubicación de la casilla de UTE.*

Respuesta Nº 12: La casilla de UTE y el nuevo cableado es la primera tarea que hay que hacer. La parte que hay que recanalizar es en la zona donde se van a realizar los nuevos panteones o sea en toda la zona del Servicio de Tutela Social, por lo que hay que canalizar y re direccionar el cableado de los otros panteones hasta la Nueva casilla. El cableado habrá que sustituirlo si el electricista de la empresa contratista lo considera apropiado, de lo contrario el mismo cable llegará a la casilla. No se realizaran canalizaciones en la Plaza de ceremonia cuyo pavimento es de piedra. Para ello se buscará re direccionar hacia la nueva casilla dentro del predio de Servicio Tutela Social o sea dentro del área de la obra.

PDF created with pdfFactory Pro trial version www.pdffactory.com