UBICACION: SSHH	TIPO	C1	CANT.	1

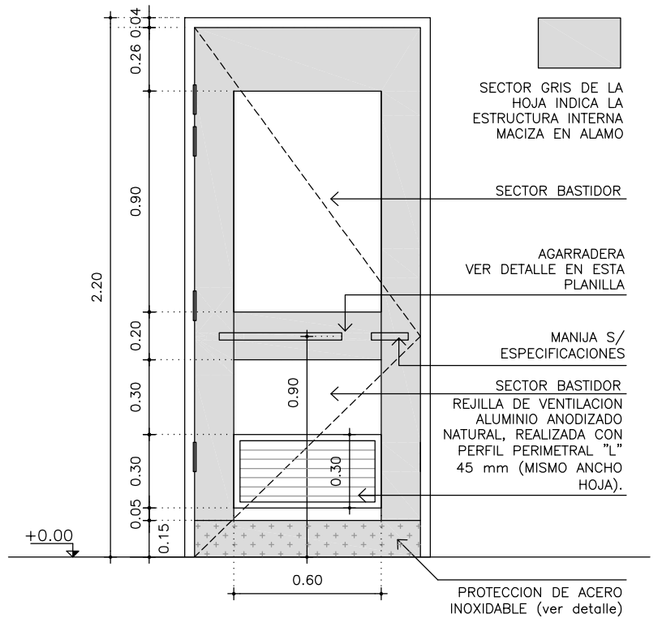

VISTA FRONTAL
1/25

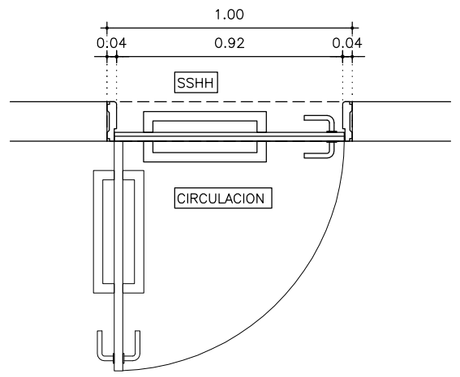

PLANTA
1/25

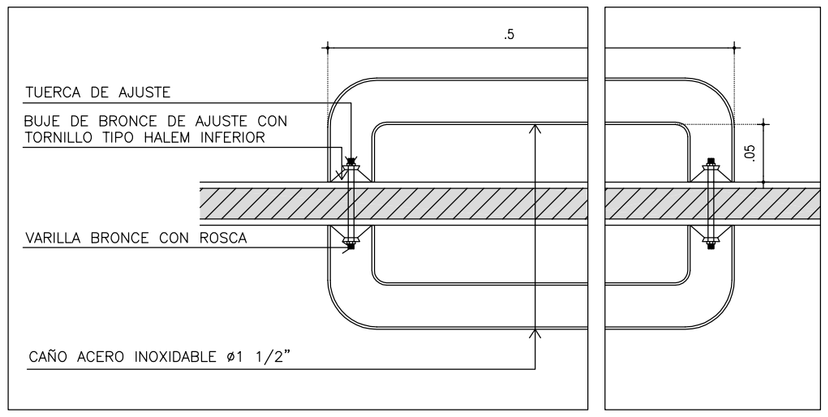

DETALLE AGARRADERA – PLANTA
1/5

CANTIDAD	1	IZQ.	-	UBICACIÓN	SSHH DISCAPACITADOS
		DER.	1		

MARCO	MARCO GUIA	SI	NO X	MATERIAL	--
	TIPO	Cajón			
	MATERIAL MARCO	Lapacho 6" x 1 1/2"			
	ANCLAJE	Grapas c/60cm		COLOCACIÓN:	Amurado con arena y portland
HOJA	TIPO	Batiente			
	ESPESOR	45 mm			
	ESTRUCTURA	Aro de cedriño, bastidor 50% alamo o pino nacional			
	REVESTIMIENTO	MDF esp. =5mm ambas caras, TERMINACIÓN ESMALTE SINTETICO			
TERMINACIÓN		HOJA: MDF e= 5mm, TERMINACION ESMALTE SINTETICO. MARCO Y CUBRECANTO: LUSTRADO			
VIDRIOS		ESPESOR -		TIPO -	

HERRAJES	CANT.	TIPO	MATERIAL
MOVIMIENTO	4	Bisagras de munición	Acero inoxidable
CIERRE	1	Cerrojo de seguridad tipo "Star" 400 / Cierrapuertas tipo Hafele o similar. Ver imagen	
MANIOBRA	1	Manija de acero inoxidable, tipo Sandra de Hafele o similar. Ver imagen.	
	1	Barra acero inoxidable. Ver detalle.	
OBSERVACIONES		Protección en acero inoxidable espesor 1.2mm calidad AISI 304 pegada y atornillada (con tornillos de acero inoxidable). Cubre ambas caras y cara inferior de hoja según la presente planilla.	

UBICACION: DEPOSITO ARTICULOS LIMPIEZA	TIPO	C2	CANT.	1

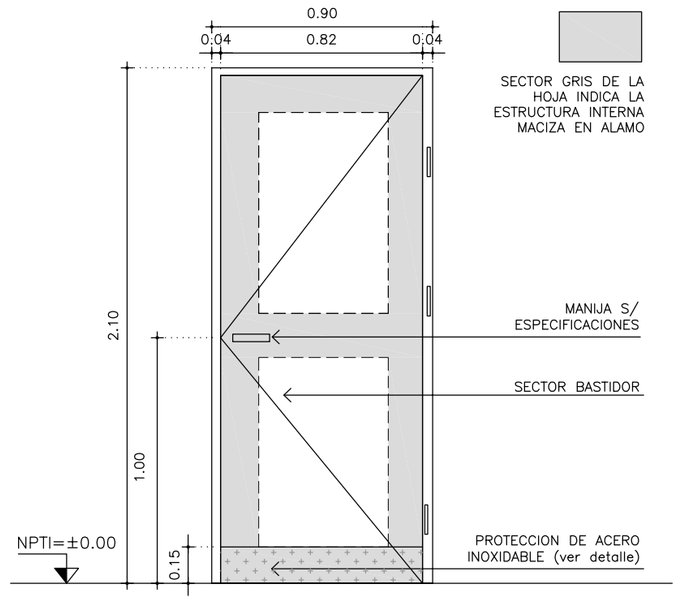

VISTA FRONTAL
1/25

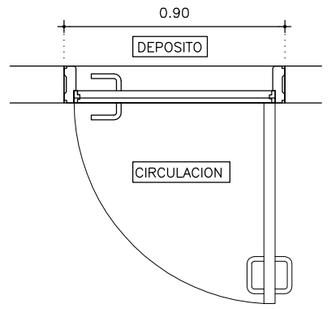

PLANTA
1/25

CANTIDAD	1	IZQ.	1	UBICACIÓN	DEPOSITO ARTICULOS LIMPIEZA
		DER.	-		

MARCO	MARCO GUIA	SI	NO X	MATERIAL	--
	TIPO	Cajón			
	MATERIAL MARCO	Lapacho 6" x 1 1/2"			
	ANCLAJE	Grapas c/60cm		COLOCACIÓN:	Amurado con arena y portland
HOJA	TIPO	Batiente			
	ESPESOR	45 mm			
	ESTRUCTURA	Aro de cedriño, bastidor 50% alamo o pino nacional			
	REVESTIMIENTO	MDF esp. =5mm ambas caras, TERMINACIÓN ESMALTE SINTETICO			
TERMINACIÓN		HOJA: MDF e= 5mm, TERMINACION ESMALTE SINTETICO. MARCO Y CUBRECANTO: LUSTRADO			
VIDRIOS		ESPESOR -		TIPO -	

HERRAJES	CANTIDAD	TIPO	MATERIAL
MOVIMIENTO	4	Bisagras de munición	Acero inoxidable
CIERRE	1	Cerrojo de seguridad tipo "Star" 400.	
MANIOBRA	1	Manija de acero inoxidable, tipo Sandra de Hafele o similar. Ver imagen.	
OBSERVACIONES		Protección en acero inoxidable espesor 1.2mm calidad AISI 304 pegada y atornillada (con tornillos de acero inoxidable). Cubre ambas caras y cara inferior de hoja según la presente planilla.	

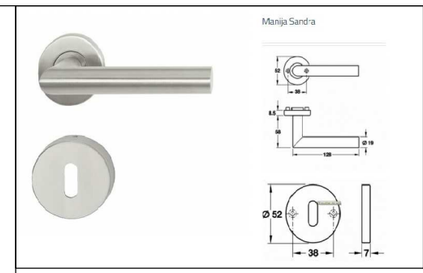

IMAGEN MANIJA

IMAGEN CIERRAPUERTAS

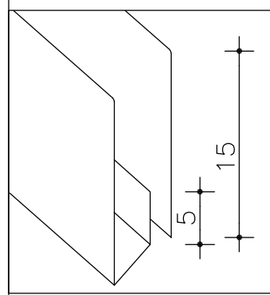

CHAPA AC. INOX. AISI 304 e=1.2MM DOS PIEZAS, PEGADAS A ESTRUCTURA DE MADERA CON CINTA ADHESIVA DE DOBLE CONTACTO Y ATORNILLADAS CON TORNILLOS DE AC. INOX.

PERSPECTIVA
ZOCALO ACERO INOXIDABLE A COLOCAR EN PUERTAS

1– MARCO LAPACHO (CAJON)
2– ESTRUCTURA DE ALAMO
3– MDF e=5mm. TERMINACIÓN: ESMALTE SINTETICO.
4– CUBRECANTO ARO DE CEDRIÑO
5– BISAGRA ACERO INOXIDABLE.

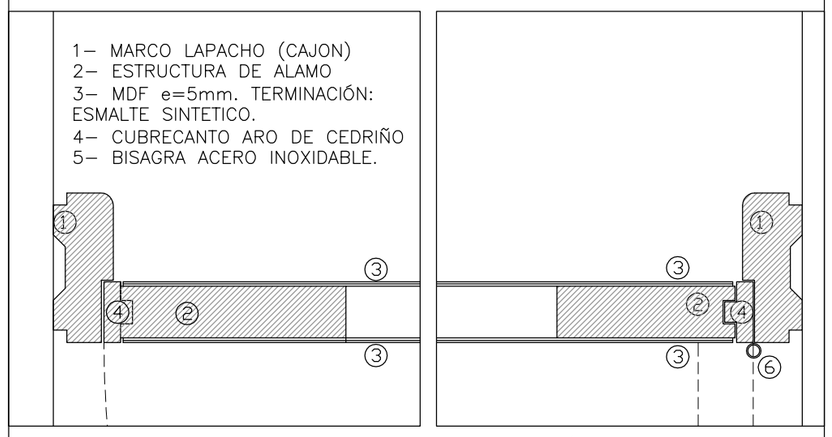

DETALLE PUERTA – PLANTA – ESC.1/5

* TODAS LAS MEDIDAS SE RECTIFICARAN EN OBRA.

* TODOS LOS TIPOS SE COLOCARAN EN OBRA CON LOS HERRAJES COMPLETOS EN PERFECTAS CONDICIONES DE FUNCIONAMIENTO.

* LOS HERRAJES DEBERAN CONTAR CON LA APROBACION DE LA DIRECCION DE OBRA, PREVIA PRESENTACION DE MUESTRA.

* TODAS LAS HOJAS MOVILES SERAN PERFECTAMENTE DESMONTABLES.

* TODOS LOS TIPOS VENDRAN PROVISTOS DE GRAPAS O SIMILARES PARA SU AMURE (1 C/60 cm O 3 COMO MINIMO EN CADA LADO DE LA MAMPOSTERIA).

A.N.E.P P.A.E.P.U

COMPONENTE PLANTA FISICA
AREA DE OBRAS

OBRA: ESCUELA 35° BUCEO
MONTEVIDEO

DESCRIPCION	FECHA	ESCALA
PLANILLAS CARPINTERIA	07/2018	INDICADAS

LAMINA
L14
TIPOS
14 DE 17

ARCHIVO	Escuela 35_ planillas carpintería.dwg
COORD. PLANTA FISICA ARQ. M. VAZQUEZ	COORD. OBRAS COORDINADOR
TÉCNICO ARQ. NATALIA MENENDEZ	DIBUJANTE DIBUJANTE