CANTIDAD = 1

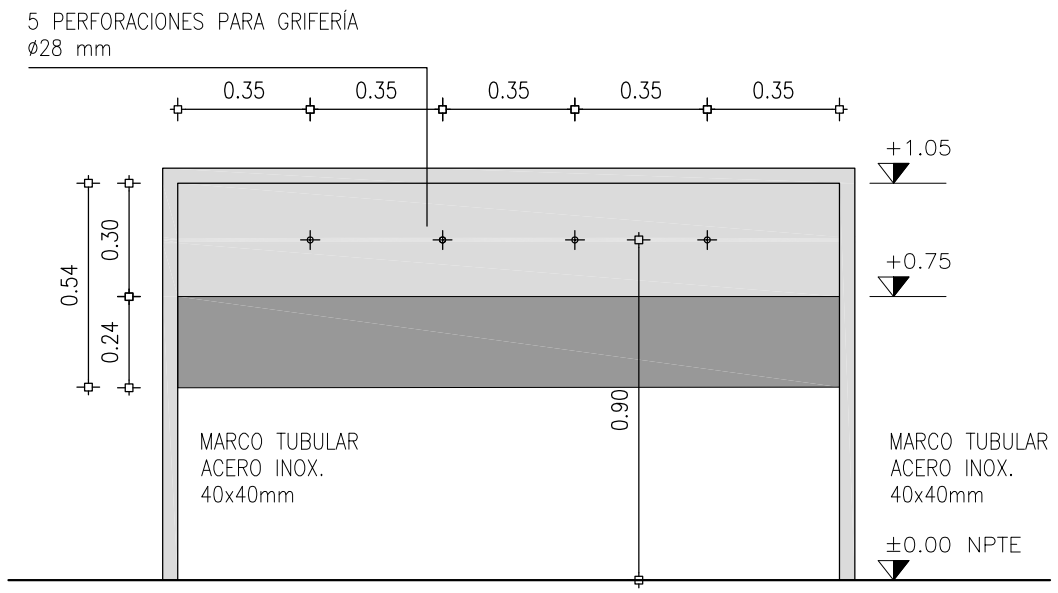


BEBEDERO - vista frontal
esc. 1:20

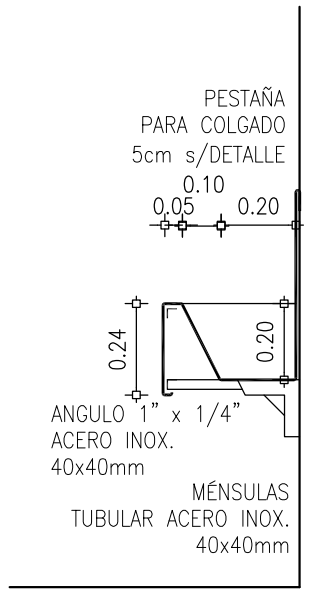


BEBEDERO - corte
esc. 1:20

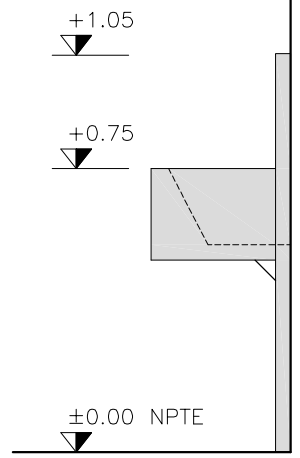


BEBEDERO - vista lateral
esc. 1:20

NOTA ACERO INOXIDABLE

- TODO EL ACERO INOXIDABLE UTILIZADO SERÁ CALIDAD AISI 304
- LAS SOLDADURAS EN ACERO INOXIDABLE SERÁ TIG DE CORDÓN CONTINUO Y PULIDO
- MÉNSULAS, PERFIL DE FIJACIÓN Y ÁNGULOS INCLUIDOS

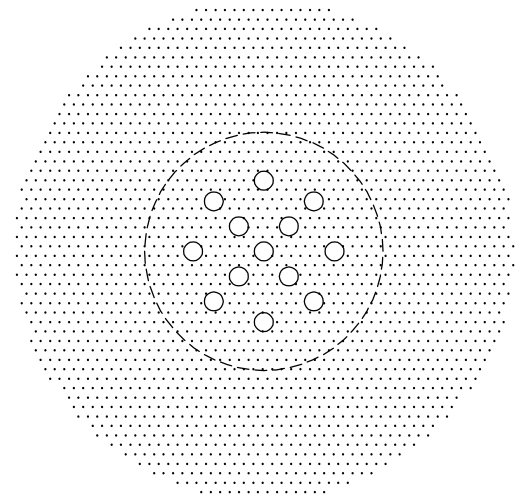

DETALLE
perforaciones
para válvula

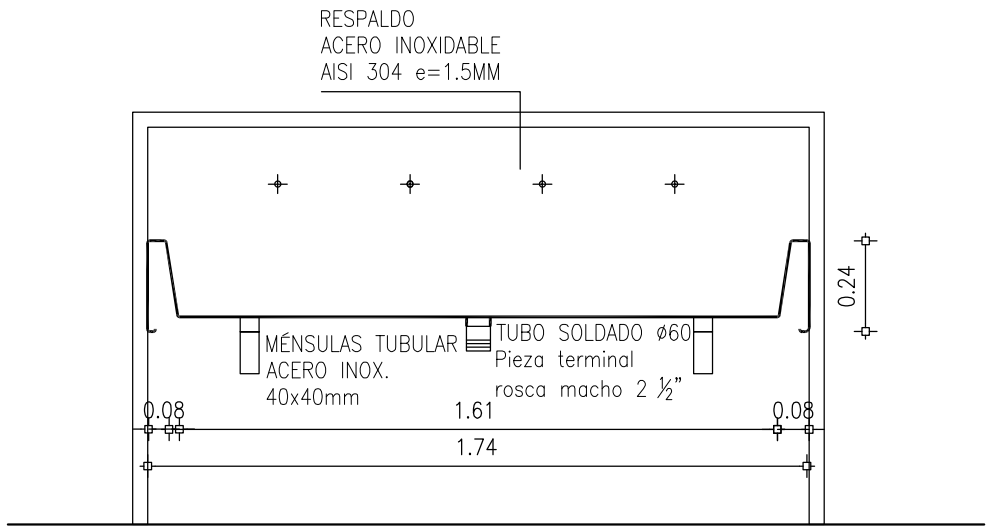


BEBEDERO - corte
esc. 1:20

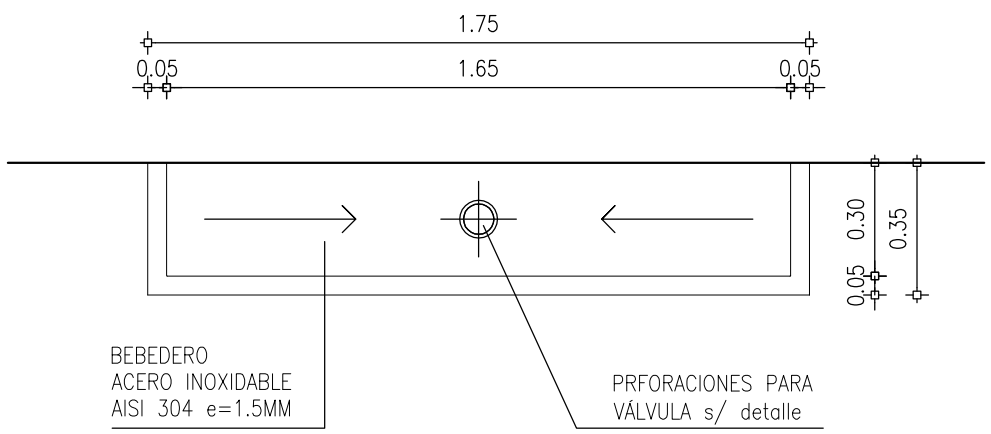


BEBEDERO - planta
esc. 1:20

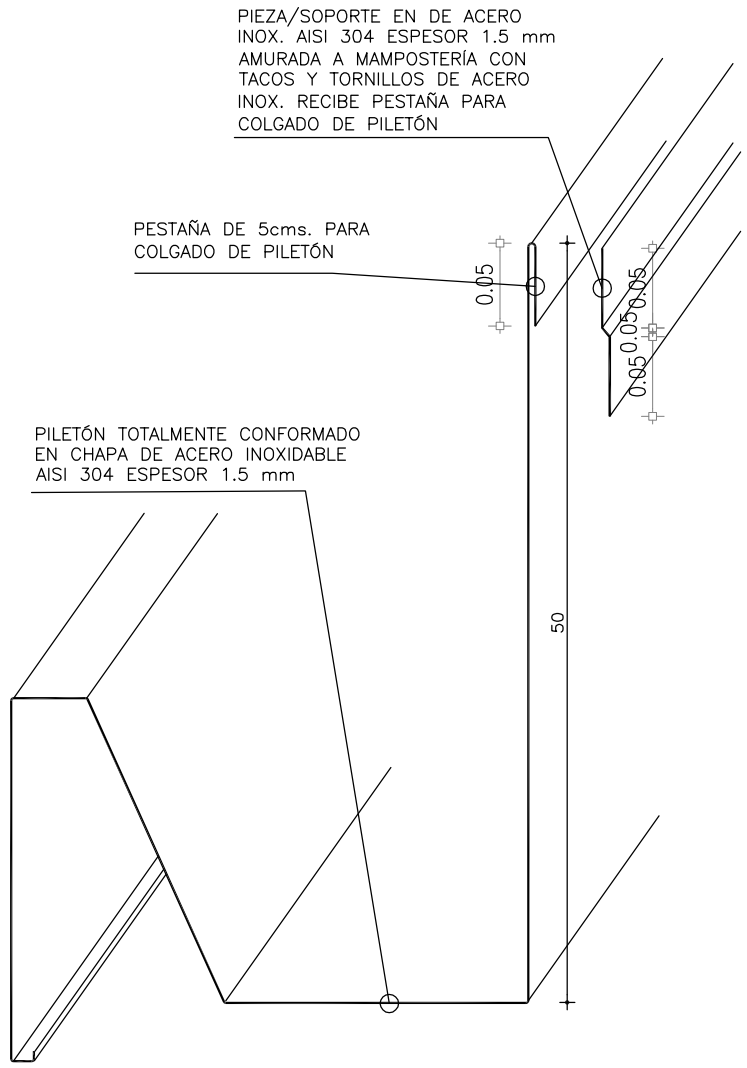


BEBEDERO
detalle perfil de fijación

IMAGEN DE REFERENCIA REFERENCIA BEBEDERO

A.N.E.P P.A.E.P.U

| | | | |
|---|---|---|---|
| COMPONENTE PLANTA FISICA<br>AREA DE OBRAS | | | LAMINA<br>A11<br>TIPOS<br>2 DE 2 |
| OBRA | ESC. 63 - Malvín Norte<br>MONTEVIDEO | | |
| DESCRIPCION<br>BEBEDERO | FECHA<br>AGO. 2017 | ESCALA<br>1:20 | |

| | |
|---|---|
| ARCHIVO | 10E063 Montevideo – bebedero chico.dwg |
| COORD. PLANTA FISICA<br>**ARQ. M. VAZQUEZ** | COORD. OBRAS |
| TÉCNICO<br>Arq. Andrés Zorrilla | DIBUJANTE |