| CP3 | TIPO | CANTIDAD | 08 | IZQ. | 04 | UBICACIÓN | PB-PA-BAÑO-CARCELAJE |
|---|---|---|---|---|---|---|---|
| | PUERTA BATIENTE | | | DER. | 05 | | SERVICIOS |

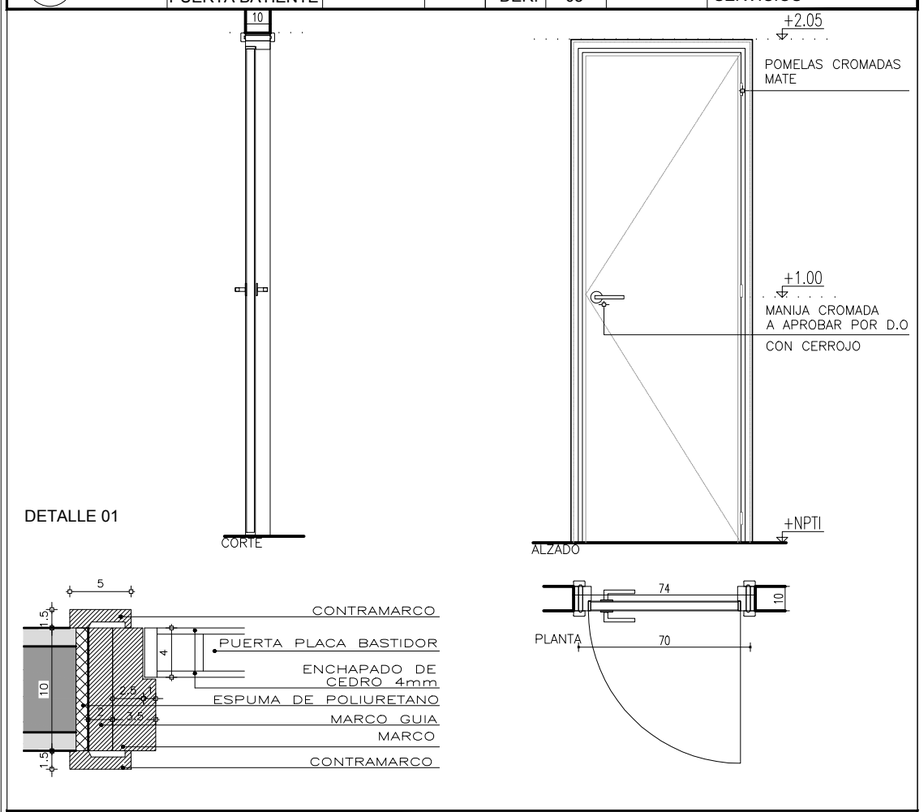


| PREMARCO | | | |
|---|---|---|---|
| MATERIAL | EUCALIPTUS O SIMILAR | DIMENSION | XX |
| AMURE | ATORNILLADO | | |

| MARCO | | | |
|---|---|---|---|
| TIPO | TIPO CAJON | MATERIAL | CEDRO |
| DIMENSION | 45x100 (VARIABLE) | AMURE | POLIURETANO |

| HOJA | | | |
|---|---|---|---|
| TIPO | TABLERO | ESTRUCTURA | EUCALIPTUS CLEAR 32x100 mm |
| RELLENO | TIPO NIDO DE ABEJA | ENCHAPADO | CEDRO |
| ESPESOR | 45mm | CANTO | TAPACANTO CEDRO |
| VIDRIO | TIPO | | |
| | ESPESOR | CONTRAVIDRIO | |

| CONTRAMARCO | | | |
|---|---|---|---|
| MATERIAL | CEDRO | DIMENSION | 2"x1/2" |
| FIJACION | CLAVADO | | |

| TERMINACIONES | |
|---|---|
| MARCO | BARNIZ |
| CONTRAMARCO | BARNIZ |
| HOJA | BARNIZ |

| HERRAJES | | | | | |
|---|---|---|---|---|---|
| MOVIMIENTO | (1) BISAGRA 3"X3" e=3mm | MATERIAL | ACERO INOX | CANT | 3 |
| MANIOBRA | (2) MANIJAS CON BOCALLAVE | MATERIAL | ACERO INOX | CANT | 2 |
| CIERRE | (3) CERRADURA | MATERIAL | ACERO INOX | CANT | 1 |
| ACCESORIOS | | | | | |

| CP4 | TIPO | CANTIDAD | 01 | IZQ. | 01 | UBICACIÓN | PB |
|---|---|---|---|---|---|---|---|
| | PUERTA BATIENTE | | | DER. | 00 | | BAÑO-ACCESIBLE |

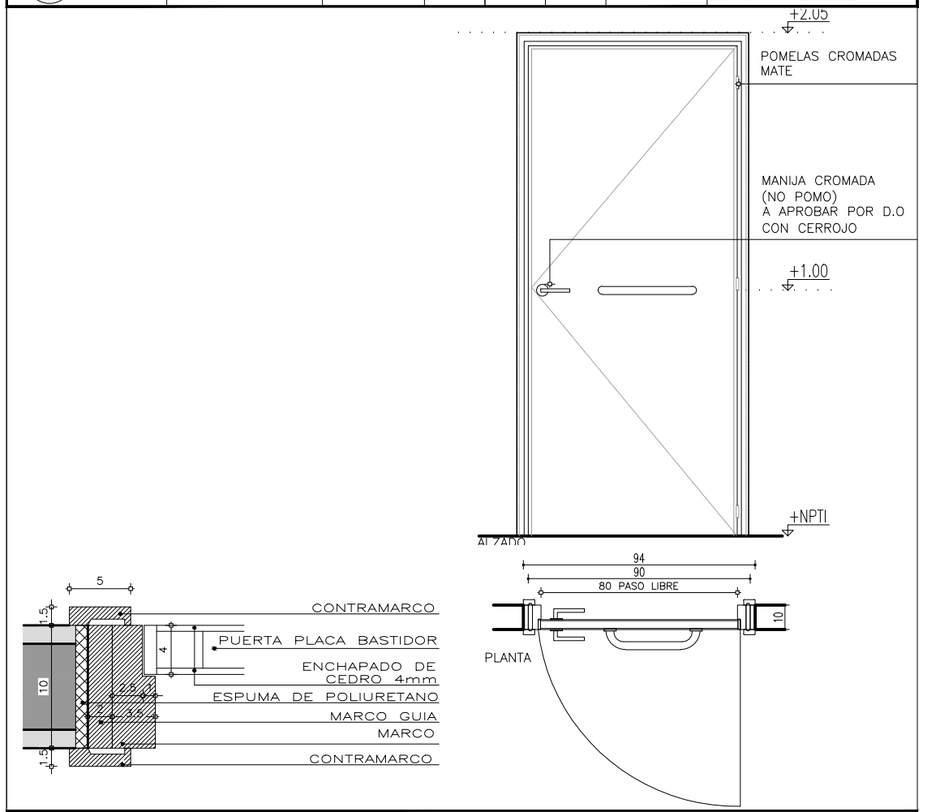


| PREMARCO | | | |
|---|---|---|---|
| MATERIAL | EUCALIPTUS O SIMILAR | DIMENSION | XX |
| AMURE | ATORNILLADO | | |

| MARCO | | | |
|---|---|---|---|
| TIPO | TIPO CAJON | MATERIAL | CEDRO |
| DIMENSION | 45x100 (VARIABLE) | AMURE | POLIURETANO |

| HOJA | | | |
|---|---|---|---|
| TIPO | TABLERO | ESTRUCTURA | EUCALIPTUS CLEAR 32x100 mm |
| RELLENO | TIPO NIDO DE ABEJA | ENCHAPADO | CEDRO |
| ESPESOR | 45mm | CANTO | TAPACANTO CEDRO |
| VIDRIO | TIPO | | |
| | ESPESOR | CONTRAVIDRIO | |

| CONTRAMARCO | | | |
|---|---|---|---|
| MATERIAL | CEDRO | DIMENSION | 2"x1/2" |
| FIJACION | CLAVADO | | |

| TERMINACIONES | |
|---|---|
| MARCO | BARNIZ |
| CONTRAMARCO | BARNIZ |
| HOJA | BARNIZ |

| HERRAJES | | | | | |
|---|---|---|---|---|---|
| MOVIMIENTO | (1) BISAGRA 3"X3" e=3mm | MATERIAL | ACERO INOX | CANT | 3 |
| MANIOBRA | (2) MANIJAS CON BOCALLAVE | MATERIAL | ACERO INOX | CANT | 2 |
| CIERRE | (3) CERRADURA | MATERIAL | ACERO INOX | CANT | 1 |
| ACCESORIOS | | | | | |

OBSERVACIONES

(1) TIPO Y CALIDAD IGUAL O SUPERIOR A LA MARCA HAFELE
(2) MODELO RECTO CON BOCALLAVE
MODELO Y CALIDAD SIMILAR AL MODELO SANDRA
(3) CALIDAD IGUAL O SUPERIOR A LA MARCA HAFELE

ACLARACIONES

LAS MEDIDAS Y LAS CANTIDADES DEBERÁN VERIFICARSE EN OBRA


PODER JUDICIAL
División Arquitectura - Soriano 1210
tel: 2901 5555 | 2901 8555 | fax: 2901 3978


| | |
|---|---|
| Obra: | JUZGADOS DE FRAY BENTOS |
| Ubicación: | ZORRILLA DE SAN MARTIN |
| Rubro: | CARPINTERÍA |
| Lámina: | - - - |
| Codigo: | CARP_02 |

| | | | |
|---|---|---|---|
| Fecha: | 07/2019 | Ayudante: | Arqs. V Martínez |
| Escala: | 1/20 - 1/5 | Arquitecto: | R Rodriguez |

NOMBRE DE ARCHIVO
\\192.168.14.212\arquitectura_dp\18 fray bentos_civil y penal\trabajo\ejecutivo_v2_30042020\graficos\pe_ planilla carpintería v2.dwg


ESTE DOCUMENTO CONTIENE INFORMACIÓN PROPIEDAD DE LA DIVISIÓN ARQUITECTURA DEL PODER JUDICIAL. SU REPRODUCCIÓN TOTAL Y/O PARCIAL SIN SU APROBACIÓN ESCRITA, ESTÁ PROHIBIDA.