CM3	MAMPARAS-BAÑOS	CANTIDAD	1	UBICACIÓN	PA-L29 BAÑO-FUNCIONARIOS

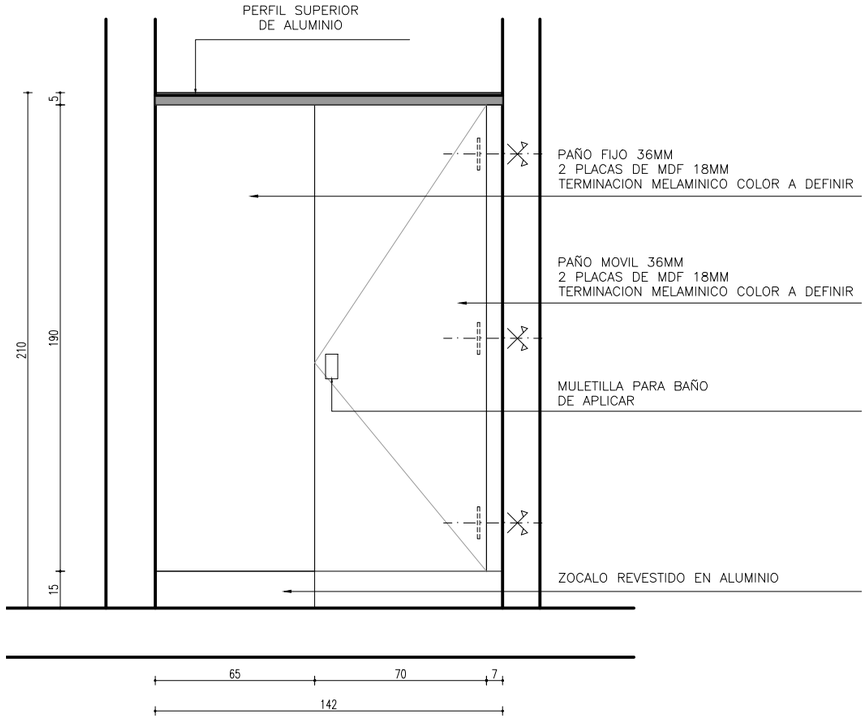

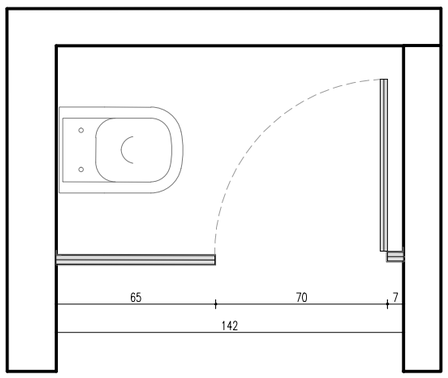

CM4	BANCA ARBOL PATIO	CANTIDAD	1	UBICACIÓN	PB PATIO-01

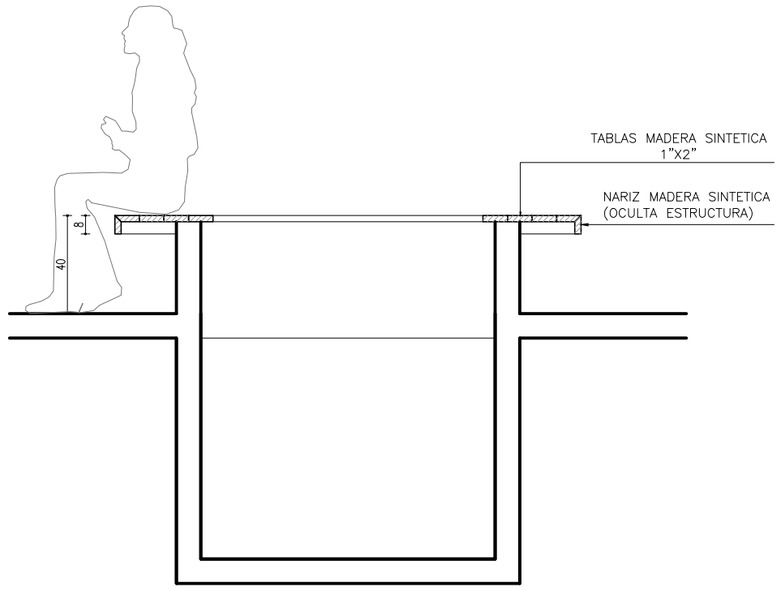

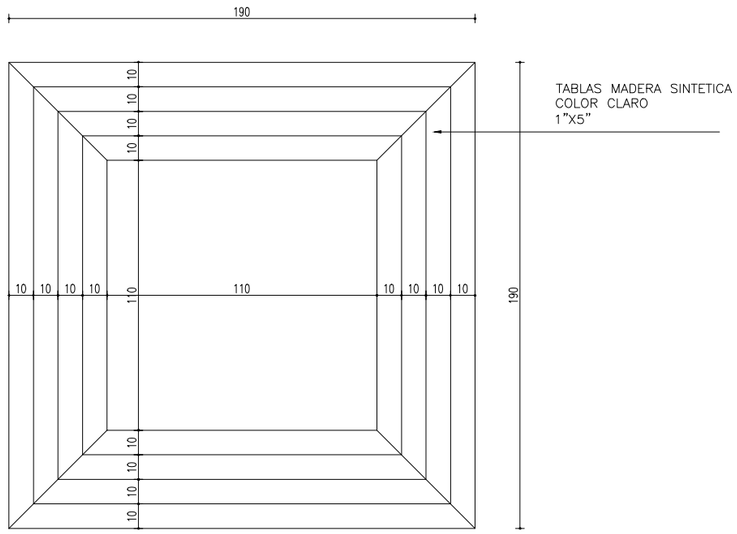

OBSERVACIONES

LAS ABERTURAS SE DIBUJAN VISTAS DESDE EL EXTERIOR
LAS MEDIDAS ESTAN EN CENTIMETROS
LAS MEDIDAS Y LAS CANTIDADES SE RECTIFICARAN EN OBRA

PODER JUDICIAL
División Arquitectura - Soriano 1210
tel: 2901 5555 | 2901 8555 | fax: 2901 3978

Obra:	JUZGADOS DE PAZ DEPARTAMENTALES
Ubicación:	25 de Mayo 500
Rubro:	CARPINTERÍA
Lámina:	- - -
Codigo:	CARP_06a

Fecha:	07/2019	Ayudante:	Arqs. V Martínez
Escala:	1/25	Arquitecto:	R Rodriguez

NOMBRE DE ARCHIVO
\\192.168.14.212\arquitectura_dp\18 fray bentos_civil y penal\trabajo\ejecutivo_v2_30042020\graficos\pe_ planilla carpintería v2.dwg

ESTE DOCUMENTO CONTIENE INFORMACIÓN PROPIEDAD DE LA DIVISIÓN ARQUITECTURA DEL PODER JUDICIAL. SU REPRODUCCIÓN TOTAL Y/O PARCIAL SIN SU APROBACIÓN ESCRITA, ESTÁ PROHIBIDA.