DETALLE CONSTRUCTIVO DECK TIPO

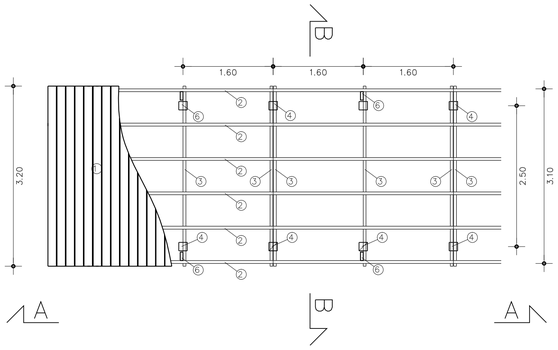

PLANTA DECCK 3.20 m ANCHO escala 1/50

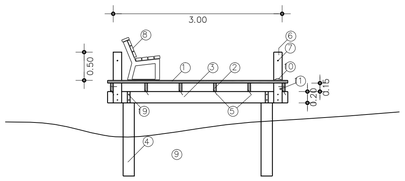

CORTE B–B escala 1/50

1. Tablas deck pino CCA 2"x6"x 3.30 separadas 1 cm clavadas (clavo galvanizado en caliente 4"/1 por tabla en cada tirante)
2. Tirantes pino CCA 2"x6"x3.30m
3. Tirantes pino CCA 2"x8"x3.30m
4. Pilares prefabricados hormigón armado 20x20x160 cm enterrados 70 cm como mínimo
5. Clavo galvanizado en caliente 5"
6. Parante/baranda pino CCA 2"x6" clavado a tirantes estructurales
7. Cabo náutico polipropileno 25 mm color liso a definir
8. Banco según detalle atornillado a estructura de madera
9. Terreno arenoso natural
10. Luminaria de piso
11. Ducto PVC rígido para instalación eléctrica
12. Varilla roscada galvanizada 10 mm con tuercas y arandelas galvanizadas
13. Columna tipo "sandwich" con dos tirantes pino CCA 2"x6" separados 2"
14. Vigas principales pérgola pino CCA 2"x8"
15. Tirantería secundaria pino CCA 2"x6"
16. Parrilla superior pino CCA 2"x3" separadas 8 cm entre sí
17. Clavadores pino cca 2"x3"
18. Pasamanos pino CCA 2"x6"
19. Planchuela 2"x 3/8" galvanizada en caliente anclada en pilar prefabricado

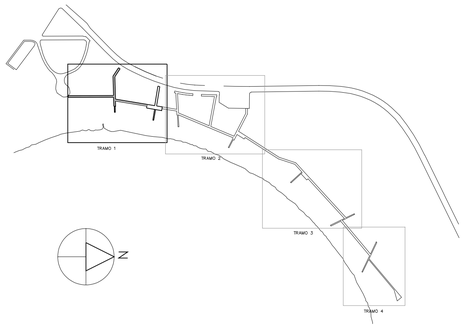

PLANTA ESQUEMÁTICA DECKS DE MADERA escala 1/5000

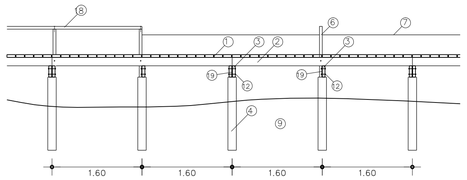

CORTE A–A escala 1/50

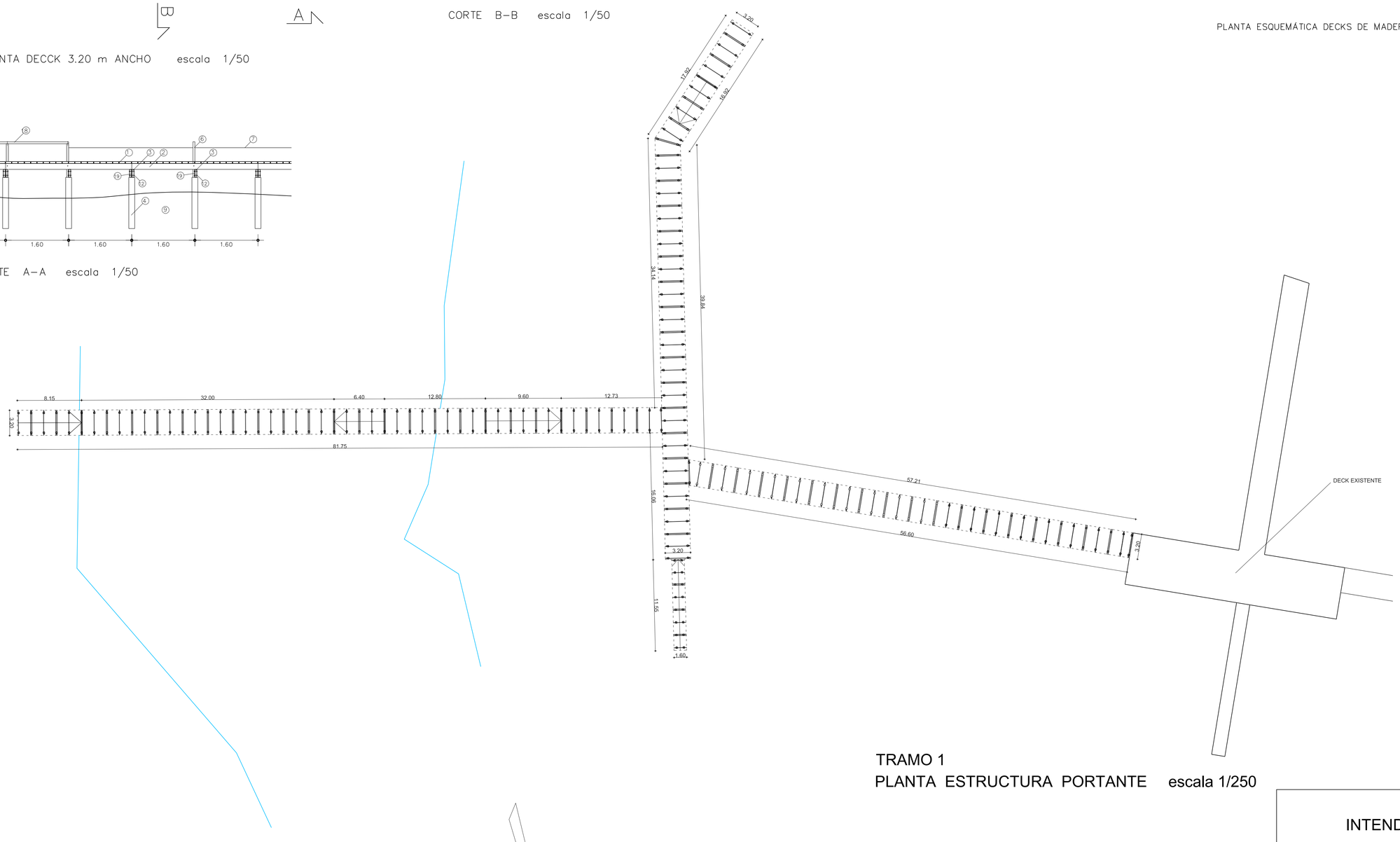

TRAMO 1
PLANTA ESTRUCTURA PORTANTE escala 1/250

INTENDENCIA DEPTAL. DE ROCHA	
PASEO MARITIMO BAHIA DE LA PALOMA	
COMPONENTE 1: Red de sendas peatonales de madera en zona dunar	
COORDINACION DEL PROYECTO DIRECCION GRAL. DE ORDENAMIENTO TERRITORIAL DIRECCION GRAL. DE OBRAS MUNICIPIO DE LA PALOMA	EQUIPO TECNICO ARQ. GINO DE LEON — ING. VICTORIA VAZ ARQ. CARLOS FOLCO — ING. ANA L. PEREYRA ING. JUAN J. PERTUSSO — ING. AGRIM. MARTHA GRAÑA ARQ. ANDRÉS ROBAINA
Fecha: ABRIL DE 2019	
Escala: 1/250 1/50 1/25	LAMINA: 4