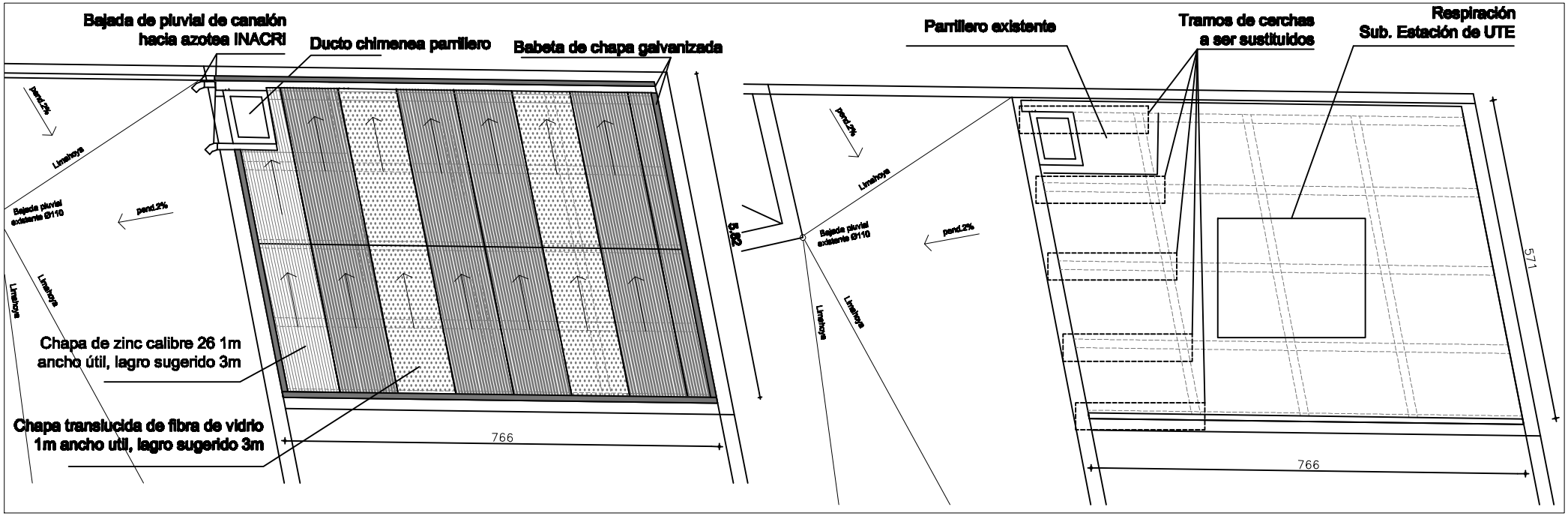

PLANTA ESC.1:100

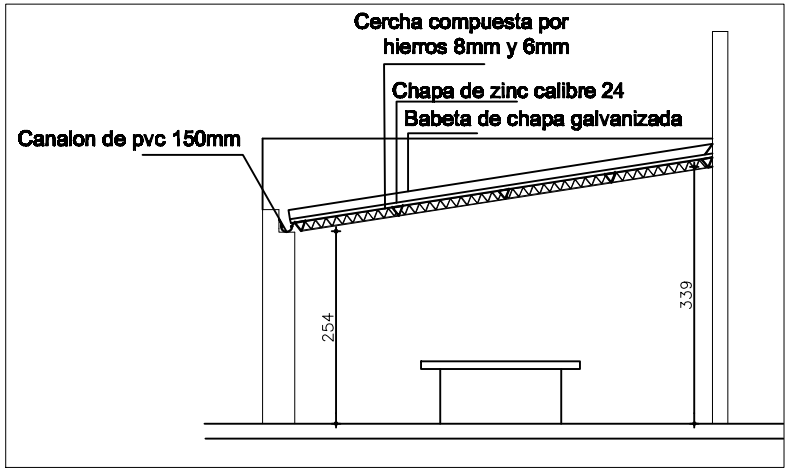

CORTE A-A ESC.1:100

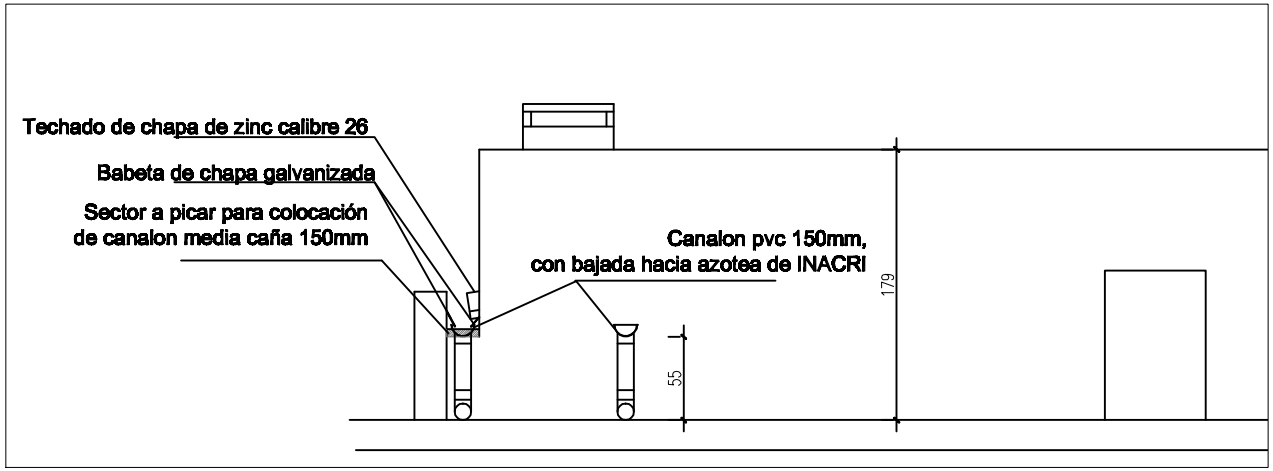

DETALLE SECTOR CANALON

L2-RE TECHADO